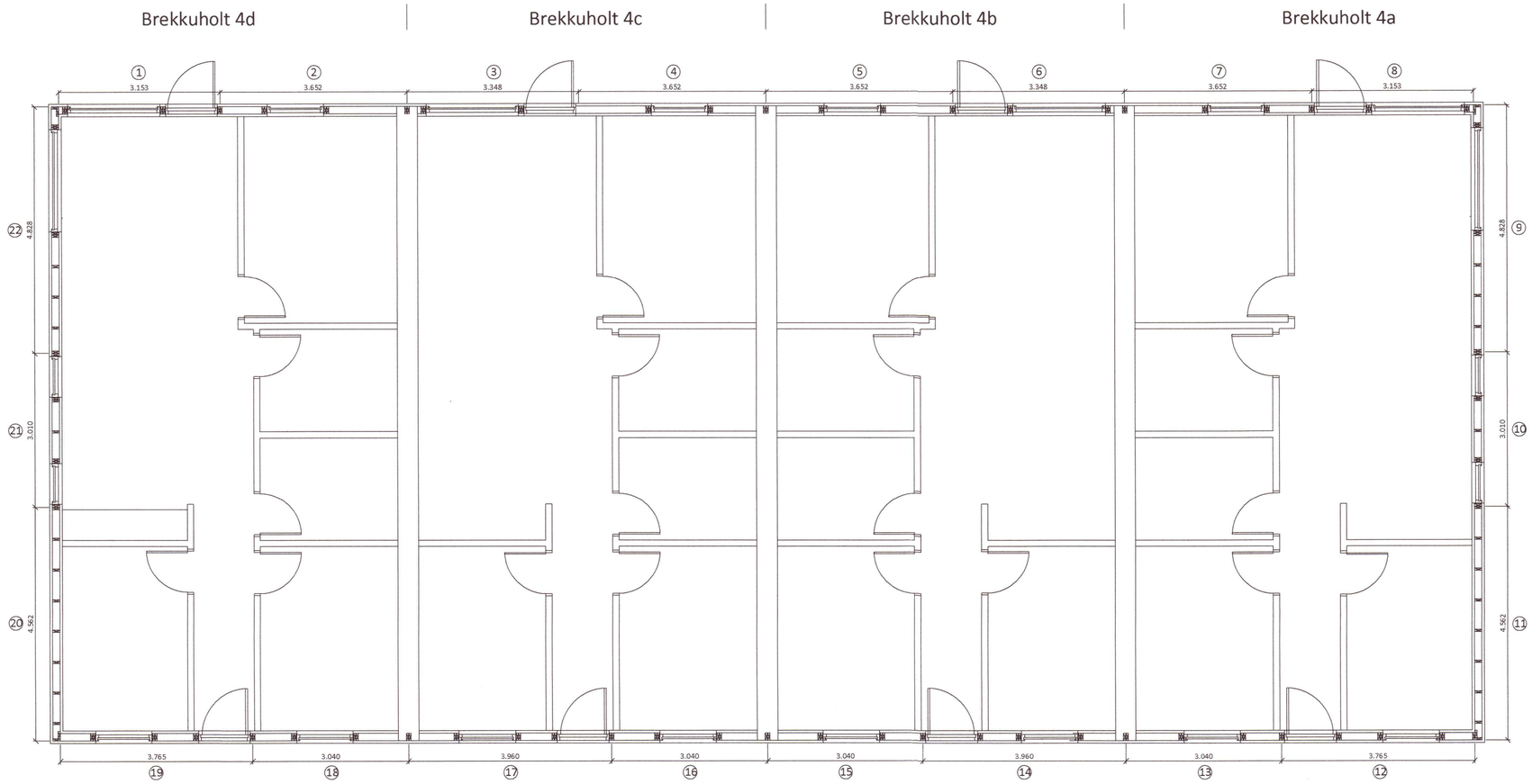

F1

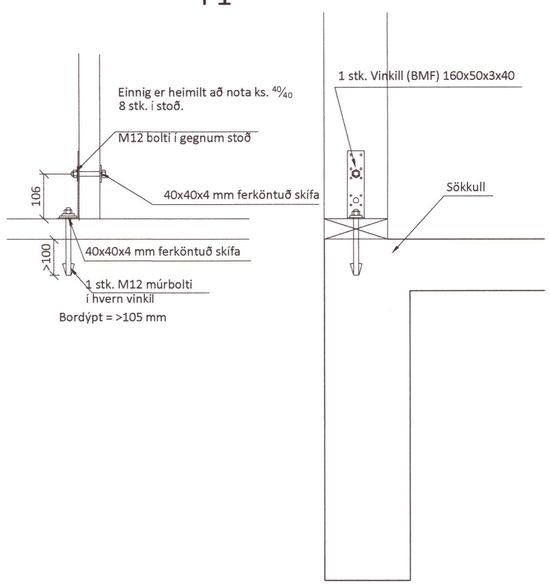

F2

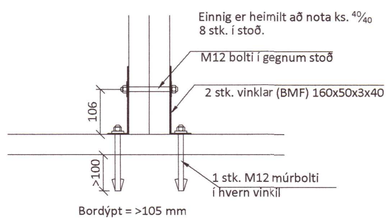

F4

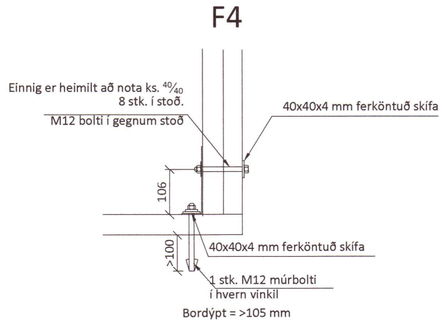

Umhverfis- og tæknisvið Uppsveita
Yfirfarið
12 MAY 2021
FA. Byggingarfulltrúi

Almennt:

Öll mál skulu staðfest skv. aðalteikningum. Ef eitthvert misræmi er skulu aðalteikningar vera ráðandi, þó ber að láta hönnuði vita af misræmi. Öll mál eru í millimetrum, nema annað komi fram.

Skýringar - trévirki veggja

Allur viður er C24 eða betri.
Allan við utanhúss skal fúaverja. Allur saumur og festingar utanhúss skulu vera heitzinkhúðaðar eða ryðfríar. Allar stoðir og lausholt eru 45/145 nema annað sé tekið fram. Bil á milli miðjulínu stoða skal ekki vera meira en 600 mm. Utan á grind komi 9 mm gufuopinn rakaþolinn krossviður (t.d. grenikrossviður). Krossviður festist með 28/50 C150 í rakaþolið lím.
Þétting (Aerofil-pulsa eða Illmod þéttiborði) komi undir fótstykki, einnig skal setja vindpappa undir fótstykki, sem kemur þá á milli steypu og fótstykkis.

Festingar á öllum samskeytum:

Öll horn og einingasamskeyti skal víxlskrúfa saman með 6x80mm skrúfum c/c 400mm.

Festing á fótstykki

Múrboltar M12 C600 koma í gegnum fótstykki. Bordýpt = 105 mm og snertidýpt bolta við steyptan flöt => 80 mm.

F1 - F6
sjá sérmyndir.

20211191

Öll mál eru í millimetrum, nema annað sé tekið fram.

Br:	Breyting	Dags:	Samþ:

VERKHEITI: Brekkuholt 4a-d 806 Selfoss	TEIKNINÚMER: 200
VERKHLUTI: Burðarvirki (yfirlit) Grunnmynd veggja og deili	ÚTGÁFA: A1
Hönnuður: Leifur Örn Leifsson kt. 150982-4139 — Samþykkt:	BLAÐSTÆRÐ: A-2
Yfirfarið af hönnunarstjóra: Bent Larsen kt.141177-3469 — Samþykkt:	DAGS: 24.03.21
LARSEN HÖNNUN OG RÁÐGJÖF — Bent Larsen Fróðason, Byggingafræðingur B.Sc, Sími 844-7699, tölvupóstur: bent@larsenhr.is	VERKNR: 20-87 MKV: 1:75 1:10