Umhverfis- og tæknisvið Uppsveita
Yfirfarið
16. nov. 2020
Byggingarfulltrúi

GÓLF M.K. 1/50

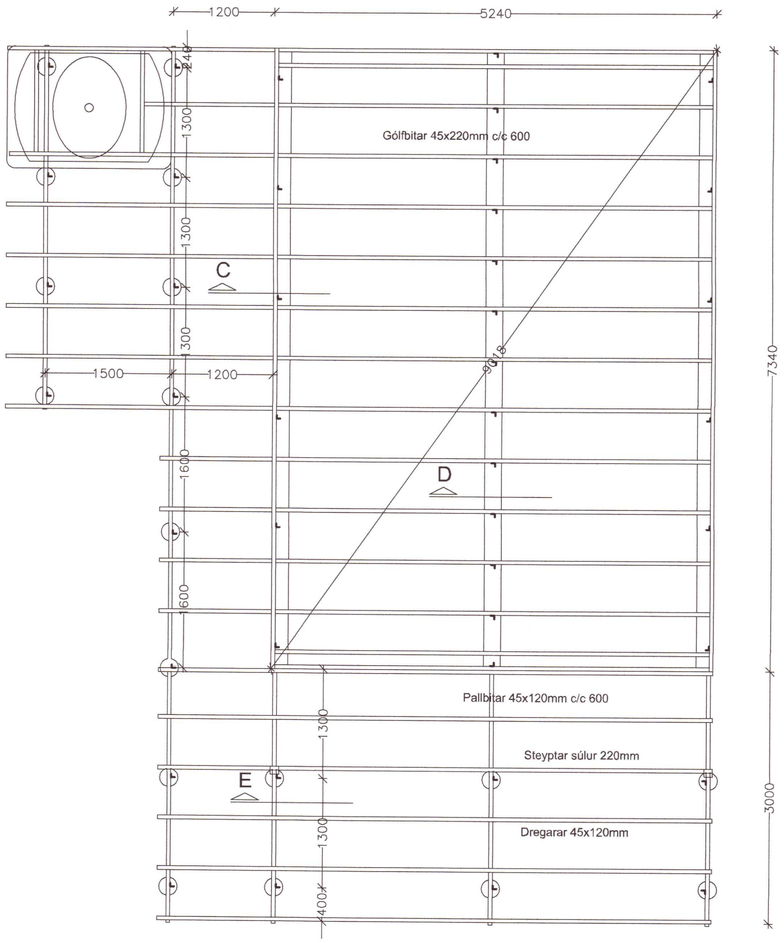

ÞAK M.K. 1/50

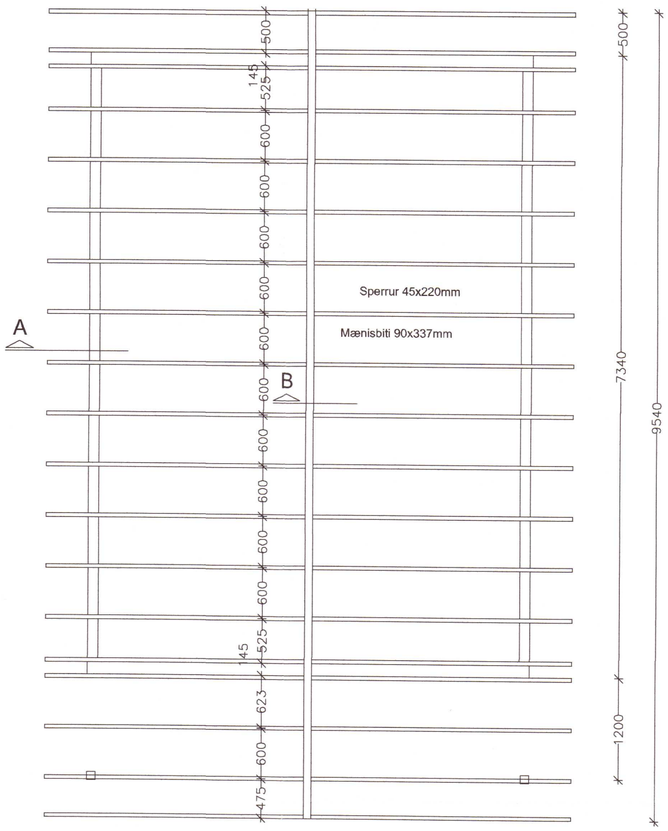

SNIÐ M.K. 1/50

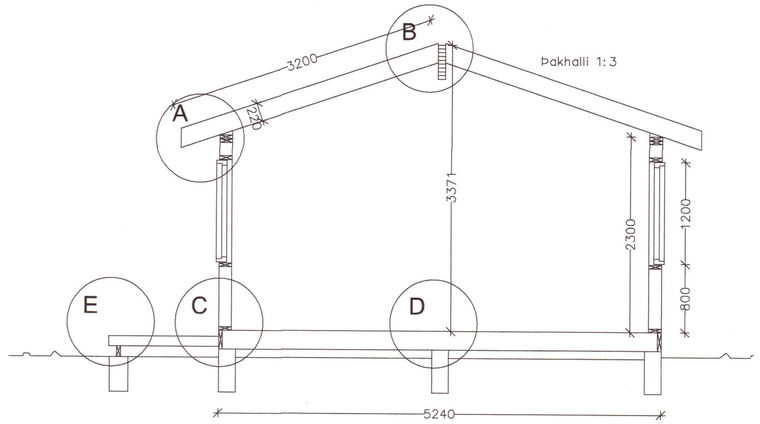

SNIÐ A-A
sperrur við útv.

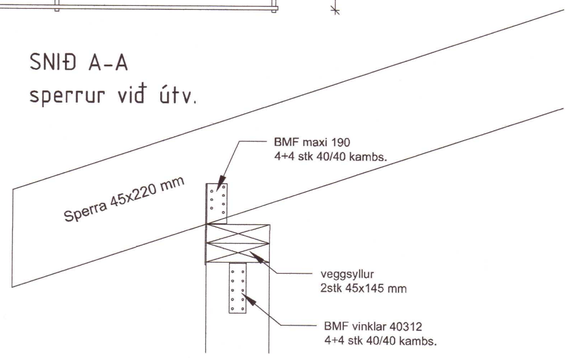

SNIÐ B-B
mænir

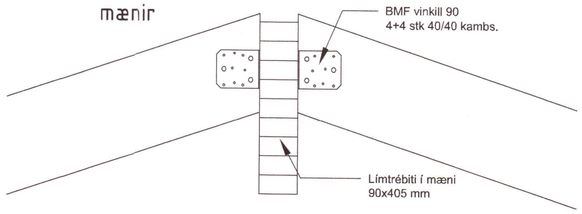

SNIÐ C-C
gólf við útv.

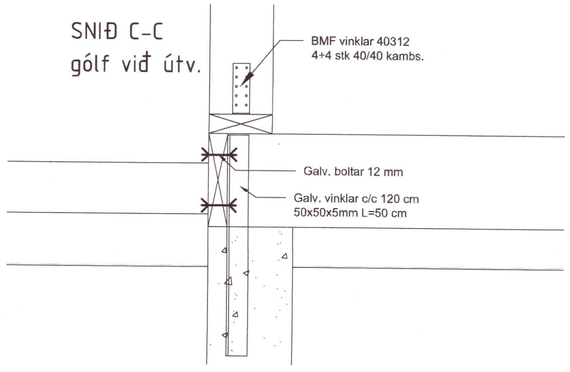

SNIÐ D-D
gólf við millisökkul

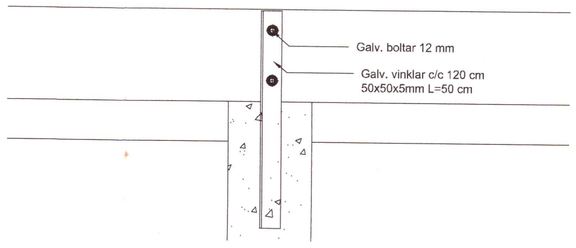

SNIÐ E-E
súlur undir palli

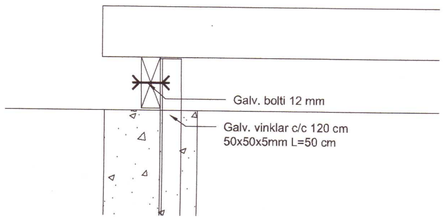

SKÝRINGAR:

Undirstöður eru steyptir bitar á föstum botni.

Bitar járnbendist með grind K10 c/c 300. 2K12 efst og neðst.

Grindur skal klæða með 12 mm rakalímdum og fúavörðum krossviði skrúfað með 4/40 skrúfum c/c 150 á hornum c/c 200 annars staðar.

Þaksperrur og gólfbitar eru 45x220mm í gæðaflokki T2

Grindur útveggja eru 45x145mm í gæðaflokki T1

Allur saumur og tengi sé galvanhúðað

20203148

hagtækni
tækniþjónusta Refsholti 7, Skorradal hagtaekni.is sími 861 7252

VERK: Heimaás, Eyvík, Grímsnes- og Grafningshreppi	VERK NR. 374
TEIKNING: Smáhýsi fyrir ferðaþjónustu (matshlutar 04 og 05) Burðarvirki - Undirstöður, gólf og þak 1/50 og 1/10	TEIKN. NR. 201
DAGS. 15. júní 2020 — TEIKNAÐ Ingólfur Margeirsson 070252-3099	SAMÞ.