GÆÐI BENDISTÁLS SKULU VERA Í SAMRÆMI VIÐ ÍST 14 (DS 411), FLOKK b LÁGMARKS SKRIÐMÖRK: f = 400 MPa
SEIGLA, Þ.E. BROTSPENNA/FLOTSPENNA: 1,15 < f /f < 1,35
BROTLENGING: > 6%

UM JÁRNBENDINGU GILDA ÁKVÆÐI ÍST 10 OG ÍST 14 (DS 411)

K10c/c300 — TÁKNAR 10mm KAMBSTÁL MEÐ 300mm BIL MILLI JÁRNA

TÁKNAR JÁRN ALMENNT OG Í NEÐRI BRÚN PLÖTU

TÁKNAR JÁRN Í EFRI BRÚN PLÖTU

TÁKNAR SKEYTINGU JÁRNA

TÁKNAR JÁRN SEM BEYGIST UPP

TÁKNAR JÁRN SEM BEYGIST NIÐUR

SÝNIR STEFNU Á JÁRNUM NÆST BRÚN

TÁKNAR 2K16, L=1500 SEM KEMUR VIÐ GÓLFSÍÐ OP Á NÆSTU HÆÐ FYRIR OFAN OG STENDUR 700 UPP ÚR PLÖTU.

BEYGING OG SKEYTING JÁRNA:

ÞVERMÁL JÁRNS, d	mm	8	10	12	16	20	25
ÞVERMÁL BEYGJUHRINGS, D	mm	24	30	36	96	120	150
SKEYTILENGD JÁRNA S	mm	350	400	500	650	800	1000
EF SKEYTT ER MEIRA EN FJÓRÐA HVERT JÁRN Í SAMA ÞVERSNIÐI SKAL AUKA SKEYTILENGD UM 40%							

ATHUGA BER AÐ EIGI ER LEYFILEGT AÐ BEYGJA BENDISTÁL EF LOFTHITI ER UNDIR -5°C

LYKKJUR:
(d ≥ 12mm)

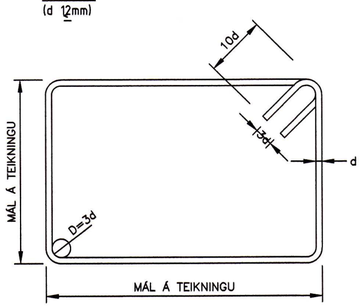

ÞVERBÖND:
(d < 12mm)

D=3d

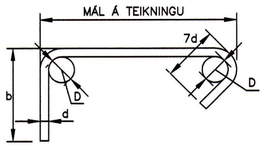

BURÐARJÁRN:
(d > 16mm)

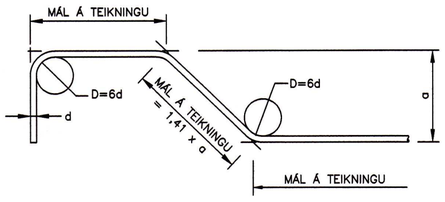

FJARLÆGÐ JÁRNA FRÁ STEYPTU YFIRBORÐI:

BYGGINGARHLUTAR AÐSTÆÐUR	FJARLÆGÐ JÁRNA FRÁ STEYPUYFIRBORÐI NEMA SÉRTEIKNING SÝNI ANNAÐ.		
	PLÖTUR mm	VEGGIR mm	BITAR OG STOÐIR mm
INNANHÚSS	15	15	20
UTANHÚSS OG ANNARSSTAÐAR ÞAR SEM RAKI ER MIKILL	30	30	30
ÞAR SEM SJÓROK ER AÐ RÁÐI	40	40	40

STEYPUHULA Á BURÐARJÁRN SKAL ÞÓ HVERGI VERA MINNI EN 1,5 x d ÞANNIG SKAL GENGIÐ FRÁ BENDINGU Í MÓTUM, AÐ ALLAR STANGIR SÉU Á ÞEIM STAÐ SEM TIL ER ÆTLAST SKV. UPPDRÁTTUM OG TRYGGT SÉ AÐ ÞÆR HREYFIST EKKI ÞEGAR STEYPT ER. SKAL Í ÞVÍ SKYNI NOTA FJARLÆGÐARKUBBA OG STÓLA.
VIKMÖRK Á STAÐSETNINGU JÁRNA Í ÞVERSNIÐI ER ±5mm

MILLIBIL JÁRNA Í BITUM:

a = 2xd, ÞÓ MINNST Dmax.+10mm
b = 1,0xd, ÞÓ MINNST Dmax.
D = KORNASTÆRÐ Í STEYPU

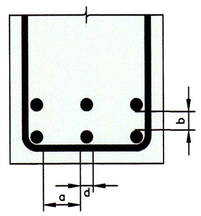

FRÁGANGUR JÁRNA Í KRINGUM OP:

SÉ EKKI ANNARS GETIÐ KOMI AUKALEGA JÁRN UMHVERFIS GLUGGA, HURÐIR OG GÖT Í PLÖTUM OG VEGGJUM ER SVARA TIL ÞEIRRA JÁRNA SEM KLIPPT ERU Í SUNDUR, ÞÓ ALDREI MINNA EN 2 K12 ER NÁI 50cm ÚT FYRIR OP.

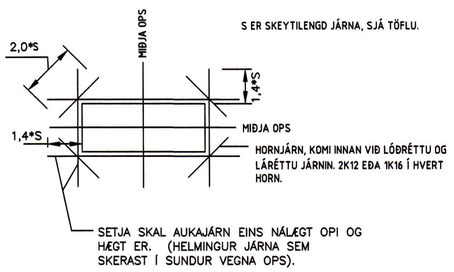

S ER SKEYTILENGD JÁRNA, SJÁ TÖFLU.

FRÁGANGUR JÁRNA Í HORNUM OG ENDUM:

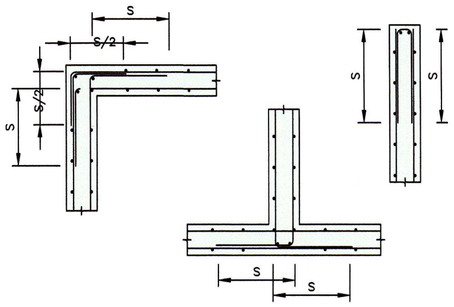

STEYPA OG STEYPUVINNA SKAL VERA Í SAMRÆMI VIÐ ÍSLENSKA STAÐLA ÍST 10 OG ÍST 14 (DS 411)

FRAMKVÆMDAFLOKKUR: B
STEYPUGÆÐI EINSTAKRA BYGGINGARHLUTA:

BYGGINGARHL.	BROTÞ.FL. N/mm² (kp/cm²)	SEMENTSMAGN kg/m³	V/S - TALA
ALLIR	C25	>300	0,55

ÞYKKLEIKAFLOKKUR: ÞF, SIGMÁL 5-10cm
LOFTINNIHALD: 5,5%

TÁKN:

STEYPA Í SNIÐI

STEYPUSKIL

GÖMUL STEYPA

III TRÉVIRKI:

ALLT EFNI OG VINNA SKAL VERA Í SAMRÆMI VIÐ ALLT EFNI OG ÍSLENSKAN STAÐAL ÍST/DS 413

LÍMTRÉ SKAL VERA AF STYRKLEIKAFLOKKI L40

TIMBUR Í BURÐARVIRKI SKAL ALLT STANDAST KRÖFUR SEM GERÐAR ERU TIL TIMBURS AF STYRKLEIKAFLOKKI K24

AÐRIR VIÐIR MEGA VERA AF STYRKLEIKAFLOKKI K18

ÞAR SEM TIMBUR LIGGUR AÐ KALDRI STEYPU SKAL SETJA RÆMU AF TJÖRUPAPPA Á MILLI.

ALLIR NAGLAR, BOLTAR OG FESTIJÁRN Í ÞÖKUM SKULU VERA SINKHÚÐUÐ SBR. ÍST/DS 413.

MÚRBOLTAR: L=150/80 MERKIR LENGD BOLTA: 150mm OG FESTIDÝPT:80mm
FYLGJA SKAL FYRIRMÆLUM FRAMLEIÐANDA VIÐ UPPSETNINGU Á BOLTUM, MÚRBOLTUM, FESTIJÁRNUM O.S.FRV.

FYRIR FESTINGAR Á TIMBRI SKAL NOTA VIÐEIGANDI FERKANTAÐAR SKINNUR UNDIR BOLTA.

N TÁKNAR VENJULEGAN FERHYRNDAN SAUM
K TÁKNAR KAMBSAUM.

IV STÁLVIRKI:

ALLT EFNI OG VINNA SKAL VERA Í SAMRÆMI VIÐ ÍST/DS 412 OG ÍST EN-STAÐLA.

STÁL Í BITUM, PROFÍLUM OG PLÖTUM SKAL VERA AF GÆÐAFLOKKI S235JO SKV. ÍST EN 10025:1990 + A1:1993

SUÐUEFNI SKAL VERA SAMSVARANDI AÐ GÆÐUM.

BOLTAR SKULU VERA AF GÆÐAFLOKKI 8,8.

ALLAR SUÐUR SKULU UPPFYLLA SAUMFLOKK B SKV. ÍST/DS 412 (FLOKKUR C SKV ÍST EN 25817)

SUÐUMENN SKULU HAFA HÆFNISVOTTORÐ SKV. ÍST EN 287-1.

ALLT STÁL SKAL VERA HEITSINKHÚÐAÐ SKV. SÆNSKUM STAÐLI SS3583, KLASS B.

NOTÁLAG:

ÁLAGSTILHÖGUN ER Í SAMRÆMI VIÐ ÍSLENSKAN STAÐAL ÍST 12 (DS 410)

SNJÓÁLAG: . . 1,0 kN/m²

GÓLFPLÖTUR: . . 1,5 kN/m²

VINDÁLAG:

ÁLAGSTILHÖGUN ER Í SAMRÆMI VIÐ ÍSLENSKAN STAÐAL ÍST 12 (DS 410)

VINDSVÆÐI I: V = 50,0m/sek, q = 1,60kN/m²

JARÐSKJÁLFTAÁLAG:

ÁLAGSTILHÖGUN ER Í SAMRÆMI VIÐ ÍSLENSKAN STAÐAL ÍST 13

V = Z x K x C x W

Z = 1,00

K = 1,33

C = 0,10

W = HEILDAREIGINÁLAG (AUK 25% AF NOTÁLAGI)

VI GRUNDUN:

GRUNDUN ER Í SAMRÆMI VIÐ ÍSLENSKAN STAÐAL ÍST 15 (DS 415)
GRUNDAÐ ER Á BERANDI FROSTÞOLIN JARÐVEG

MESTA ÁLAG ER 0,2 MPa (2,0 kp/cm²)

VII MÁLSETNING:

ÖLL ÓNEFND MÁL OG ÞVERSNIÐSSTÆRÐIR ERU Í mm HÆÐARKÓTAR ERU Í m

A — A TÁKNAR KÓTA (HÆÐ)

B — B TÁKNAR PLÖTUÞYKKT

23,60 — 23,60 TÁKNAR KÓTA (HÆÐ) Á GRUNNMYND

VIII AÐRAR SKÝRINGAR:

SNIÐ: 001 (X / Y) — NÚMER SNIÐS

DEILI: 002 (X / Y) — NÚMER DEILIS

X: NR. TEIKNINGAR ÞAR SEM SNIÐ/DEILI ER TEKIÐ
Y: NR. TEIKNINGAR ÞAR SEM SNIÐ/DEILI ER SÝNT

B MERKIR BITA
S " SÚLU
V " VEGG (SKERVEGG)
U " UNDIRSTÖÐU

U001-Y — MERKIR UNDIRSTÖÐU 001 SEM SÝND ER Á TEIKNINGU Y

B2 — MERKIR BREYTINGU B2

MERKIR SVÆÐI Í BIÐSTÖÐU

Umhverfis- og tæknisvið Uppsveita
Yfirfarið
12. júlí 2021
Byggingarfulltrúi

ÚTGÁFUFERILL

NÚMER:	DAGS:	SKÝRINGAR:	HANNAÐ:
B1	07.06.2021	BYGGINGARTEIKNING	EMJ

DAGS. UNDIRSKRIFTAR: | NAFN OG KT. SAMHÆMINGARHÖNNUÐAR: ELLERT MÁR JÓNSSON 300856-5789
UNDIRSKRIFT SAMHÆMINGARHÖNNUÐAR:

20212025

ÖLL AFNOT OG AFRITUN TEIKNINGAR, AÐ HLUTA EÐA HELD, ER HÁÐ SKRIFLEGU LEYFI HÖFUNDA.

ELLERT MÁR JÓNSSON
MIÐHÚSUM 32 · 112 REYKJAVÍK
SÍMI: 8983312 ·
NETFANG: ellertmarjonsson@gmail.com

HEITI VERKS:

HLÍÐARHÚSBRAUT 5
Í KAMBSHVERFI ÖNDVERÐARNESI

HEITI TEIKNINGAR:
SUMARHÚS
BURÐARVIRKI OG SÉRTEIKNINGAR
ALMENNAR SKÝRINGAR

MÆLT:	TEIKNAÐ: EMJ	GEYMSLUNÚMER: 2021.10	VNR: 2021.10
HANNAÐ: EMJ	YFIRFARIÐ:	MKV:	NR. TEIKNINGAR: 100
DAGS. UNDIRSKRIFTAR:	NAFN OG KT. HÖNNUÐAR: ELLERT MÁR JÓNSSON 300856-5789		
UNDIRSKRIFT HÖNNUÐAR: Ellert Már Jónsson			ÚTGÁFA: B1