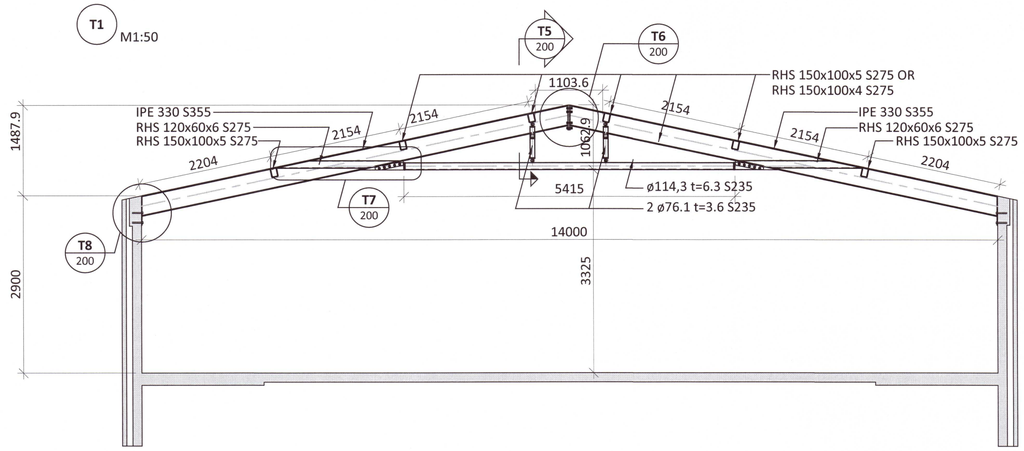

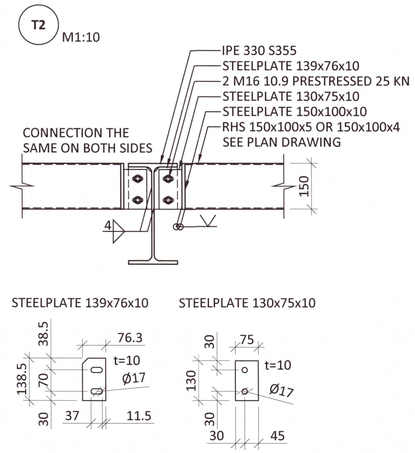

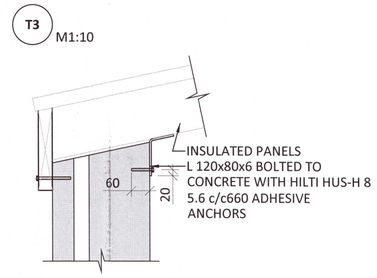

ÁRITUN BYGGINGARFULLTRÚA

Umhverfis- og tæknisvið Uppsveita
Yfirfarið
09 MAR 2021
Byggingarfulltrúi

VIGRÚS HALLD.
Kt. 100760-3849

ÁRITUN HÖNNUNARSTJÓRA: KT.

SÉRUPPDRÁTTUR ER Í SAMRÆMI VIÐ AÐALUPPDRÆTTI.
VERKNR: DAGS.ÚTG:

NOTES:

- ALL DIMENSIONS ARE IN mm
- ADDITIONAL LOAD FROM INSTALLATIONS IS MAX 0,2 KN/m²
- PROPERTIES OF STEEL IS S355 J2 UNLESS OTHERWISE DEFINED
- THE CONSTRUCTION OF THE ELECTRIC WELDING WILL BE IN ACCORDANCE WITH THE STANDARD EN 1011. WELDING PROCESSES SHALL BE ACCORDING TO ÍST EN ISO 15614. ALL ELECTRIC WELDING SHALL BE PRODUCED BY ELECTRIC WELDERS WHO HAVE THE SPECIFIC RIGHTS ACCORDING TO ÍST EN 287-1.
- BOLTS, WASHERS AND TUBES: HOT GALVANIZED 8.8. ACCT. EN 898-1 AND EN 898-2
- ALL STEEL WORKS SHALL BE HOT GALVANIZED ACCT. CONTRACT

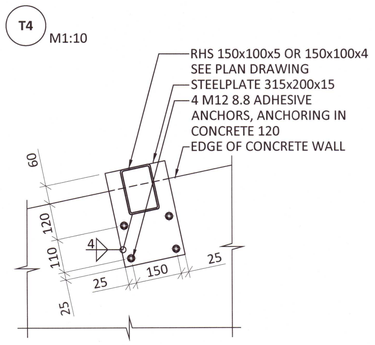

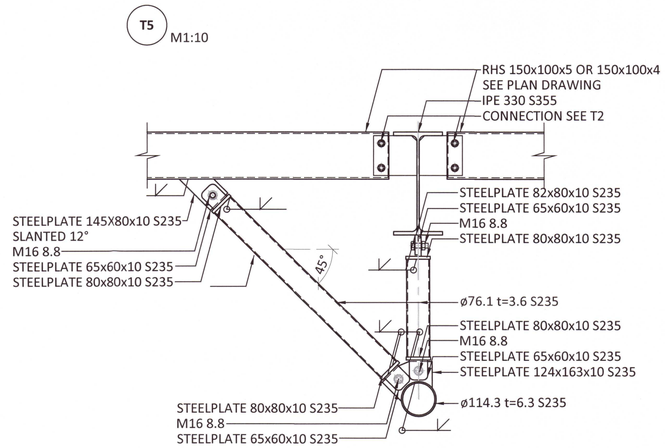

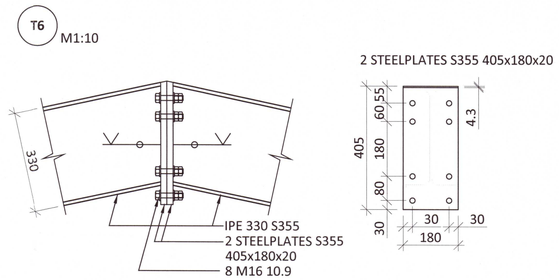

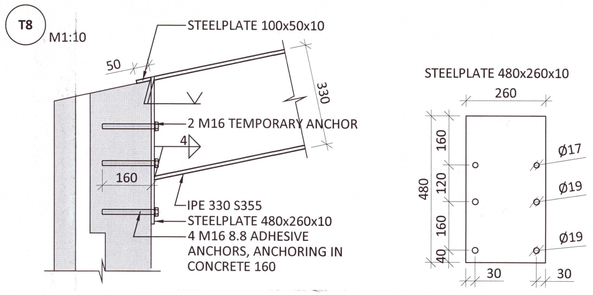

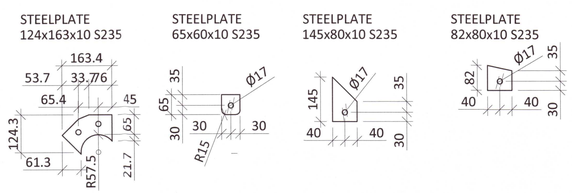

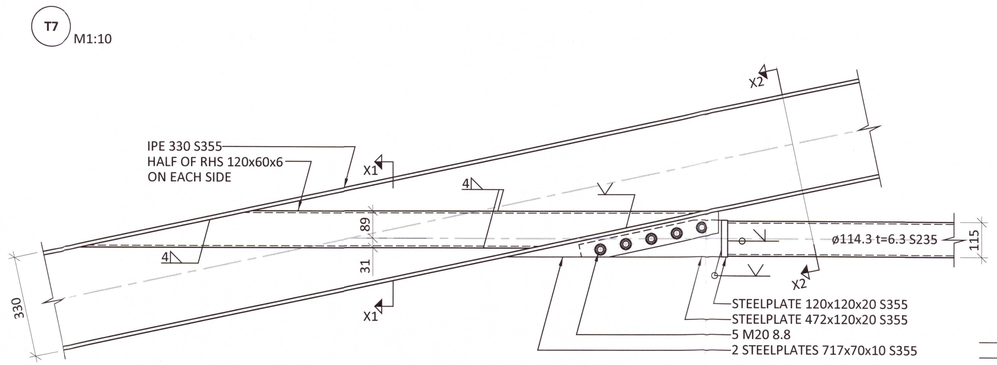

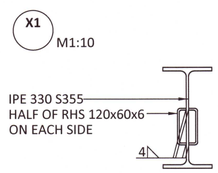

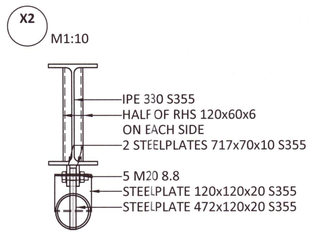

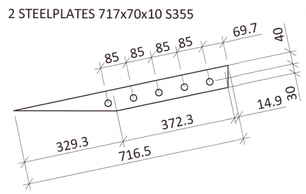

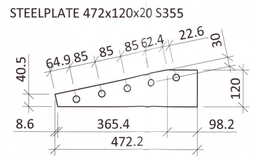

NR.	DAGS.	LÝSING

ferill VERKFRÆÐISTOFA

VATNSENDI

ELDISHÚS - MATSHLUTAR 15 OG 16 — 803 SELFOSS

20210478

BURÐARVIRKI
ÞAKVIRKI
SNIÐ OG DEILI

SAMÞYKKT: KT. 260172-3879

HÖNNUÐUR	YFIRFARIÐ	DAGS. ÚTG.	DAGS. BREYT.
SB sb@ferill.is	ÞÓ	17.02.21	

MKV. (A1)	VERKNR.	TEIKN. NR.	BREYT.
1:50/1:10	19130	1-200	

Ferill ehf Mörkin 1 108 Reykjavík Sími: 575 1600 www.ferill.is

V:\Vatnsendi\803 - Selfoss\Teikningar\1-BURÐARVIRKI\19130-1-110.dwg