ALMENNAR SKÝRINGAR

ALLT LAGNAEFNI SKAL VERA VOTTAÐ SAMKVÆMT BYGGINGAREGLUGERÐ

ÖLL MÁL ERU Í mm, NEMA HÆÐARKÓTAR ERU Í METRUM

MERKINGAR:

HRB MERKIR HREINSIBRUNNUR

GK	"	GÓLFKÓTI
GN	"	GÓLFNIÐURFALL
GNG	"	GÓLFNIÐURFALL MEÐ GEGNUMRENNSLI
ÞN	"	ÞAKNIÐURFALL
SN	"	SVALARNIÐURFALL
EV	"	ELDHÚSVASKUR
SV	"	SKOLVASKUR
UV	"	UPPÞVOTTAVÉL
ÞV	"	ÞVOTTAVÉL
HL	"	HANDLAUG
BK	"	BAÐKAR
ST	"	STURTUBAÐ
VS	"	VATNSSALERNI
ÞS	"	ÞVAGSKÁL
BI	"	SKOLSKÁL (BIDET)
BS	"	BRUNASLANGA
GH	"	GÓLFSTÚTUR FYRIR TENGINGU BAKRENNSLIS HITAVEITU
HRL	"	HREINSILOK
F	"	FALLPÍPA
S	"	HÆÐ Á RENNSLISBOTNI SKOLPLAGNAR
R	"	HÆÐ Á RENNSLISBOTNI REGNVATNSLAGNAR
J	"	HÆÐ Á RENNSLISBOTNI JARÐVATNSLAGNAR
BK	"	HÆÐ Á BRUNNBOTNI

Øa PVC (ST) n %	PÖKKUÐ SKOLPLÖGN ÚR a mm PLAST- EÐA STEINRÖRUM MEÐ n % HALLA
Øa PVC (ST) n %	PÖKKUÐ REGNVATNSLÖGN ÚR a mm PLAST- EÐA STEINRÖRUM MEÐ n % HALLA
Øa PVC (ST) n %	HÁLFPÖKKUÐ REGNVATNS- OG JARÐVATNSLÖGN ÚR a mm PLAST- EÐA STEINRÖRUM MEÐ n % HALLA
Øa PVC (ST) n %	JARÐVATNSLÖGN ÚR PLASTI- EÐA STEINRÖRUM MEÐ MEÐ n % HALLA
Øa PEH	KALDAVATNSHEIMÆÐ ÚR PLAST- EÐA STEINRÖRUM MEÐ n % HALLA
	KALT NEYSLUVATN
	HEITT NEYSLUVATN
	BLANDAÐ NEYSLUVATN
	TÖPPUNARSTAÐUR FYRIR KALT NEYSLUVATN
	TÖPPUNARSTAÐUR FYRIR HEITT NEYSLUVATN
	RENNILOKI MEÐ SPINDLI UPP ÚR JÖRÐU
L	LOFTPÚÐI (SJÁ SKÝRINGARMYND 1)
	FRAMRENNSLI HITALAGNA
	BAKRENNSLI HITALAGNA
• AYÞ	a mm FALLPÍPA, SEM LEIDD ER UPP Í GEGNUM ÞAK
ÚT a	a mm LOFTRÁS MEÐ HETTU

FRÁRENNSLISLAGNIR UTANHÚSS:

ALLT LAGNAEFNI SKAL VERA VOTTAÐ SAMKVÆMT BYGGINGAREGLUGERÐ

LAGNIR SÉU STEINRÖR, STEYPUJÁRNS RÖR, PEH-RÖR EÐA RÖR ÚR STÍFU PVC PLASTI, SAMSKEYTI ÞÉTT MEÐ ÞAR TIL GERÐUM GÚMMÍHRINGJUM EÐA SAMSETNINGUM.

LAGNIRNAR SKAL EKKI LEGGJA MEÐ MINNI HALLA EN 20o/oo NEMA ANNARS SÉ GETIÐ Á TEIKNINGUM. ÖLL HÆÐARMÁL ERU Í METRUM OG MIÐAST VIÐ RENNSLISBOTN Í RÖRUM OG TENGISTYKKJUM.

LAGNIRNAR SKAL LEGGJA Í MINNST 10 cm ÞJAPPAÐ SANDLAG, ÞANNIG AÐ ÞÆR HVÍLI Á BELGJUM EN EKKI MÚFFUM OG SKAL LÖGNIN VERA BEIN MILLI BROTPUNKTA. AÐ OG YFIR LAGNIRNAR SKAL FYLLA MEÐ MINNST 15 cm SANDLAGI. ÞAR SEM PVC LAGNIR VERÐA FYRIR UMFERÐARÁLAGI, SKULU ÞÆR STYRKTAR Á VIÐEIGANDI HÁTT.

FRÁRENNSLISLAGNIR SKAL LEGGJA SKV. ÍST-65, MIÐAÐ VIÐ "AUÐVELD SKILYRÐI" NEMA ANNARS SÉ GETIÐ Á TEIKNINGUM EÐA Í VERKLÝSINGUM.

JARÐVATNSLAGNIR:

ALLT LAGNAEFNI SKAL VERA VOTTAÐ SAMKVÆMT BYGGINGAREGLUGERÐ

SÉ ANNAÐ EKKI TEKIÐ FRAM SKULU JARÐVATNSLAGNIR GERÐAR ÚR Ø100 mm ÖPÖKKUÐUM STEINPÍPUM EÐA Ø100 RAUFUÐUM PVC RÖRUM.

JARÐVATNSLAGNIR SKAL LEGGJA MEÐ 10o/oo HALLA NEMA ANNARS SÉ GETIÐ Á TEIKNINGUM. AÐ OG YFIR PÍPURNAR SKAL FYLLA MEÐ GRÓFRI MÖL, KORNASTÆRÐ 2-20 mm, EINS OG SÝNT ER Á SKÝRINGARMYND 2.

HREINSIBRUNNUR:

ALLT LAGNAEFNI SKAL VERA VOTTAÐ SAMKVÆMT BYGGINGAREGLUGERÐ

HREINSIBRUNNUR, STÆRÐIR SKV. TEIKNINGUM, SKULU GERÐIR ÚR STEINPÍPUM OG KEILUM, MEÐ ÞREPUM NIÐUR Í BOTN OG LOKI ÚR STEYPUJÁRNI EÐA STEINSTEYPU.

ALLAR LAGNIR, AÐRAR EN JARÐVATNSLAGNIR, SKAL TENGJA NEÐST Í BRUNN NEMA ANNAÐ SÉ Á TEIKNINGUM.

FRÁRENNSLISLAGNIR INNANHÚSS:

ALLT LAGNAEFNI SKAL VERA VOTTAÐ SKV. ÁKVÆÐI BYGGINGARREGLUGERÐAR.

LAGNIR SÉU ÚR VIÐURKENNDU PLASTI TIL NOTKUNAR INNANHÚSS EÐA STEYPUJÁRNI OG MINNSTI HALLI SKAL VERA 50o/oo NEMA ANNARS SÉ GETIÐ Á TEIKNINGUM.

FESTINGAR Á FALLPÍPUM SKULU VERA VIÐ HVERJA GÓLFPLÖTU OG TVÆR Á MILLI PLATNA. EITT ÞENSLUSTYKKI SKAL VERA Á HVERRI HÆÐ, EF SAMSKEYTI ERU SOÐIN SAMAN, ANNARS ER NÆGILEGT AÐ DRAGA RÖR TIL Í MÚFFUM T.D. 10 mm TIL AÐ TAKA UPP ÞENSLUNA.

FALLPÍPUR SKAL LOFTRÆSTA UPP Í GEGNUM ÞAK OG EITT HREINSILOK SKAL VERA Á HVERRI FALLPÍPU.

LAGNIRNAR SKAL EINANGRA MEÐ 25 mm GLERULLARMOTTUM OG VEFJA MEÐ SÍSAL-PAPPA EÐA PLASTDÚK.

NEYSLUVATNSLAGNIR:

ALLT LAGNAEFNI SKAL VERA VOTTAÐ SKV. ÁKVÆÐI BYGGINGARREGLUGERÐAR.

HEIMÆÐAPÍPA FYRIR KALT VATN SÉ ÚR ÞEH PLASTI (ATH. MÁL Á PLASTPÍPUM ER YTRÁÞVERMÁL).
NOTA SKAL HITAÞOLIN PLASTRÖRI FYRIR KALT OG HEITT NEYSLUVATN.
HITAÞOLIN PLASTRÖR SKULU VERA Í FLOKKI 2 EÐA OFAR SKV. ISO EVRÓPU STÖÐLUM.
ÞAU SKULU ÞOLA SAMTALS NOTKUN VIÐ 70°C Í 49 ÁR OG VERA Í ÞRÝSTIFLOKKI 10 BÖR.
TENGI SKULU VERA AFSINKUNARÞOLIN.

PÍPURNAR SKAL EINANGRA MEÐ Á M.K. 20 mm STEINULLARHÓLKUM OG VEFJA SÍÐAN MEÐ SÍSALPAPPA EÐA PLASTDÚK EÐA Á ANNAN VIÐURKENNDAN HÁTT.
ÞÁ SKAL ENNFREMUR VEFJA KALDAVATNSLÖGN MEÐ PLASTDÚK EÐA Á ANNAN VIÐURKENNDAN HÁTT ÁÐUR EN EINANGRUN ER SETT Á LÖGNINA.

PÍPUR Í VEGGJUM SKULU LIGGJA MINNST 100 mm YFIR GÓLFPLÖTU. EFST Á ÖLLUM LÓÐRÉTTUM STOFNUM OG HLIÐARGREINUM, SEM ERU LENGRI EN 4 m, SKAL VERA 30 cm LANGUR LOFTPÚÐI, SJÁ SKÝRINGARMYND 1.

ALLAR TENGINGAR VIÐ HREINLÆTISTÆKI ERU Í 16x2,2 mm NEMA ANNARS SÉ GETIÐ Á TEIKNINGUM.

ÁÐUR EN PÍPUTENGINGAR ERU HULDAR SKAL ÞRÝSTIPRÓFA KERFIÐ MEÐ KÖLDU VATNI OG 4 kg/cm² ÞRÝSTINGI. SKAL HANN STANDA Á KERFINU Í 12 klst. ÁN ÞESS AÐ FALLA. EFNI OG VINNA SKAL VERA Í SAMRÆMI VIÐ GILDANDI REGLUGERÐ UM HEITAR OG KALDAR VATNSLAGNIR. ÞRÝSTIPRÓFUN Á PLASTLÖGNUM SKAL GERÐ Á VIÐURKENNDAN HÁTT. ÞRÝSTIPRÓFUN Á PLASTLÖGNUM SKAL GERÐ Á VIÐURKENNDAN HÁTT.

LAGNING OG MEÐFERÐ EFNISINS SKAL VERA Í SAMRÆMI VIÐ ÁKVÆÐI BYGGINGAREGLUGERÐAR OG ÞEIRRA STAÐLA SEM HÚN VÍSAR TIL, Þ.M.T. ÍST 67 OG DS-439

HITALAGNIR:

ALLT LAGNAEFNI SKAL VERA VOTTAÐ SKV. ÁKVÆÐI BYGGINGARREGLUGERÐAR.

PÍPUR SKULU VERA SVARTAR STÁLPÍPUR. PÍPURNAR SKAL EINANGRA MEÐ 20 mm STEINULLARHÓLKUM OG VEFJA SÍÐAN MEÐ SÍSALPAPPA EÐA PLASTDÚK, EÐA Á ANNAN VIÐURKENNDAN HÁTT. GÆTA SKAL ÞESS AÐ EÐLILEG ÞENSLA Í HITALÖGNINNI HINDRIST EKKI.

STÆRÐIR OFNA ERU MIÐAÐAR VIÐ △ T=40°C NEMA ANNARS SÉ GETIÐ Í OFNATÖFLU. Á ALLA OFNA KOMI LOFTTÆMISKRÚFA, STILLITÉ OG SJÁLFVIRKUR FRAMRENNSLIS- (F) EÐA BAKRENNSLISLÖKI (B) EINS OG SAGT ER FYRIR UM Á TEIKNINGUM.

HITABLÁSARAR SKAL TENGJA ÞANNIG AÐ FRAMRENNSLI SKAL TENGT VIÐ ÞANN STÚT SEM LÆGRI ER Á HITABLÁSARANUM.
LAGNIR ÚTI VERÐA EKKI.
LAGNIR INNI SKULU VERA ÚR HITAÞOLNU PLASTI MEÐ SÚREFNISKÁPU (PEX-a).

LAGNAEFNI SKAL UPPFYLLA prEN ISO 15875-1:2001, DIN 4716 OG DIN 4726.

ÁÐUR EN PÍPUTENGINGAR ERU HULDAR SKAL ÞRÝSTIPRÓFA KERFIÐ MEÐ KÖLDU VATNI OG 6 kg/cm² ÞRÝSTINGI. SKAL HANN STANDA Á KERFINU Í 24 klst. ÁN ÞESS AÐ FALLA. ÞRÝSTIPRÓFUN Á PLASTLÖGNUM SKAL GERÐ Á VIÐURKENNDAN HÁTT. EFNI OG VINNA SÉ Í SAMRÆMI VIÐ GILDANDI REGLUGERÐ UM HITALAGNIR.

LAGNING OG MEÐFERÐ EFNISINS SKAL VERA Í SAMRÆMI VIÐ ÁKVÆÐI BYGGINGAREGLUGERÐAR OG ÞEIRRA STAÐLA SEM HÚN VÍSAR TIL, Þ.M.T. ÍST 67 OG DS-439

TENGING HITAKERFIS MEÐ VARMASKIPTI
SKEMATÍSK MYND

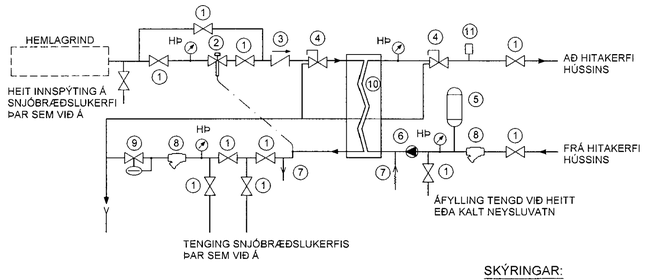

SKÝRINGAR:

(Ú) ÚTBOÐSMÖRK (Í EINSTAKA TILFELLUM GETUR ÞURFT AÐ SKIPTA UM OG LOKA EÐA MÆLA UTAN VIÐ ÞESSI ÚTBOÐSMÖRK)

HÞ HITA- OG ÞRÝSTIMÆLIR

1. KÚLU- EÐA RENNILOKI
2. HITASTÝRÐUR LOKI T.D. DANFOSS AVTB SVIÐ 20°-50°C
3. EINSTEYMISLOKI
4. ÖRYGGISLOKI
5. ÞENSLUKER
6. HRINGRÁSARDÆLA
7. TÆMILOKI MEÐ SLÖNGUSTÚT
8. SÍA
9. SLAUFULOKI
10. VARMASKIPTIR
11. LOFTSKILJA

SKÝRINGARMYND 1.
LOFTPÚÐI

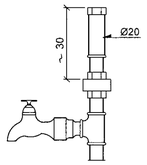

SKÝRINGARMYND 2.
FRÁGANGUR JARÐVATNSLAGNA

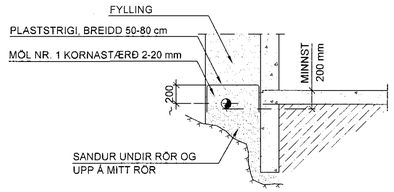

SKEMATÍSK MYND AF TENGINGU OFNA

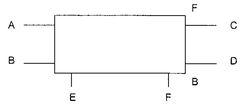

A, B, C, D, E OG F = STAÐSETNING STÚTA
F = FRAMRENNSLISLOKI
B = BAKRENNSLISLOKI

TENGING HITAKERFIS
SKEMATÍSK MYND

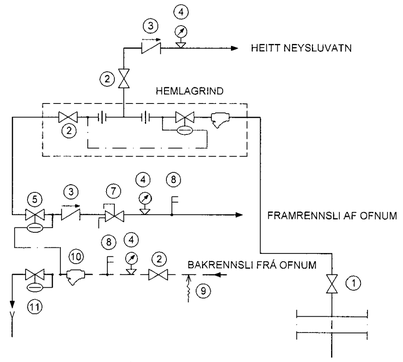

TENGING SNJÓBRÆÐSLUKERFIS
SKEMATÍSK MYND

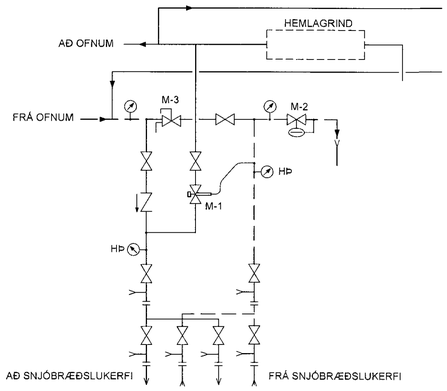

M-1 DANFOSS AVTB, SVIÐ 10-38 EÐA SAMBÆRILEGUR
M-2 SLAUFULOKI STILLING 2,0 kg
M-3 ÖRYGGISLOKI STILLING 2,0 kg

SKÝRINGAR:

1. INNTAKSLOKI (EIGN HITAVEITU)
2. RENNILOKI
3. EINSTEYMISLOKI
4. ÞRÝSTIMÆLIR
5. ÞRÝSTIJAFNARI
7. ÖRYGGISLOKI, YFIRFALL
8. HITAMÆLIR
9. TÆMIKRANI
10. SÍA
11. SLAUFULOKI

KALDAVATNSINNTAK
SKEMATÍSK MYND

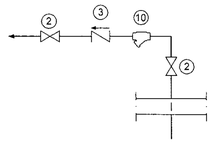

HANNAÐ	TEIKNAÐ SV	YFIRF.	DAGS 28.09.2010	
SAMÞ			Kt: 160368-5519	

Efra sel lóð 2
Hrunamannhreppi

FRÁRENNSLIS-, HITA- OG NEYSLUVATNSLAGNIR

ALMENNAR SKÝRINGAR

VERKFRÆÐISTOFA SUÐURNESJA

Verkfræðistofa Suðurnesja ehf
Vikurbraut 13, 230 Reykjanesbæ
Sími: 420 0100, Fax: 420 0111
Netfang: vs@vss.is

KVARÐI

NR. XXX-XXX VS0-