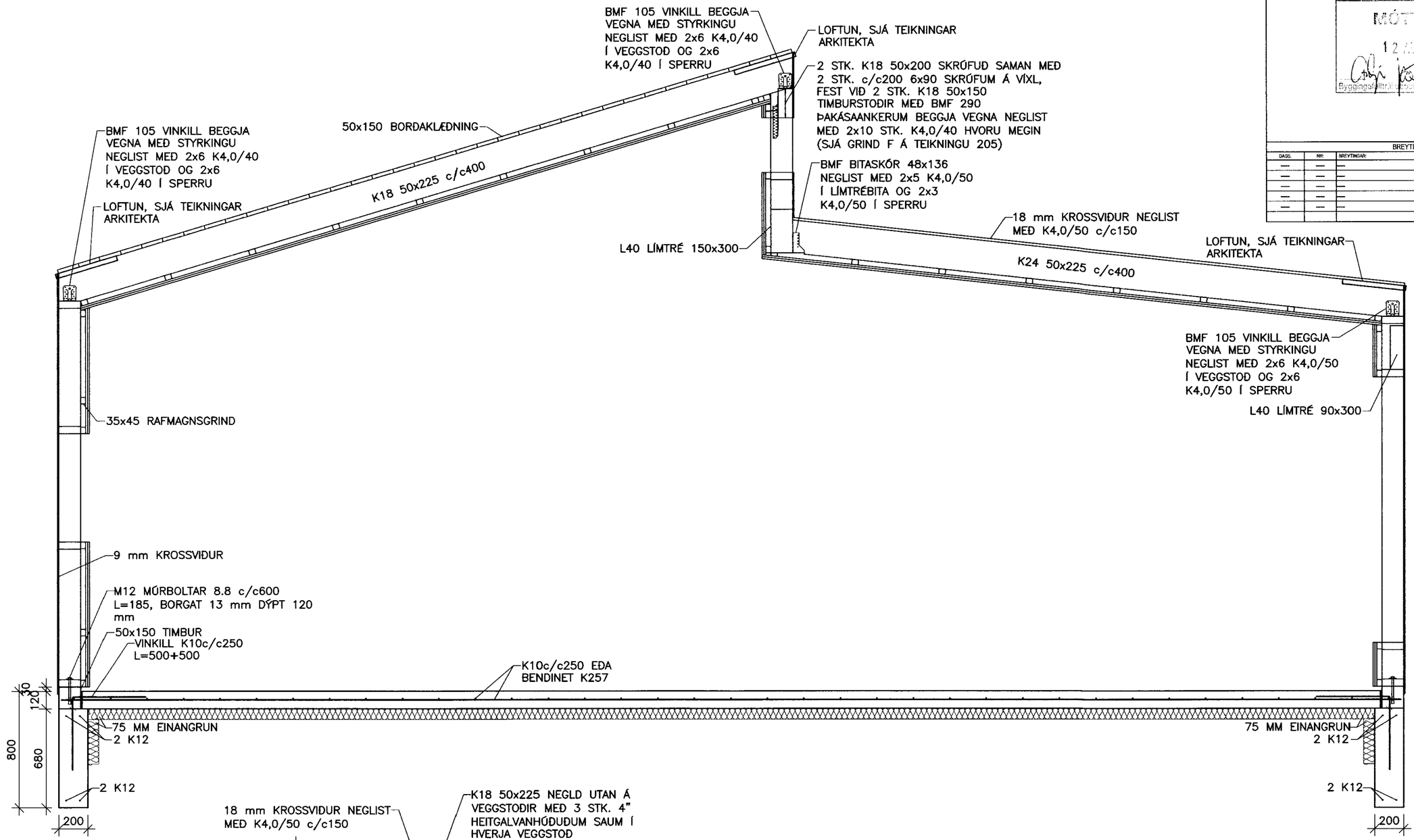

01 SNIÐ
201 1:20

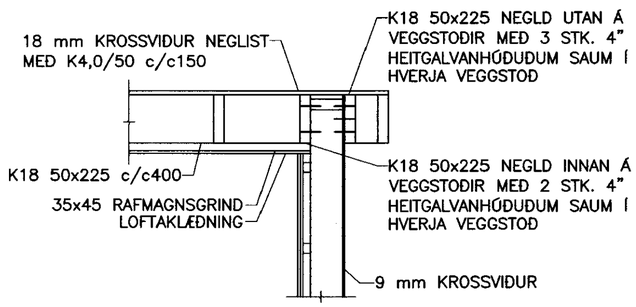

04 SNIÐ
201 1:20

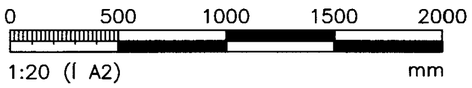

MÓTTEKIÐ
12 AUG. 2010
Byggingafulltrúi Ásbúa, Arnarsýslu og Flóahr.

BREYTINGAR

DAGS.	NR:	BREYTINGAR:	SAMÞ:
—	—	—	
—	—	—	
—	—	—	
—	—	—	
—	—	—	

SKÝRINGAR SJÁ TEIKN. NR.200

VERKFRÆÐIÞJÓNUSTAN EHF

SKEIFAN 19 . 108 REYKJAVÍK . SÍMI: 517 9050 . NETFANG: teknik@teknik.is

HEITI VERKS: ÞVERLÁG 14 HRUNAMANNAHREPPI	HÖNNUÐIR: Jón Guðmundsson 280255-4329; Guðmundur Hansson 151263-3649; Svavar M. Sigurjónsson 180867-3419	DAGS: 21.07.2010	
		GEYMSLUNR.: 201	VERKNÚMER: 10-36
HEITI TEIKNINGAR: BURÐARVRIKI: UNDIRSTÖÐUR OG 1. HÆÐ SNIÐ	SAMÞYKKT: Svavar M. Sigurjónsson	HÚSAGERÐ: TIMBURHÚS	
	ABALHÖNNUÐUR: Orri Árnason 080864-5749	MÆLIKV: 1:20	
HANNAÐ: BÓS; TEIKNAÐ: BÓS; MÆLT: ; YFIRFARÍÐ: SMS	SAMÞYKKT:	TEIKN.NR.: 202	ÚTGÁFA: —

C:\Documents and Settings\Bjorgvin\Desktop\Verkfræðiþjónustan\10-36 Þverlág 14\Teikningar\B-teikn\201 Þverlág 14.dwg

20.7.2010 18:18:11