MÓTTEKIÐ
07 OKT. 2013
Byggingafulltrúinn í Árborgarsvæði og Flóahr.

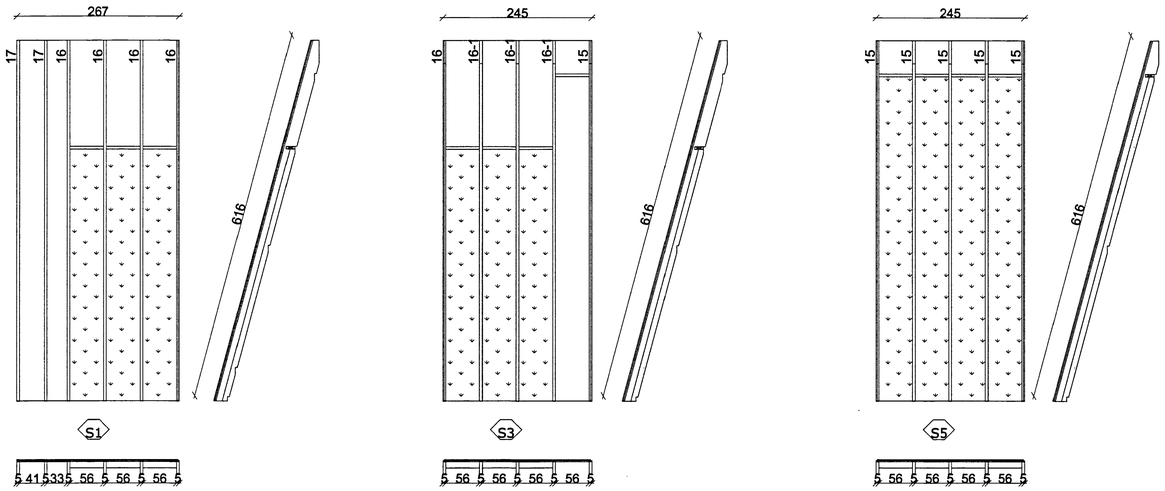

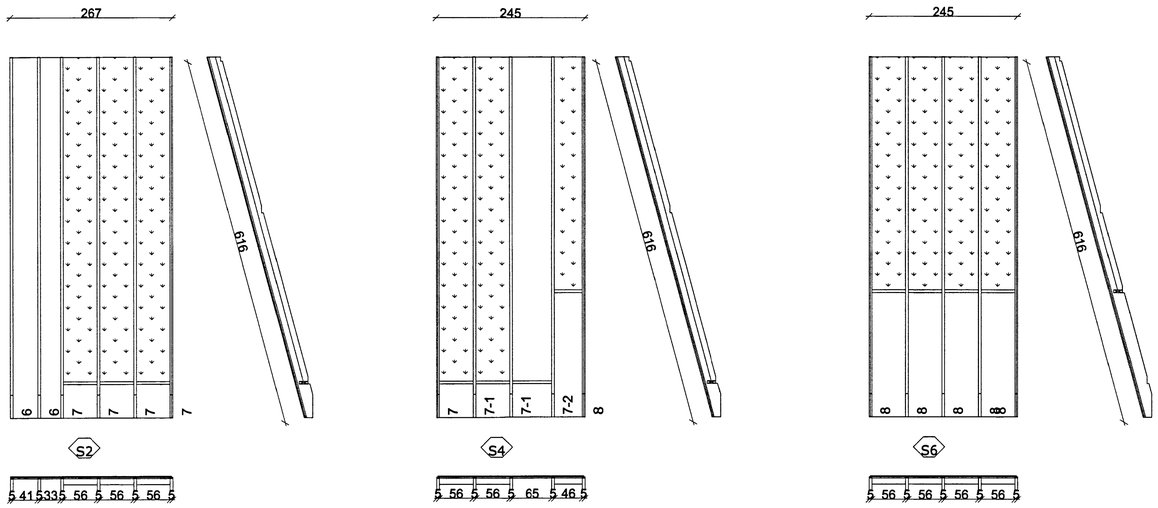

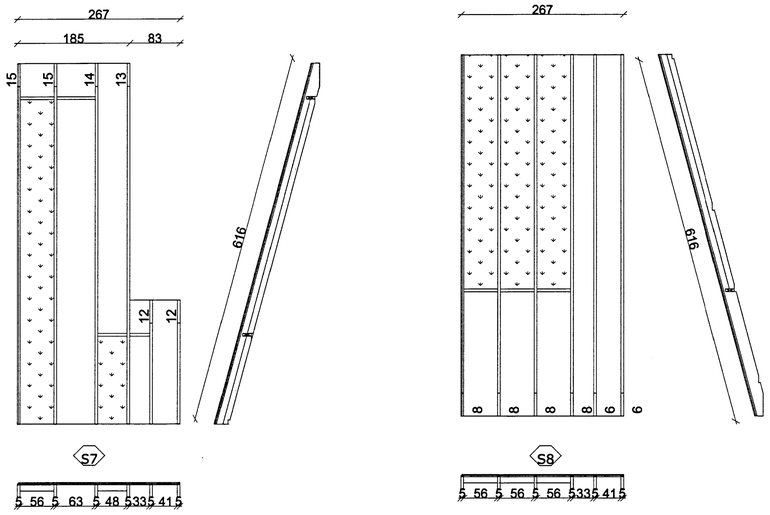

ÞAKEININGAR

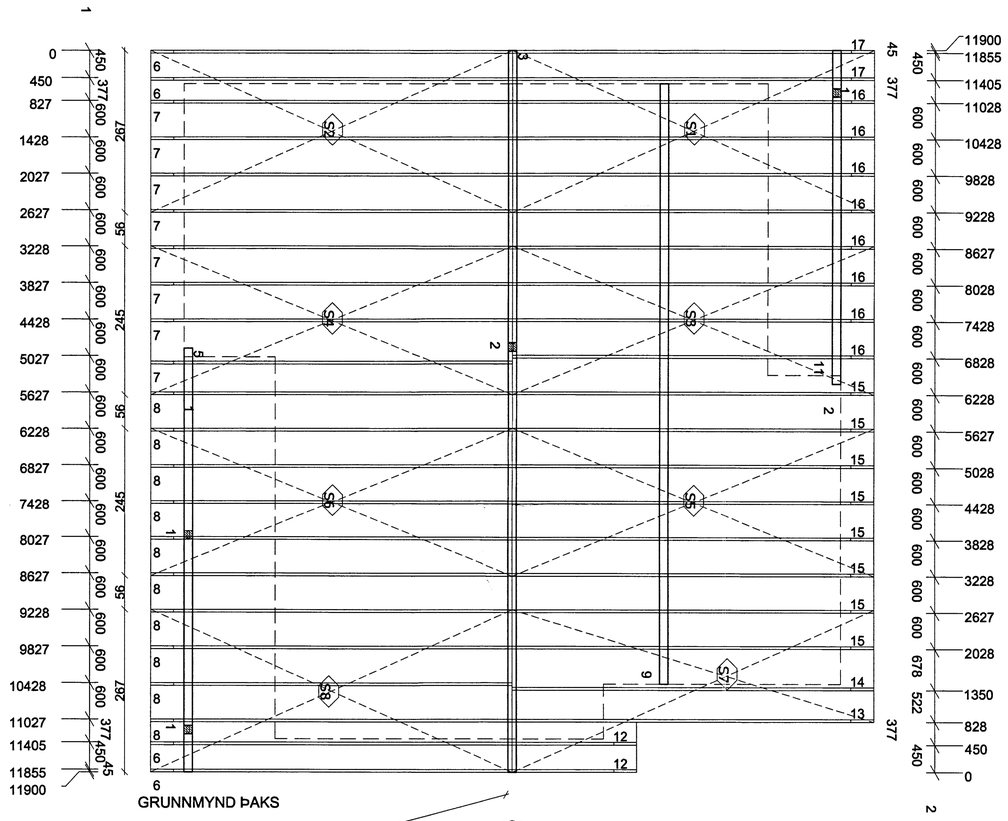

GRUNNMYND ÞAKS

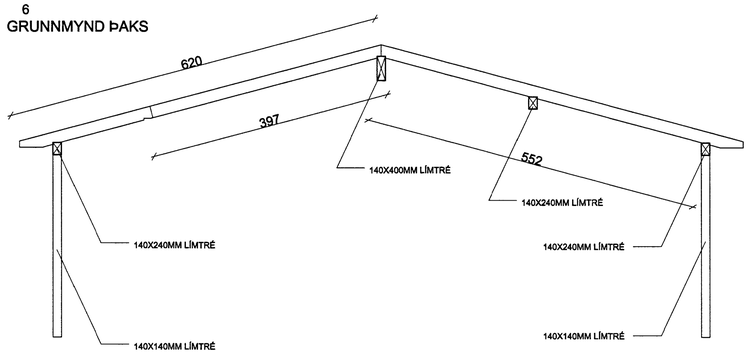

SKURÐUR

ALMENNAR SKÝRINGAR ÞAKVIRKIS:

BURÐARVIRKI TIMBUR A.M.K. K18 OG LÍMTRÉ L40 SKV. ÍST DS 413:1998
HEILKLÆÐA SKAL ÞAK MEÐ NÓTUÐUM OSB PLÖTUM 620X2500mm OG NEGLA MEÐ 65mm GALV. C/C150MM Í HVERJA SPERRU. ÞAKJÁRN SKAL SKRÚFA NIÐUR MEÐ EINNI SKTRÚFU Í HVERJA LÁGBÁRU EFST, NIÐRI OG Á HLIÐUM Í HVERN STALL, ANNARS Í ANNAN HVERN STALL MEÐ SJÁLFSKERANDI ÞAKSKRÚFUM 4x25mm MEÐ ÞÉTTINGU.
ÞAK SKAL LOFTA MEÐ EINU 32mm LOFTUNARRÖRI MEÐ SNJÓVÖRN TD. EIRNETI Í ENDA RÖRS.
X=VINDSTÍFING, PLÖTUKLÆÐNING Á ÞAKI MYNDAR VINDSTÝFINGU.
ALLAR SPERRUR ERU SKRÚFAÐAR NIÐUR Í LÍMTRÉ MEÐ 8x300mm SPAX
ÞAKSPERRUSKRÚFUM EIN UPPI OG EIN NIÐRI ÁSAMT ÞVÍ AÐ SKRÚFA Í MILLI BITA ÞAR SEM HANN ER TIL STAÐAR.
MÆNISBITI ER FESTUR NIÐUR Í VEGGI MEÐ 2 STK. 8 X 180 MM SPAX SKRÚFUM LÁRÉTT FRÁ GRIND HVORU MEGINN.
SÚLUR ERU FESTAR VIÐ LÍMTRÉ MEÐ TVEIM 90X90 VINKLUM OG GEGNUM BOLTAÐ MEÐ 10MM SNITT TEIN IG NIÐUR Í SÖKKUL MEÐ 12MM MÚRBOLTUM.
SKINNUR SKULU VERA UNDIR ÖLLUM FRÓNSKUM SKRÚFUM OG BOLTUM.
ALLAR SKRÚFUR SKULU HERTAR MEÐ HERSLUVÉL.

Teiknistofan Örk
Hafnargötu 90. 230 Keflavík.
Haraldur Valbergsson B.F.I.
Kennitala: 290162-5969
Sími 421-4140, Fax 421-3144

Verk. BÖÐMÓÐSSTAÐIR 11C, BLÁSKÓGABYGGÐ				
ÞAK, SKURÐUR OG SKÝRINGAR				
Hann. HV.	Teikn. HV.	Mkv. 1:50		Teikn.nr:
Samþ.		Dags. 06,08,2013		A100-1301-302