Grunnmynd veggja
1:50

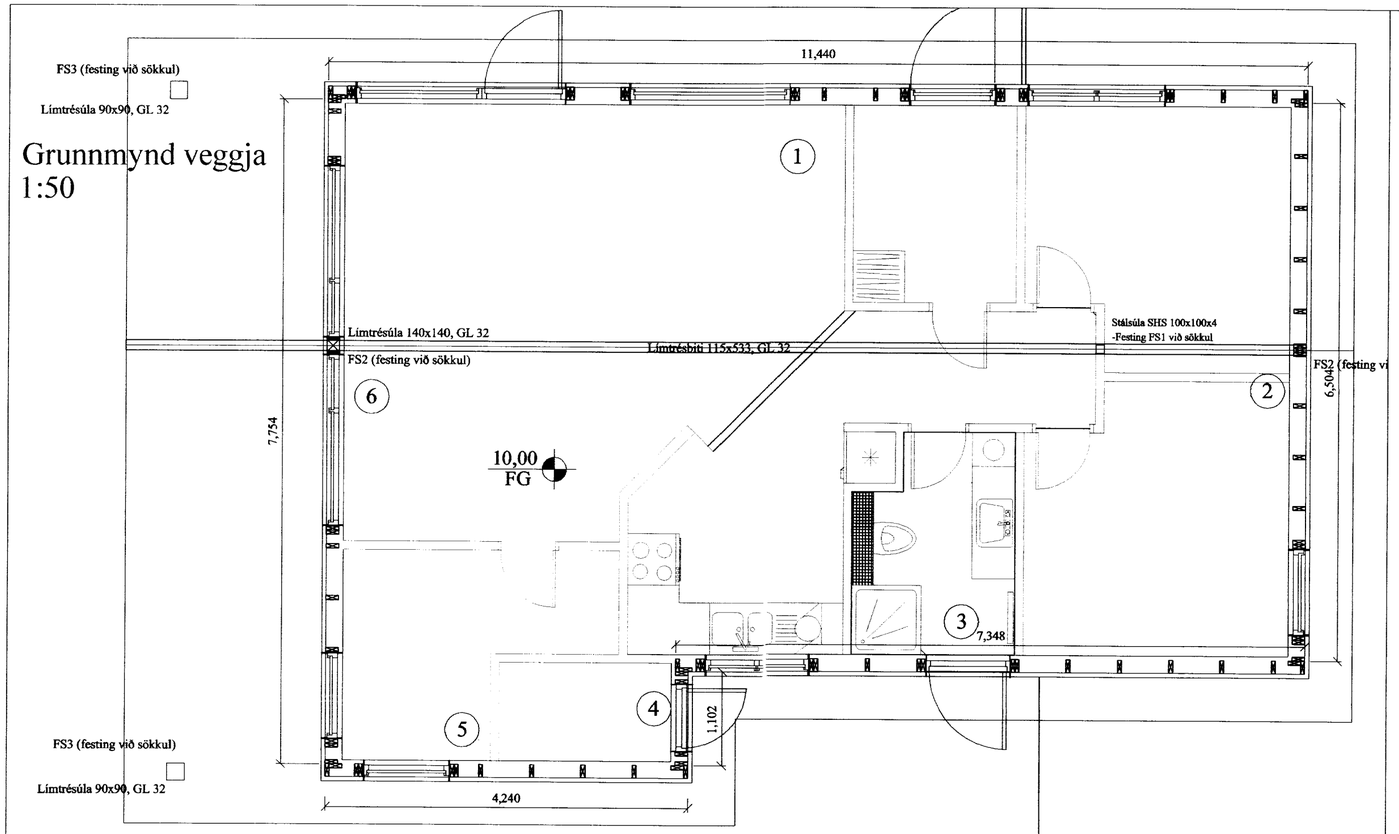

FS 1
1:5

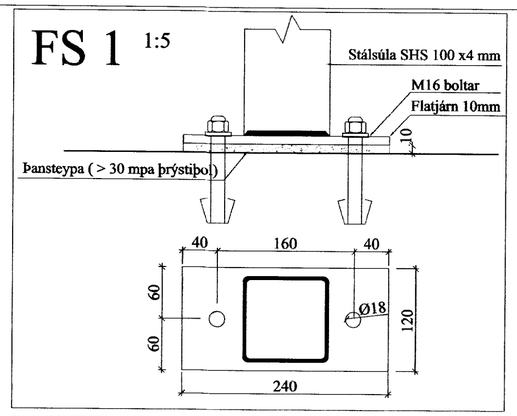

FS 2
1:5

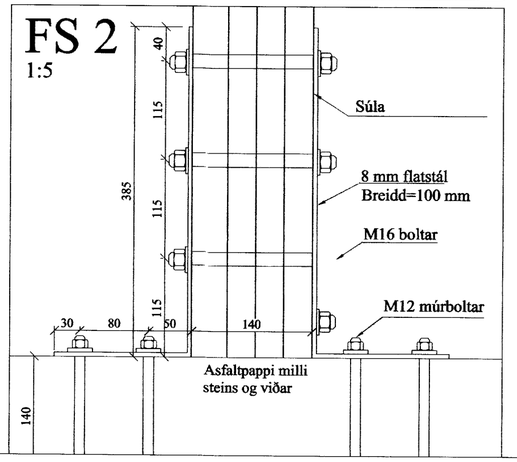

Almennt:

Öll mál skulu staðfest skv. aðalteikningum. Ef eitthvert misræmi er skulu aðalteikningar vera ráðandi, þó ber að láta hönnuði vita af misræmi. Öll mál eru í millimetrum, nema annað komi fram.

Skýringar - trévirki veggja

Allur viður er K18 eða betri skv. DS413. Allan við utanhúss skal fúaverja. Allur saumur og festingar utanhúss skulu vera heitzinkhúðaðar eða ryðfríar. Allar stoðir og lausholt eru $^{48}/_{148}$ nema annað sé tekið fram. Bil á milli miðjulínu stoða skal ekki vera meira en 600 mm. Utan á grind komi 9 mm gufuopinn rakaþolinn krossviður (t.d. birkikrossviður). Krossviður festist með $^{28}/_{65}$ C150 í rakaþolið lím. Þétting (Aerofil-pulsa eða Illmod þéttiborði) komi undir fótstykki.

Festingar á öllum samskeytum:

Saumur $^{38}/_{100}$ minnst 2x2 stk.skáneglist í kross í hver samskeyti. Horn á einingum fest með 12 mm boltum c200 mm

Festing á fótstykki

Múrboltar M12 C600 koma í gegnum fótstykki. Bordýpt = 95 mm og snertidýpt bolta við steyptan flöt => 80 mm.

F1

1 stk.vinkill (BMF) 160 x 50 x 3 x 40. M12 bolti gegnum stoð með 2 stk. 48 mm gaddaplötu. M12 múrbolti, 1 stk./ vinkil (sjá texta um festingu á fótstykki).

F2

2 stk.vinkill (BMF) 160 x 50 x 3 x 40. M12 bolti gegnum stoð með 2 stk. 48 mm gaddaplötu. M12 múrbolti, 1 stk./ vinkil (sjá texta um festingu á fótstykki).

FS1-2

Sjá sérmynd.

FS3

Súluskól (BMF) 100x70, 12 mm bolti gegnum súlu með gaddaskinnu (50 m), teinn innlímdur í undirstöðu (200 mm).

Veggjagrindur
1:50

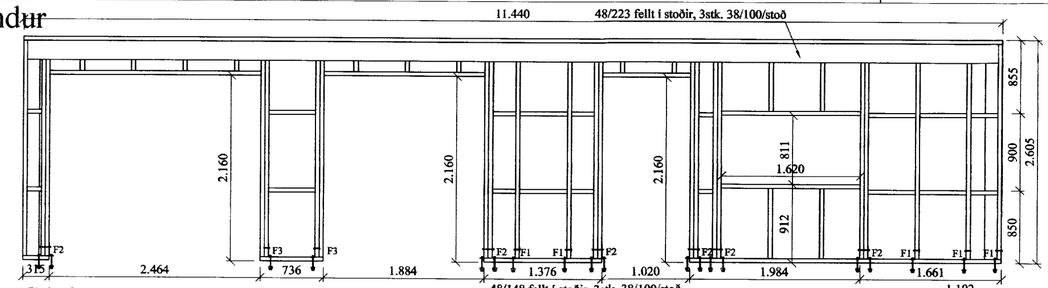

Grind 1

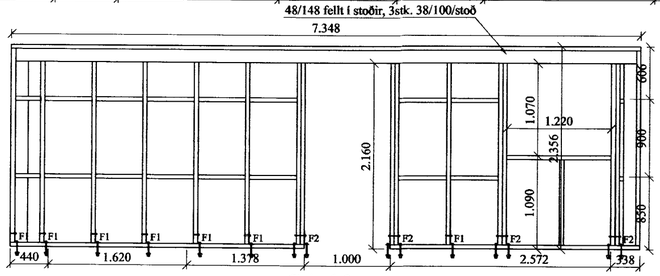

Grind 3

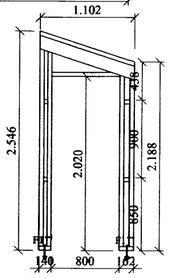

Grind 4

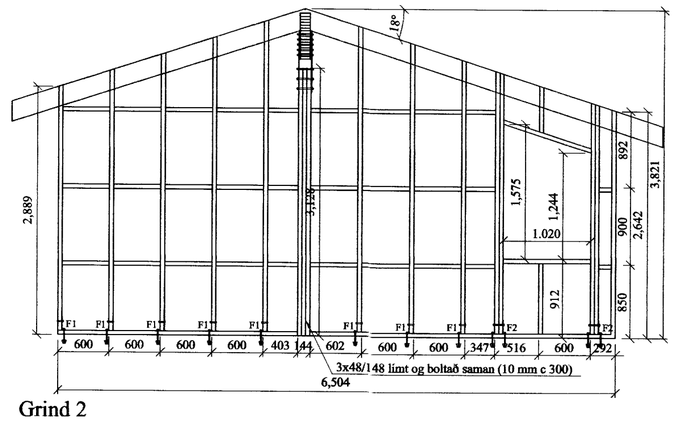

Grind 2

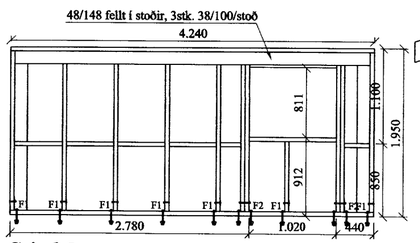

Grind 5

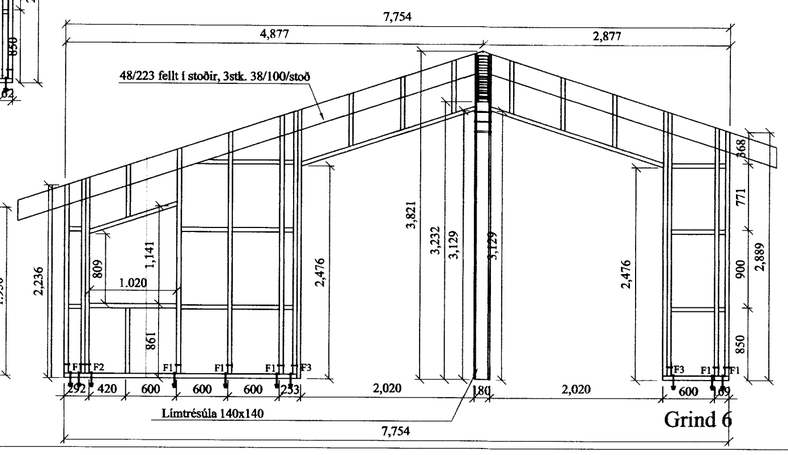

Grind 6

F3

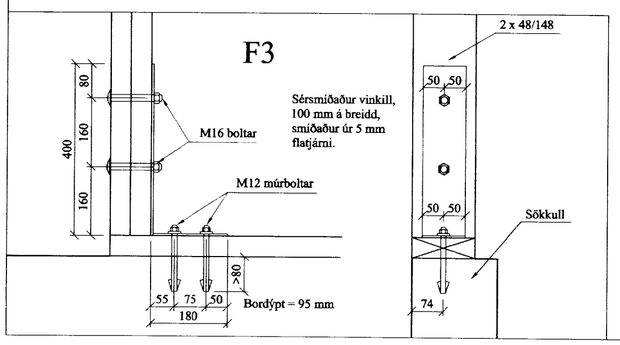

Br. nr.	Dags.	Af.	Breyting
Ⓐ			
Ⓑ			

Asparvík 5 Grímsnesi	Teikn nr: 210
Burðarvirki Veggir	Frumstærð: A2
Dags: 12-3-08 Mkv: 1:50	Hann: GÞS
Samþ: 020162-3099 V.nr: 05 157	Teikn: -

VGS
VERKFRÆÐISTOFA
GUÐJÓNS P. SIGFÚSSONAR EHF.
AUSTURVEGI 42, 2.HÆÐ,
800 SELFOSSI
S: 482 2805, F: 482 3818
NETFANG: VGS@VGS.IS