Skipulags- og byggingarfulltrúi Uppsveita bs.
Yfirfarið
21 JAN. 2014
Byggingarfulltrúi

Grunnmynd grinda
Mkv. 1:50

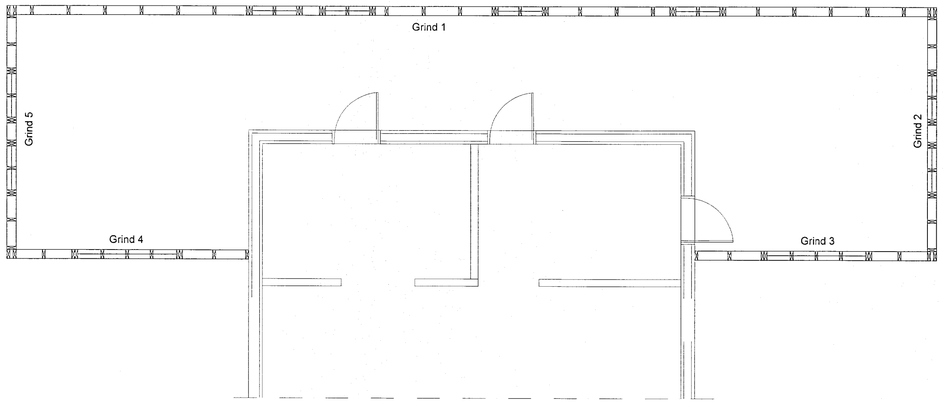

1 / B-102 Deili 1:10

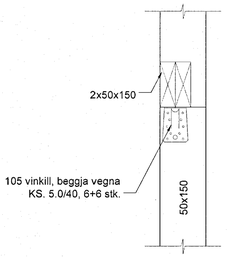

2 / B-102 Deili 1:10

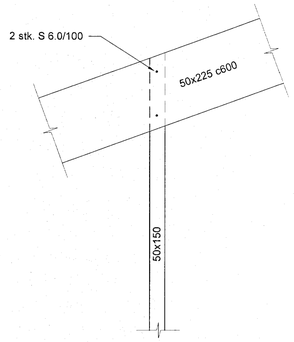

Grind nr. 1 - Séð utan frá
Mkv. 1:50

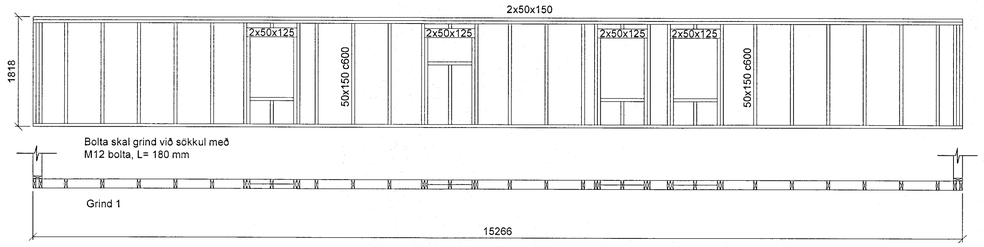

Grind nr. 2 - Séð utan frá
Mkv. 1:50

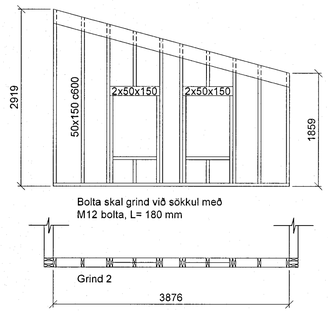

Grind nr. 3 - Séð utan frá
Mkv. 1:50

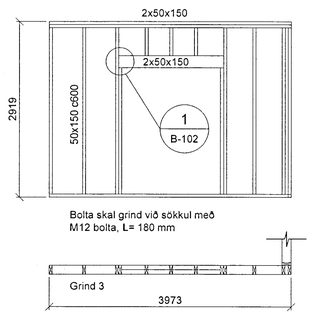

Grind nr. 4 - Séð utan frá
Mkv. 1:50

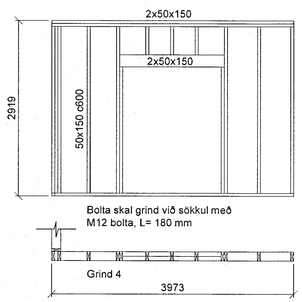

Grind nr. 5 - Séð utan frá
Mkv. 1:50

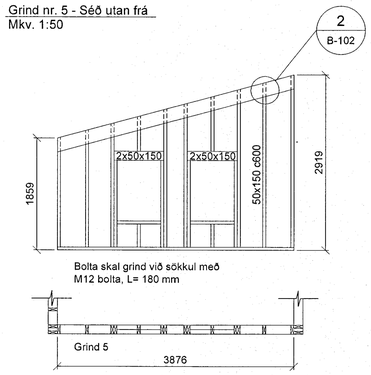

SKÝRINGAR:

ALMENNT:
Sjá almennar skýringar á teikn. nr B-100
Öll ónefnd mál eru í millimetrum (mm).
Hæðarkótar eru í metrum (m).
Málsetning og hæðarkóta innan sviga endurskoðist á byggingarstað.
Óheimilt er að taka mál upp af teikningum.
Öll steypa skal vera C-25/30, nema annars sé getið á teikningum.
GK = Hæðarkóti á endanlegu gólfi.
HK = Hæðarkóti á hrágólfi (steypu).
Göt og raufar koma fram á viðkomandi lagnateikningum.
Boltar skulu vera heitgalvanhúðaðir 8.8 boltar.
Boltar skulu límdir í steypu með boltalími.
Á milli boltahausa og timburs komi skinnur með þvermál 3d og þykkt 0,3d
(þar sem d er þvermál bolta).
Þar sem timbur kemur að steypu komi asfaltpappi á milli.
Málsettar lengdir á boltum eru heildarlengdir.
Timbur skal vera K18 (T1, C18) skv IST INSTA 142.
Þar sem sperrur/stoðir eru tvöfaldar skal festa þær saman
með 2 stk skrúfur 6.0/100 c500 nema annað sé tekið fram.

Mikilvægt er að sannreyna öll mál á byggingarstað

Nr.	Dags.	Breyting	Samþ.
-	-	-	-
-	-	-	-
-	-	-	-
-	-	-	-
-	-	-	-

Frumstærð blaðs	Minnkað í mkv.1:2	Mkv.:	Dags.:	Verk.nr.:	Teikn.nr.:
A:1	A:3	1:10, 1:50	27.05.2013	-	B-102
			Hannað: EH	Teiknað: EH	Yfirf: IB

VERKFRÆÐISTOFA STEFÁNS BJ.
Vikurbraut 13, 230 Reykjanesbæ
Sími: 4 200 100, Fax: 4 200 111
Veffang: http://www.vss.is
Netfang: vs@vss.is
Samþ: Kt. 090856-3249
Samræmingarhönnuður: Kt. 130264-2639

Sumarhús nr. B12 úr landi Norðurkots
Grímsnes- og Grafningshreppur

Burðarvirki
Grindur - Grunnmynd - Útlit og snið grinda