AT 112 121 Snið 1:20

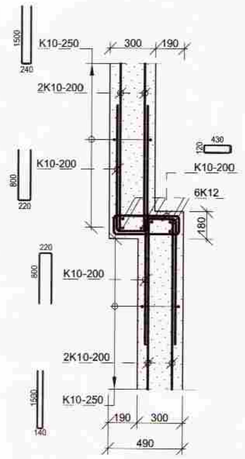

AV 112 121 Snið 1:20

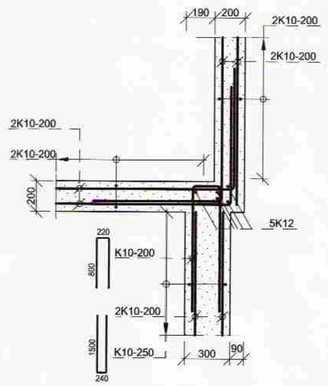

AU 112 121 Snið 1:20

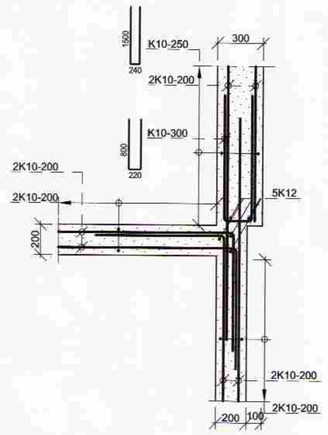

AX 112 121 Snið 1:20

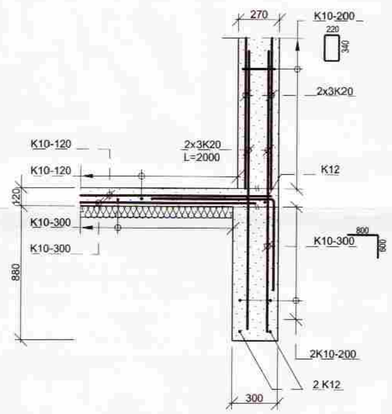

AY 112 121 Snið 1:20

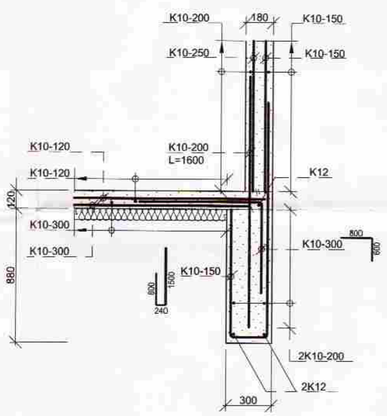

AZ 112 121 Snið 1:20

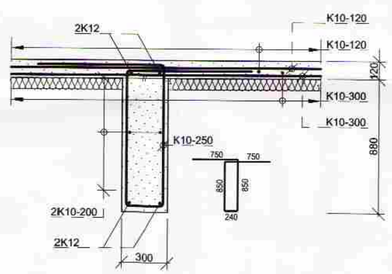

AÞ 112 121 Snið 1:20

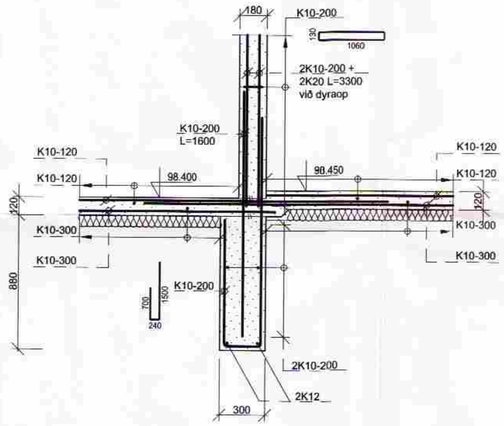

AÆ 112 121 Snið 1:20

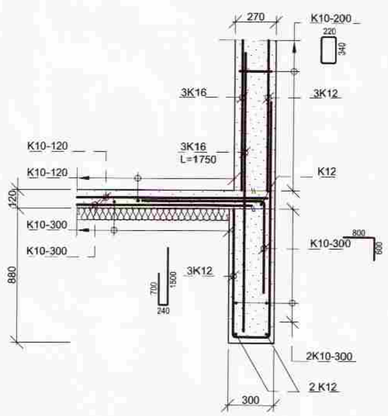

Skýringar.

Öll mál eru í mm. nema hæðarkótar í m.

Sjá almennt skýringablað,
teikning Línuhönnunar B-101 og B-102 og almennan frágang við op B-103.
Sjá einnig viðeigandi verklýsingar Línuhönnunar, ásamt teikningum og verklýsingum annarra hönnuða sem tilheyra þessu verki.

ÚTG.	BREYTING	DAGS.	NAFN	YFIRF.

A1

Borg í Grímsnesi
Sundlaug og íþróttahús
Undirstöður og plata yfir kjallara
Snið - jarðbending

TEIKNINÚMER	MÆLIKVARÐI	ÚTGÁFA
EF04BG B-122	1:20	

		NAFN	DAGSETNING
Línuhönnun verkfræðistofa SÍMI: 585 1500, FAX: 585 1501	HANNAÐ	HbG/	01.11.2005
	TEIKNAÐ	SRG/HIS	01.11.2005
	YFIRFARIÐ	AF	18.11.2005
SAMÞ.			

M:\Eignarhaldsfélagið Fasteign\Borg í Grímsnesi\Teikn LH\Sundlaug og íþr\Burðarþ\Snið