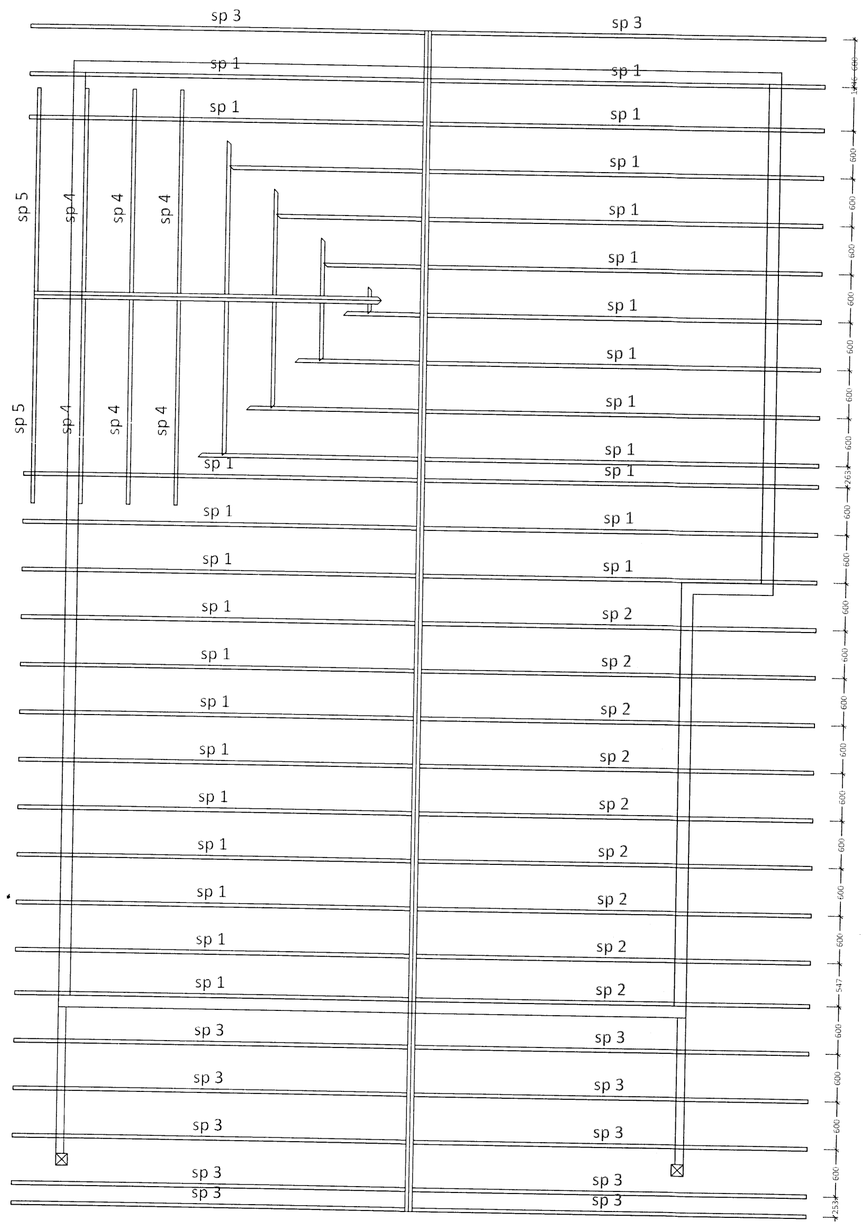

Sperruuppröðun 1:50

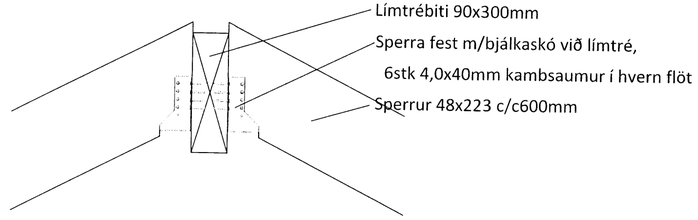

Frágangur á sperrum við mæni 1:10

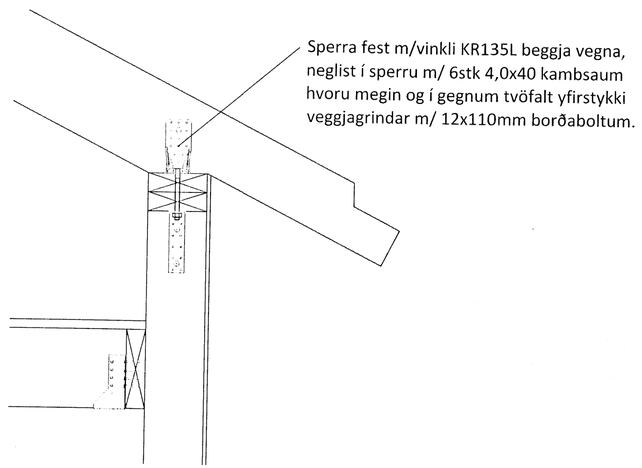

Frágangur á sperrum við veggi 1:10

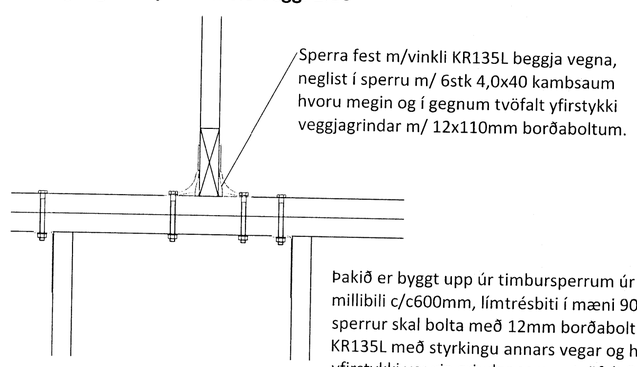

Festing á sperrum við veggi 1:10

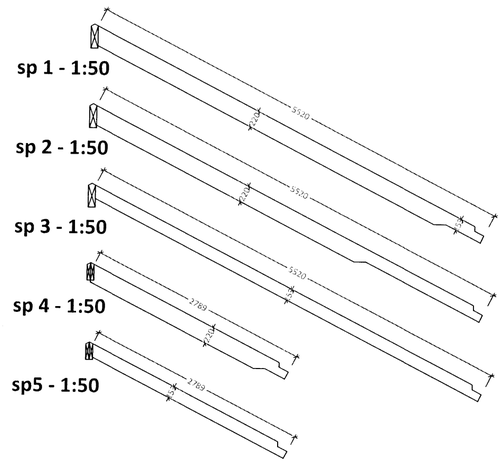

Þakið er byggt upp úr timbursperrum úr 48x223 með mesta millibili c/c600mm, límtrésbiti í mæni 90x300mm. Allar sperrur skal bolta með 12mm borðaboltum í gegnum vinkla KR135L með styrkingu annars vegar og hins vegar í gegnum yfirstykki veggja grindar sem er tvöfalt 2x48x148 og við mænisbita með bjálkaskó við sperru boltast í gegnum sperru og neglist í límtré m/ 16stk 4,0x40mm kambsaum. Ofan á þakið kemur 25x150 sem neglist með 75mm saum. Neðstu fimm borðin skulu nelgd með 4x75 í hverja sperru, eins í fyrstu þrjár sperru á göglum, annars 3x75 í hverja sperru.

Allt timbur í burðarvirki þaks skal vera styrkleikaflokkað í a.m.k. K18 skv ÍST-DS 413.

Allur saumur og boltar skulu vera heitgalvanhúðaður.

Byggingarfulltrúi

Nr.	Dags.	Breyting	Hannað

Verkheiti:
Frístundahús

Heimilisfang:
Dvergahraun 23, Miðengi Árnessýslu

Teikning:
Verkteikning
Þakvirki
-
-

Hannað: Guðni
Teiknað: Húnbogi
Mælikvarði: sjá teikn
Blaðastærð: A2
Dags.: 05.05.2014
Verk. Nr.: XX-XXXX

Undirskrift og kennitala hönnuðar:
Guðni S. Sigurðsson 250582-4479

Undirskrift og kennitala hönnunarstjóra:

Guðni S. Sigurðsson
Selás 13, 260 Reykjanesbæ
Sími: 868-0528
Netfang: www.riss.is

Teikning nr. 204
Útgáfa 1

HÖNNUÐUR ÁSKILUR SÉR ALLAN RÉTT Á TEIKNINGUM - FJÖLFÖLDUN ER HÁÐ SKRIFLEGU SAMÞYKKI