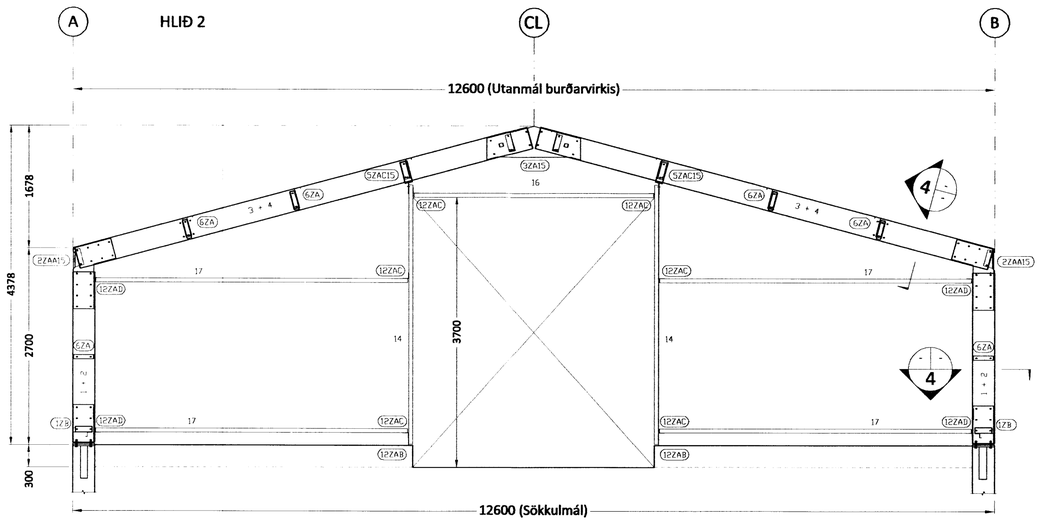

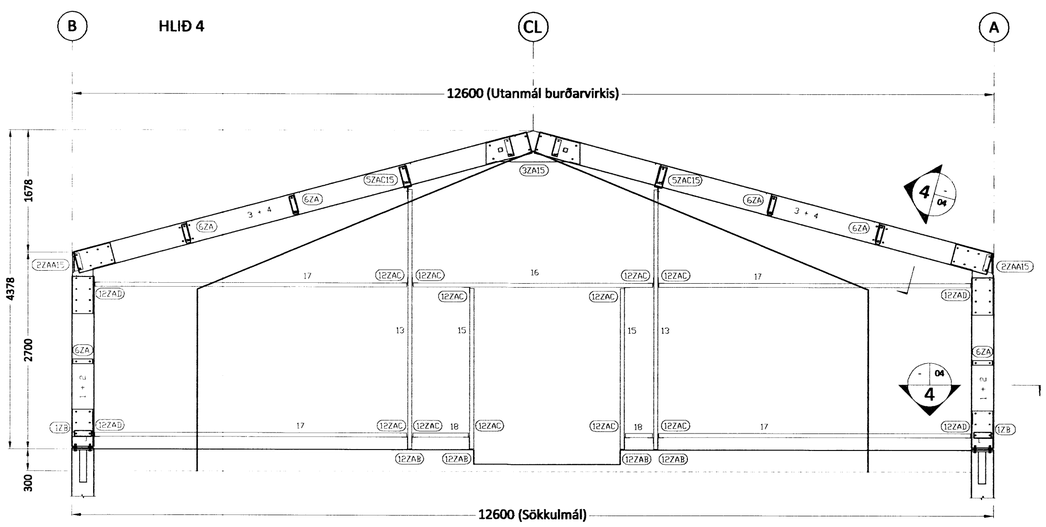

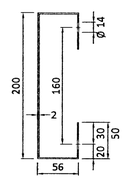

Nr. 13-22:
C - STÁLÁS - 200, t=2,0
Mkv. 1:5

MÓTTEKIÐ
09 MAI 2012
Byggingafulltrúi uppr. Ámessýslu og Flóahr.

Útgáfa:	Dagsetn:	Af:	Skýring:
Ú1	16.08.10	GRG	Frumútgáfa

CEDRUS EHF.
TEIKNI- OG VERKFRÆÐIÞJÓNUSTA
BAUGSTJORN 12, 800 SELFOSS, S: 482-1166
WWW.CEDRUS @ SIMNET.IS S: 863-3004

HAMRAR 2
801 Selfoss
Reiðskemma, mhl. 18

Teikninúmer: 200-03

Burðarvirki:
Ásýndir gafla
Stálprófílar

Mælikvarði: 1:50 1;5

Hannað: Gísli Rafn Gylfason | Teiknað: Gísli Rafn Gylfason
Dagsetning: 16.08.2010 | Verknúmer: 10 012 | Frumstærð: A2
Ábyrgðarm. og rétthafi: Valur Arnarson V.A. 051073-5099