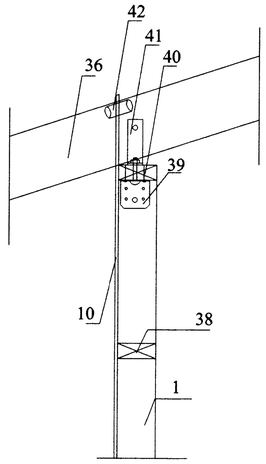

SNIÐ Í HÚSHLIÐ
FESTING SPERRU

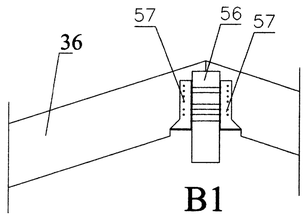

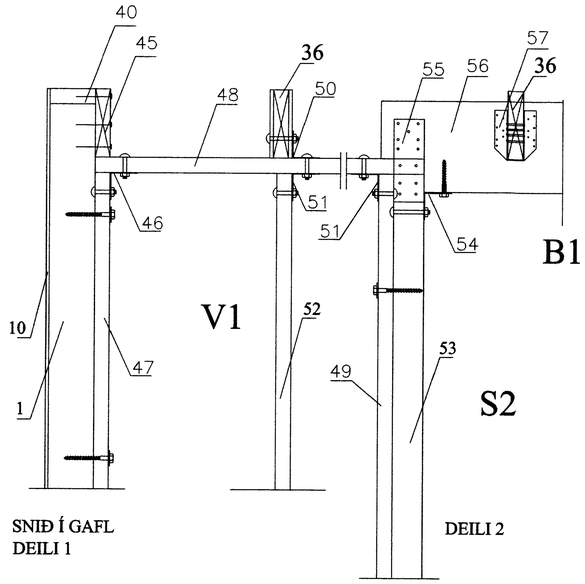

SNIÐ Í GAFL
DEILI 1

DEILI 2

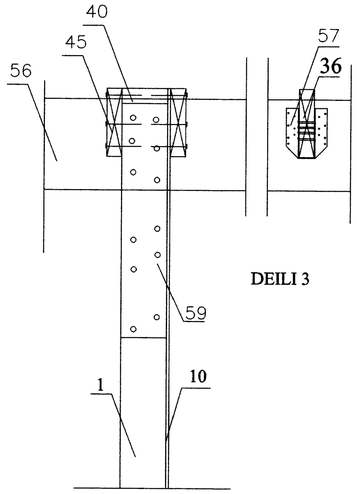

DEILI 3

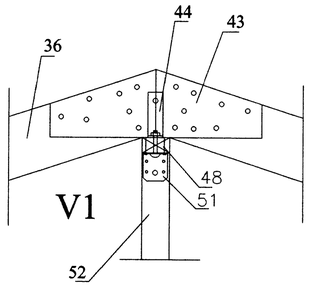

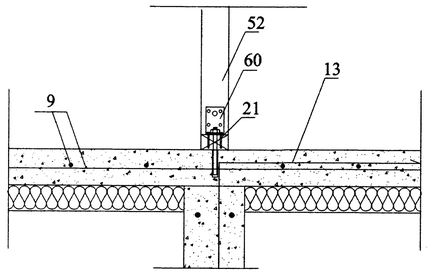

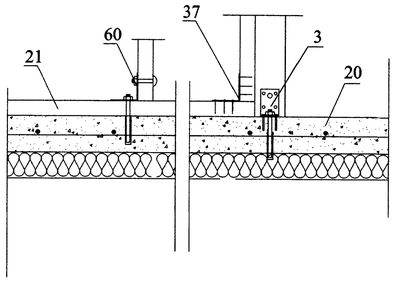

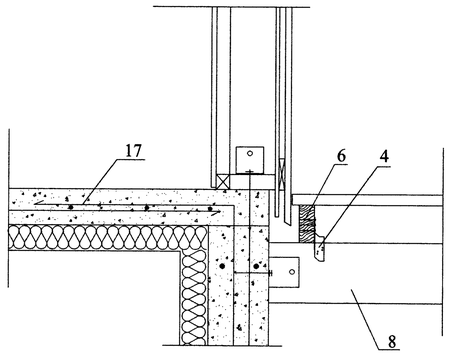

A

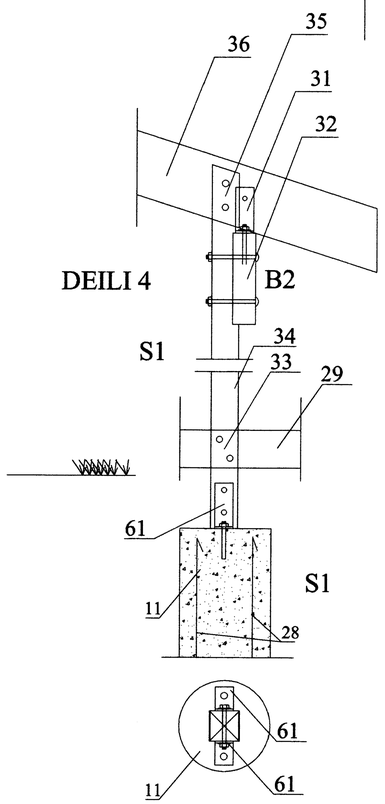

DEILI 4

B2

S1

S1

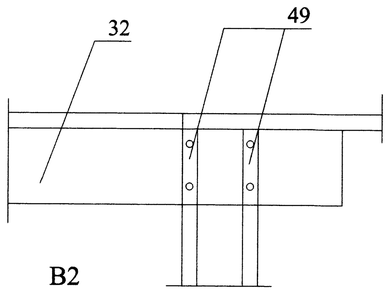

B2

DEILI 5

Merkingar.

1. Útveggjastoð 50x125 c/c 60 cm.
2. Vinkill BMF 90 borðabolti 10x70 í gegnum stoð og fr. skrúfa 10x170 ofan í gafl gólfbita. (á eingöngu við gafla)
3. Vinkill BMF 150x50x50x8 beggja megin við súlu maskínubolti 14x140 í gegnum súlu og múrbolti 12x100 1 stk. í hvern vinkil ofaní plötu
4. BMF þakásanker 170 1 stk hvoru megin við gólfbita negling 4 stk kambsaumur 40/50 í bita og dregara
5. Pallaklæðning 35x95
6. Gólfbiti útipalls 50x125 c/c 60 cm. sjá grunnmynd
7. BMF þakásanker 170 negling kambsaumur 40/50 4 stk. í gólfbita palls og 4 stk. í dregara
8. Gólfdregari 2x50x200 með 20 mm. millibili boltist saman með borðaboltum 10x140 c/c 100 cm.
9. Járnbending plötu á þjappaðri fyllingu K-189 járnamotta
10. Negling krossviður við grind 2½" galv. c/c 15 cm.
11. Undirstöður steinsteyptar súlur D=30 cm ofaná frostörugga fyllingu
12. Sperruskór 51x90 negling 4 stk. kambsaumur 40/50 í hvorn væng
13. K-10 L=60x60 cm c/c 20 cm vinkilbeygt úr sökkulvegg inní plötu
14. Útveggjaklæðning 20 mm. þykk
15. 20 mm. loftrúm milli klæðningar og krossviðs
16. 9 mm. vatnsheldur krossviður klæddur á grind sjá neglingu í lið 10
17. K-10 L0 60x60 cm c/c 20 cm vinkilbeygt úr sökkulvegg inní plötu
18. 0,20 mm. þolplast
19. 150 mm. steinullareinangrun milli gólfbita
20. Steinsteypt plata á þjappaðri fyllingu plötuþykkt 12 cm.
21. Undirstykki innveggjagrindar 45x95
22. Vinkill BMF 105, borðabolti 10x70 í gegnum gólfbita og borðabolti 10x70 í gengum hliðarstykki gólfs
23. Lagnagrind útveggja 35x35
24. Undirstykki útveggjagrindar 50x125 skrúfist ofaní gólfbita m. fr. skrúfum 10x170 1 stk. í hvern bita og c/c 60 cm. langsum í bita í gegnum vinkil
25. Vinkill BMF-90 borðabolti 10x70 í gengum stoð og fr. skrúfa 10x170 ofan í hliðarstykki gólfbita.
26. 50x150 hliðarstykki golfs fest við gólfbita, sjá nr. 22
27. Vinkilstál 50x50x5x500 maskinub. 12x240 2 stk. í gegnum dregara og múrb. 12x120 2 stk. inní undirstöðu sjá staðsetningu á grunnmynd
28. Járnbending í sökkulsúlur 2 K-12 löðrétt í hverja súlu
29. Gólfbiti palls 50x125.
30. Festing bita við útveggjastoð 4 stk. borðab. 10x160.
31. Vinkill BMF 160x40x50x3 1stk. hvoru megin við sperru borðabolti 12x70 í gegnum sperru og fr. skrúfa 10x140 1stk. ofan í bita.
32. Biti B1 75x225
33. Borðabolti 10x200 2 stk. í gegnum gólfbita og límtrésúlu
34. Límtrésúla 90x90
35. Borðabolti 10x220 2 stk. í gegnum sperru og súlu.
36. Sperra 50x225
37. Vinkill BMF 90 negling 4 stk. kambs. 40/50 í hvorn væng
38. Lausholt 50x125 skánegling 2 stk. 3" galv. í hvern enda
39. Vinkill BMF 90 borðabolti 12x70 í gegnum stoð og borðabolti 12x70 í gegnum reimstykki útveggjar
40. Reimstykki útveggjar 50x125 einfalt á göflum en tvöfalt á hliðum
41. Vinkill BMF 160x40x50x3 borðabolti 12x70 í ggegnum sperru og borðab. 12x110 í gegnum tvöfalt reimstykki
42. Útlofunarrör Ø 32 mm 1 stk. í hvert sperrubil
43. Laski 15 mm vatnsheldur krossviður 30x70 cm beggja megin við sperru, negling kambsaumur 40/50 18 stk. í hvern laska í vatnshelt trélím.
44. Vinkill BMF 160x40x50x3 borðabolti 12x90 í gegnum sperru og borðab. 12x70 í gegnum reimstykki
45. Sperra 50x225 negld með 4" galv. 1 stykki í hverja stoð og c/c 60 í reimstykki útveggjagrindar.
46. Vinkill BMF 90 borðabolti 12x70 1 stk. í gegnum yfirstykki innveggjagrindar og 1 stk. í gegnum stoð.
47. Stoð innveggjagrindar skrúfist í útveggjagrind með fr. Skrúfum 10x110 c/c 60
48. Yfirstykki innveggjagrindar 45x95
49. Stoð innveggjagrindar skrúfist í límtrésúlu með fr. Skrúfum 10x110 c/c 60
50. Vinkill BMF 160x40x50x3 borðabolti 12x70 í gegnum reimstykki innveggjagrindar og borðabolti 12x90 í gegnum sperru.
51. Vinkill BMF 90 borðabolgi 12x70 í gegnum reimstykki innveggjagrindar og borðabolti 12x70 í gegnum stoð.
52. Stoð innveggjagrindar 45x95.
53. Límtrésúla 95x95.
54. Vinkill BMF 90 borðabolti 12x110 í gegnum límtrésúlu og fr. Skrúfa 12x110 upp í límtrébita.
55. BMF gataplata 90x240 1 stk. hvoru megin. negling kambsaumur 40/50 8 stk. í hvern enda.
56. Límtrébiti 90x300
57. Sperruskór BMF 50x165 negling kambsaumur 40/50 6 stk. í hvern væng.
58. 25x100 neglt uppundir gólfbita með 3" galv. c/c 25 cm
59. Laski 50x125 1 stk. hvoru megin. Neglin 4" galv. 8 stk. í hvorn enda.
60. Vinkill BMF 90 borðab. 12x70 í gegnum stoð og innsteyptur snittteinn ofaní plötu sökkul
61. BMF vinkill 150x50x40x8 múrb 12x140 ofaní steypta undirstöðu og maskinub 12x120 í gegnum súlu

SUMARHÚS Á LÓÐ NR. 116 Í LANDI HALLKELSHÓLA
GRÍMSNESHREPPI ÁRNESSÝSLU.
SNIÐMYNDIR ÞAK OG UNDIRSTÖÐUR
25. MAI. 2006. **MKV. 1 : 10.**

Jóhannes Pétursson 010448-3959 S - 567-5107

Sigurður Sigurðsson 021146-2349 S - 566-6613

ABS teiknistofa S - 566-6613 . 567-5107.

Nr. SN2