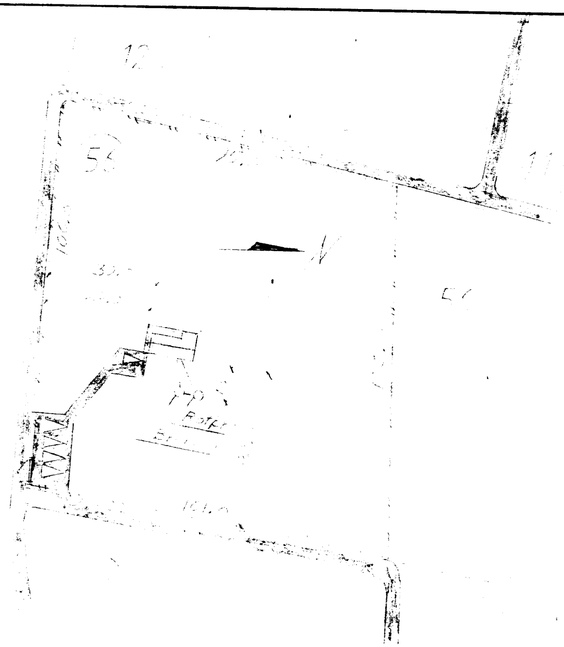

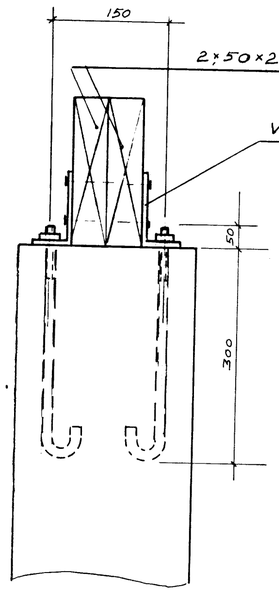

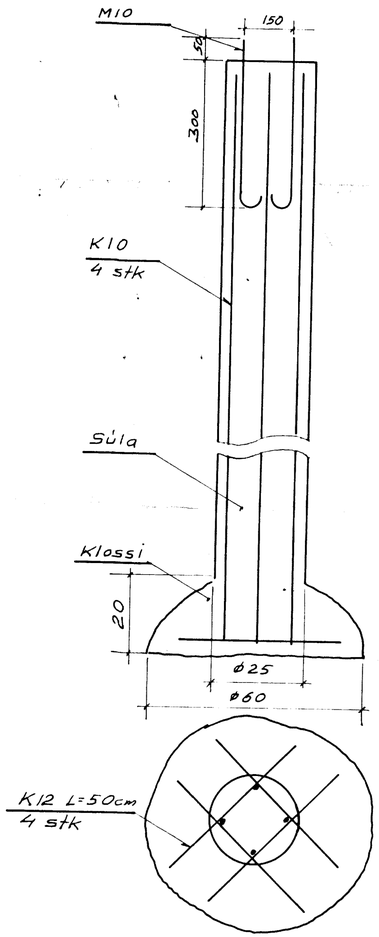

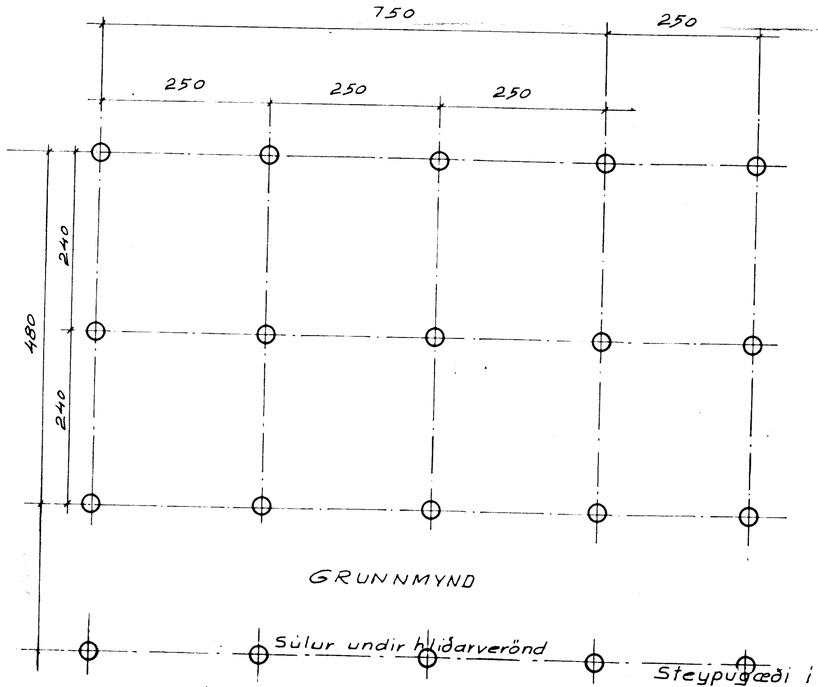

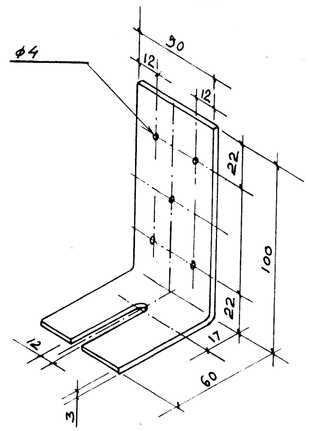

Steypugæði í undirstöðum S=160. Jarðvegur undir súlum þarf að þola álag 7 t/m2

... LANDI: Hallkellshola Grimsneshr Arness Lóð nr. 56 Stærð lóðar 0.98 ha.		
MKV 1:50 1:10	...ANDI: Johanna Clausen Blesugróf 7 108 Reykjavík K: 240851-4581	D: T: KM R SH
		N 4-1 klakkur