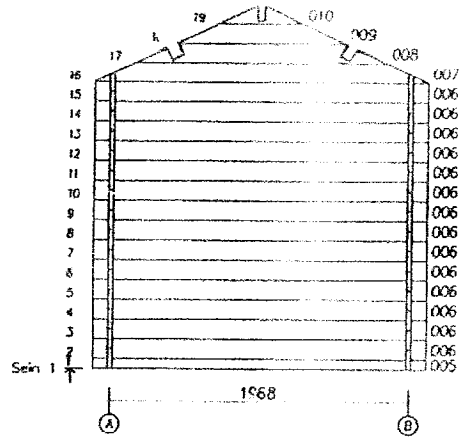
Sein 1
1968
A
B

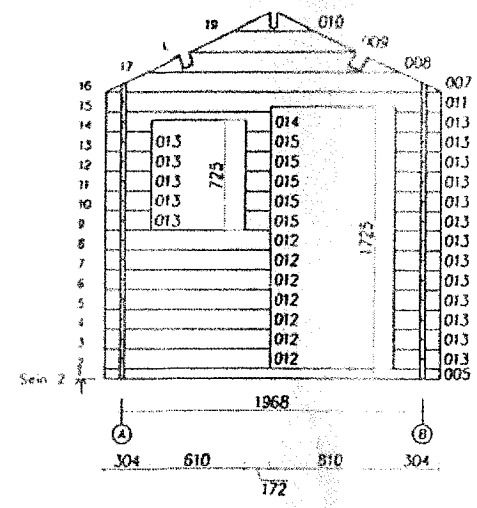
Sein 2
1968
A
B
304
610
610
304
172
725
1725

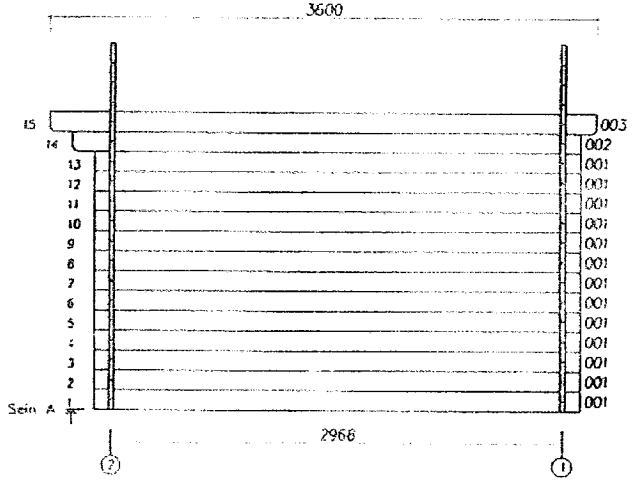
3600
Sein A
2968
2
1

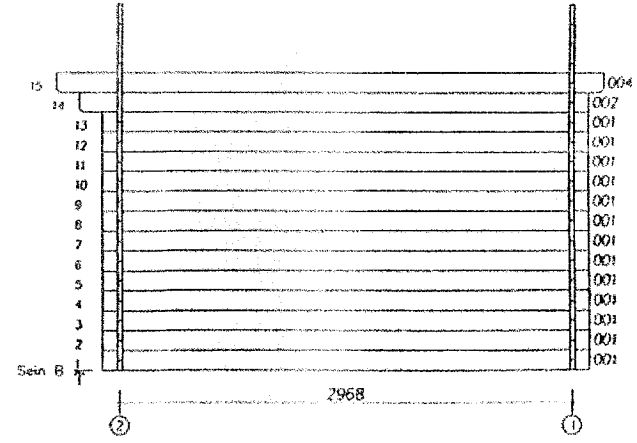
Sein B
2968
2
1