## Grunnmynd grind útveggja
1:50

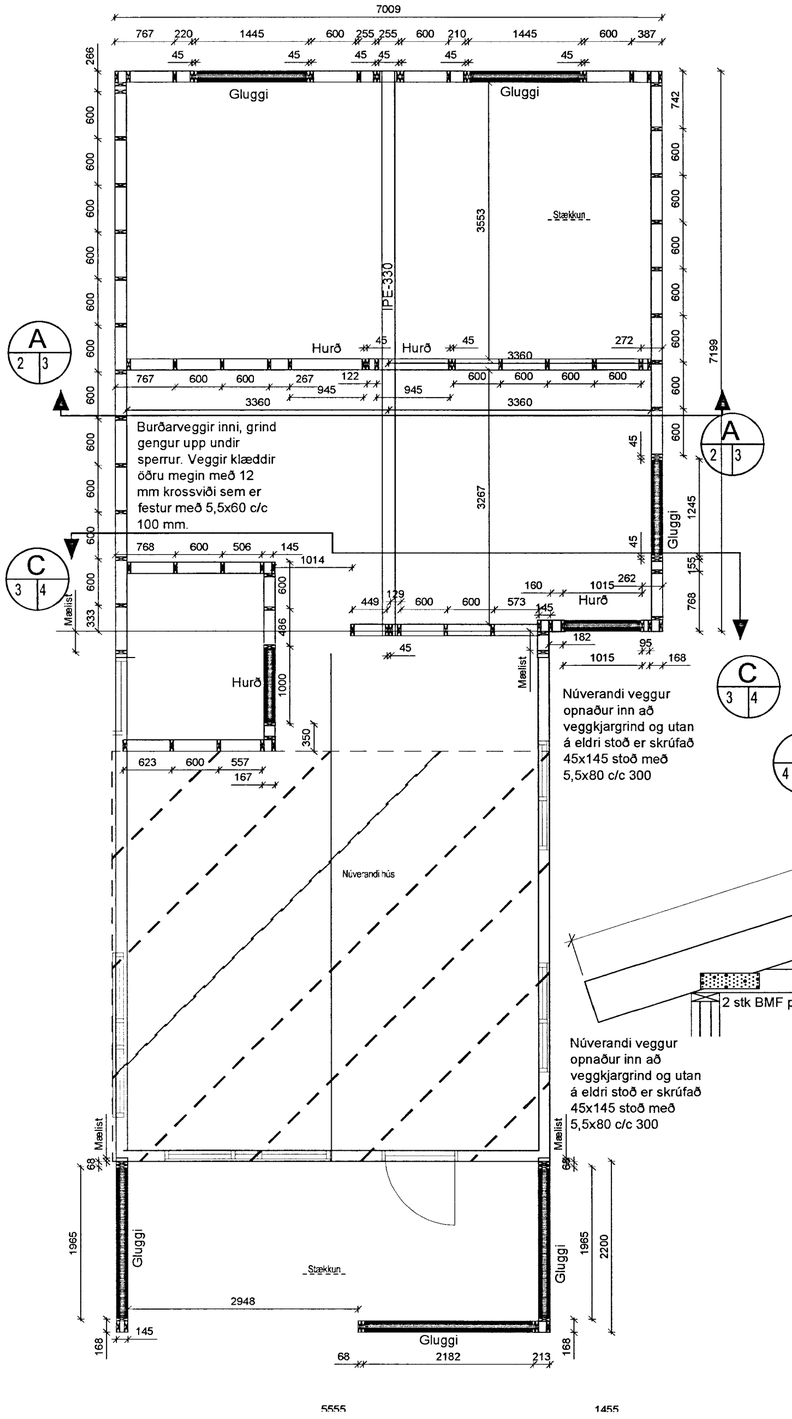


## Snið útveggur þak festing yfir gluggum
1:20

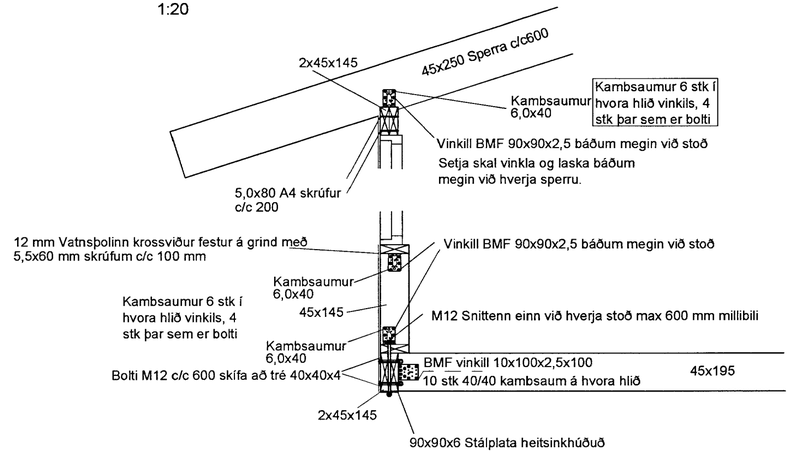


## D Ásýnd kraftsperra gerð 1
1:20

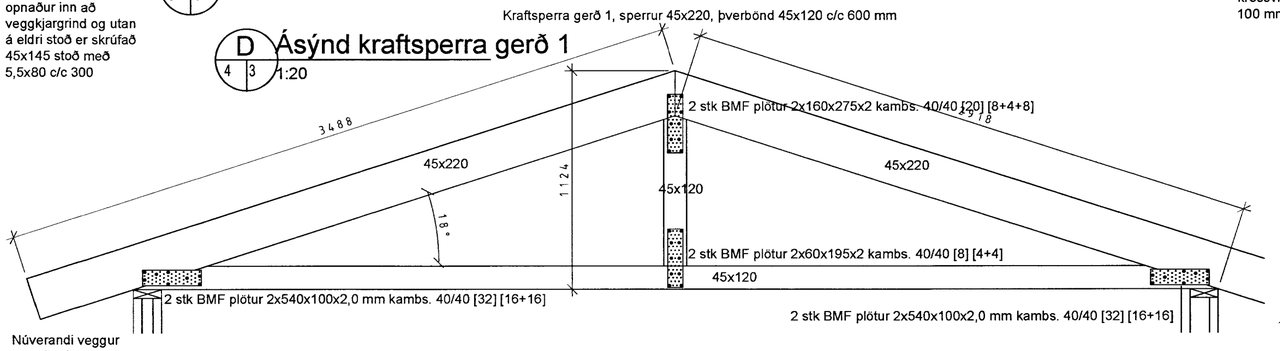


## Snið útveggur þak
1:20

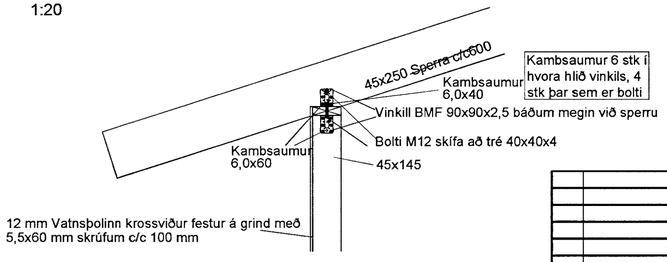


MÓTTEKIÐ
13 MAÍ 2013
Byggingarfull

## Skýringar

Öll má eru í mm, nema annað sé tekið sérstalega fram.

**TIMBUR:**
Allt tilmbur skal vera styrkleikaflokkað minnst K18 skv. ÍST-DS 413 nema annað sé sérstaklega tekið fram á teikningum.

**FESTINGAR:**
Allt stáð skal vera Fe 360 og allir boltar uppfylla styrkleikaflokk 4,6 skv. DS 412. Undir botarær sem koma að timbri skal setja skinnur sem eru
breidd = 3x þvermál bolta
þykkt = 0,3x þvermál bolta

Sitthvoru megin veð hvern enda stoða í veggjagrindum til að festa saman grindur eru settir BMF vinklar 90x90x2,5 kamsaumur 40/40 6 stk í hvora hlið vinkils eða 4 stk þar sem bolti fer í vinkil.

Sitthvoru megin við hverja þaksperru til festingar við útvegg eru settir BMF vinklar 90x90x2,5 kambsaumur 6 stk í hvora hlið vinkils eða 4 þar sem bolti kemur í vinkla.

**VINDSTÝFING:**
Útveggir eru klæddir að utanverðu með 12 mm krossviði, sem er festur með 5,6x60 mm skrúfum c/c 100 mm. í hverja stoð.

B2 ehf.
Bæjarlind 14-16
201 Kópavogur
kt. 440213 0300
s: 869 8700

A2

Lundeyjarsund 10

Burður

Grunm. og snið grind útveggja.Tenging við gólf/þak

| TEIKNINÚMER | MÆLIKVARÐI | ÚTGÁFA |
|---|---|---|
| B-103 | 1:50, 1:20 | 3 |

Hafsteinn K. Halldórsson
Byggingatæknifræðingur FTFÍ
kt:120166-3449
hafsteinn.kh@gmail.com

| | NAFN | DAGSETNING |
|---|---|---|
| HANNAÐ | hak | 3.4.2013 |
| TEIKNAÐ | hak | 5.4.2013 |
| YFIRFARIÐ | | |

SAMÞ.
NR.