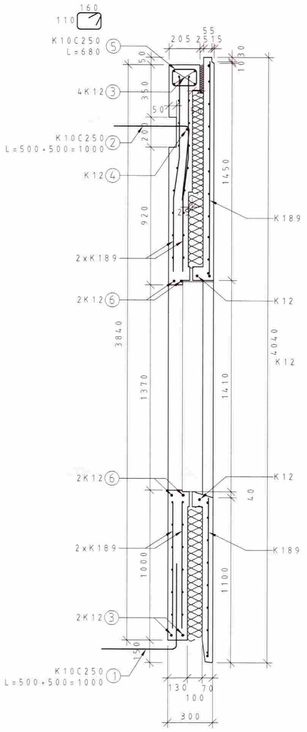

SNIÐ 2

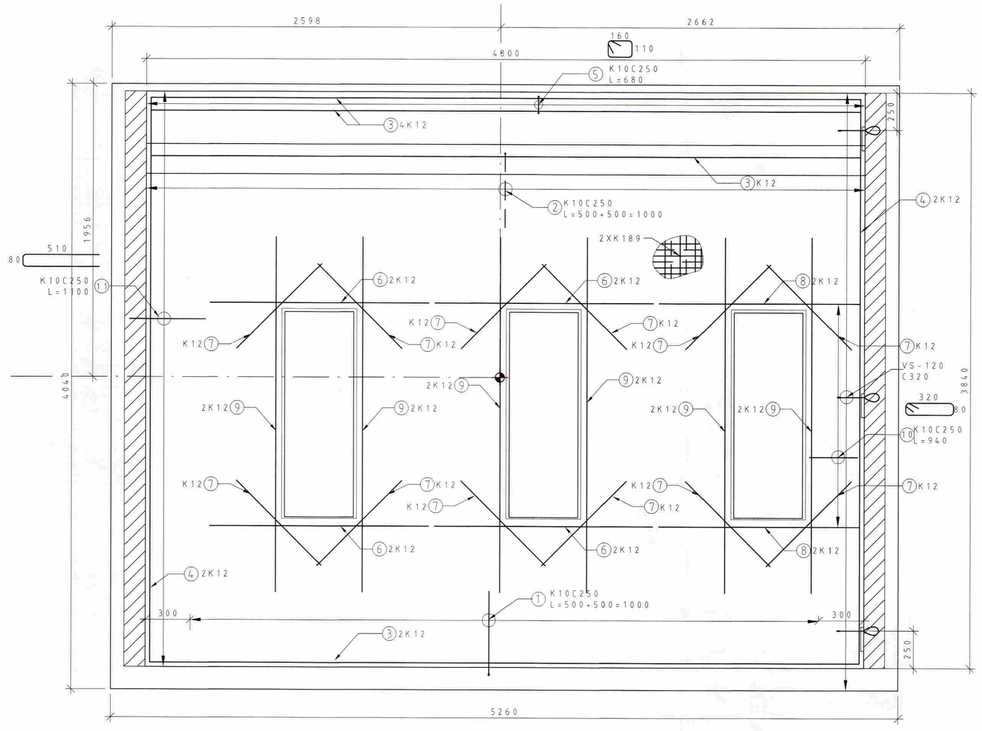

B

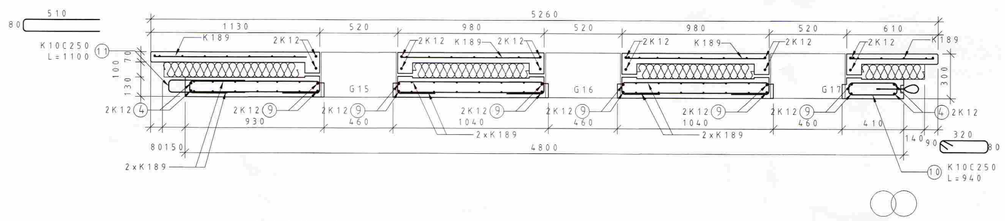

SNIÐ 1

UV-01

TEGUND nr	ÚTLIT/FORM mm	GERÐ Ø	FJÖLDI stk	LENGD mm
1	500 500	K10	17	1000
2	500 500	K10	19	1000
3	4740	K12	7	4740
4	3765	K12	4	3765
5	160 110	K10	19	680
6	1460	K12	8	1460
7	800	K12	12	800
8	1340	K12	4	1340
9	2370	K12	12	2370
10	320 80	K10	6	940
11	80 510	K10	1500	1100

Byggingarfulltrúi:

MÓTTEKIÐ
22 SEPT. 2008
Byggingarfulltrúi uppsv. Árnessýslu og Flóahr.

Rúmgildi:

Þungi:	9,709		tonn
Flatarmál :	18,43 (Burðarveining) /	21,25 (Viðburðrúpa þegar á við) / 21,25 (Brúttóflötur)	m²
Rúmmál:	2,40 (Burðarveining) +	1,49 (Viðburðrúpa þegar á við) = 3,89 (Heildarmagnið)	m³
Fjöldi:	1		stk.
Flokkur:	Útveggur		-

Efnisgæði:

Steypa burðar:	C25	MPa
Steypa kápa:	C30	MPa
Slakbending:		MPa
Spennistál:	fo,1,k/fpk =	MPa
Smíðastál:		MPa

Steypuhula:

Ytri brún (VK):	35	mm
Innri brún (BE):	30	mm
Neðri brún :	30	mm
Efri brún:	30	mm

Beygjureglur járns:

Lágmarks D / Minimum D :

Ø ≤ 16mm	min D = 4 Ø
Ø > 16mm	min D = 7 Ø

Vinklar, krókar og slaufur :

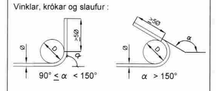

Skerlykkjur :

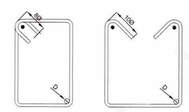

Áferð:

- Loftorkuperla
- Mynstursteypa
- Léttfraunað
- Sjónsteypa
- Glattað
- Pússað
- Vélpússað
- Kústað
- HM Hvítur marmari
- A Annað
- B Stálmót

Breytingar

Breyting:	Dags.:	Breytt af:	Hverju breytt :

Skýringar

HÖNNUNARSVIÐ

LOFTORKA
Borgarnesi ehf.
Engjaás 1 310 Borgarnes
Sími : 433 9001 Fax : 433 9013
www.loftorka.is

Verkkaupi: Ingvar Geirsson, Blómvangi 17, 220-Hafnarfirði

Verkefni: Sumarhús, við Suðurbakka 10, Grímsnesi, Einingar

Samræmingarhönnuður :

Undirskrift hönnuðar: 020561-4759

Einingarnúmer:	UV-01
Verknr.:	V-7125
Mkv.:	1:20
Hæð:	1.hæð
Hannað :	VJ
Teiknað :	RE
Yfirfarið :	VJ
Útg.dags.:	17.01.2008
Teikn.nr.:	V-7125-B04