Grunnmynd undirstöður 1:50

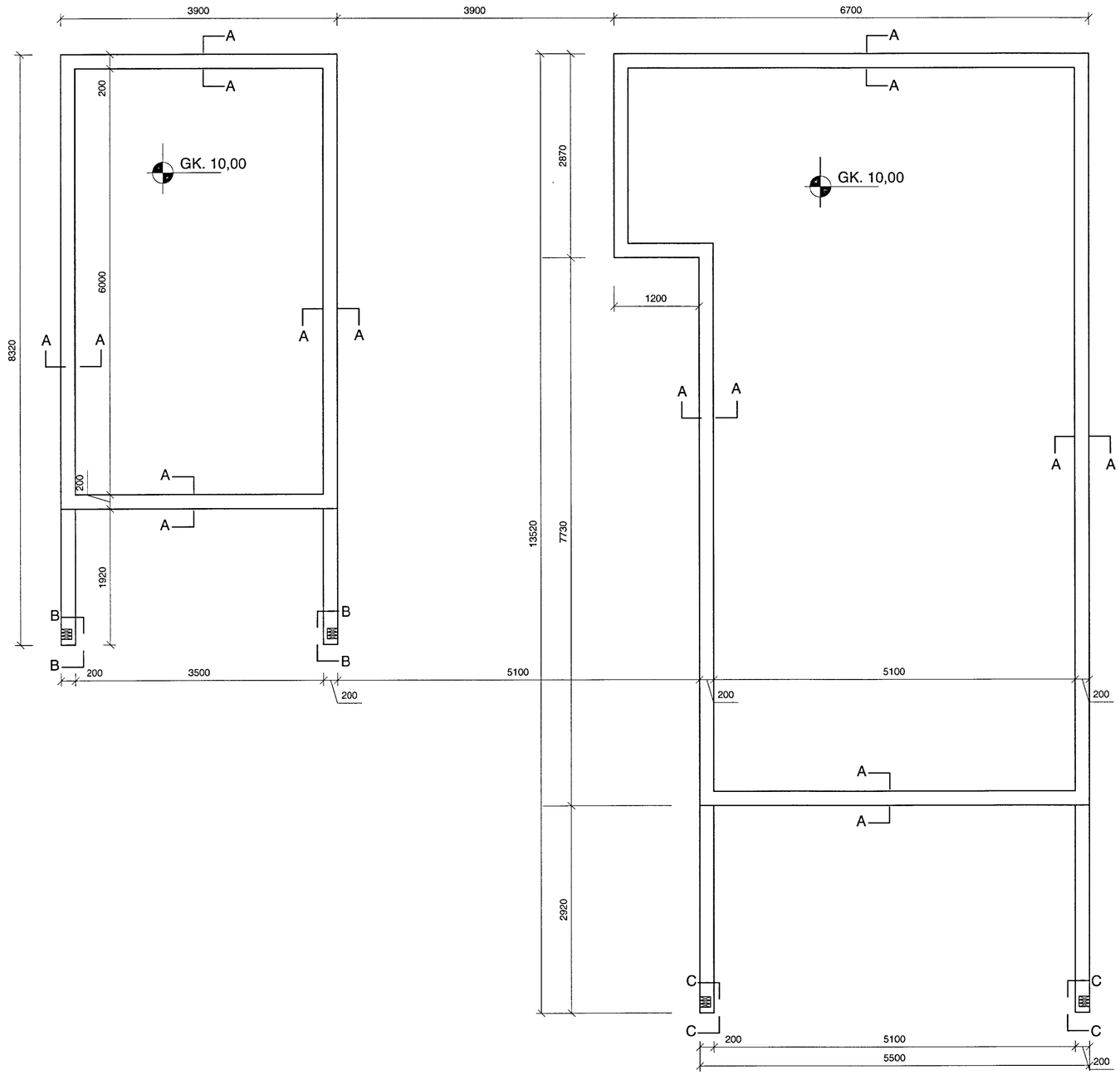

SNIÐ A-A 1:20

Grind 48x148 (45 x 145),m fest með 12 mm. múrboltum c/c 600., bordýpt a.m.k. 100mm. undirlagsskífa 4x40x40
Milli grindar og steypu skal setja asfaltpappa
Festingar á grind við fótreim,
sjá nánar grindarteikningu

Frágangur sjá snið arkitekts

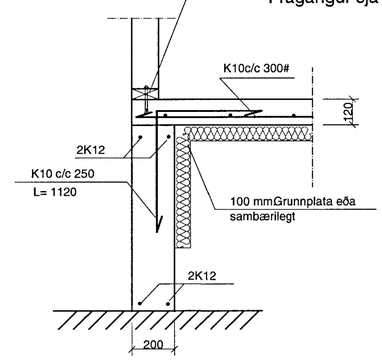

MÓTTEKIÐ
26 NOV. 2013
Byggingafulltrúi Hafnarfjarðar og Álftanesi

SNIÐ B-B 1:20

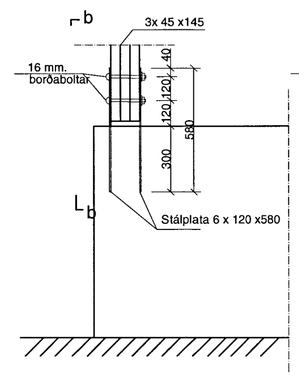

SNIÐ b-b 1:20

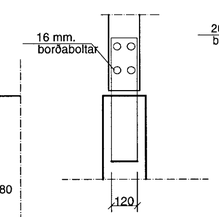

SNIÐ C-C 1:20

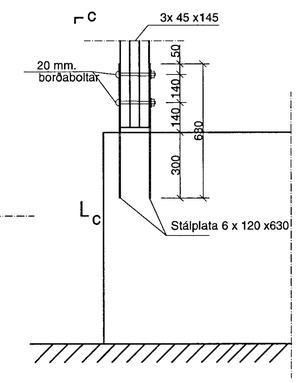

SNIÐ c-c 1:20

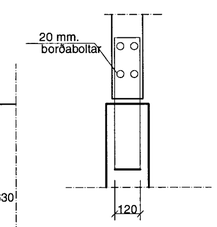

Skýringar:

Steypa í undirstöðum skal vera C-25.
Steypustyrktarjárn Ks.42, merkt sem K á teikningum.
Steypuhula minnst 40mm. í undirstöðum
Umhverfis öll múrop og í veggendum komi 2K12, járnin nái minnst 500mm. út fyrir brúnir opa.

Öll mál skal sannreyna á teikningum arkitekts.

Undirstöður standa á hraunfylingu. Mesta álag er 3 kg/cm2.
Þjöppun skal standast:
e2 > 8o mp. e2/e1 < 2,2
Þjöppun grúsarfyllingu inn í og að grunni skal vera í samræmi við ákvæði byggingarreglugerðar og gildandi staðla.
Öll efnisgæði og vinna skal vera í samræmi við gildandi reglugerð og staðla.

netfang: helgi@tskoli.is

Teiknistofan Röðull	Knarrarvogi 4 Reykjavík S: 5683577 Fax 5683522	Mkv. 1:50	Hannað: hg
		Dags: maí 2013	Teiknað: hg
Verkheiti: Þórufell 1 Grímsneshreppi		Breytt:	Yfirfarið: hg
		Breytt:	Fjöldi blaða 5
Verkhluti: Undirstöður		Breytt:	Blað nr. 201
		Breytt:	

Helgi Gunnarsson kt. 050350-4879 h.s. 5544708 gsm 6921020 nmt. 8533489
Jón Rafns Antonsson kt. 240347-2539 h.s. 5670775 gsm. 8928377 nmt. 8528377