Súla og biti á austur gafli
M 1:20

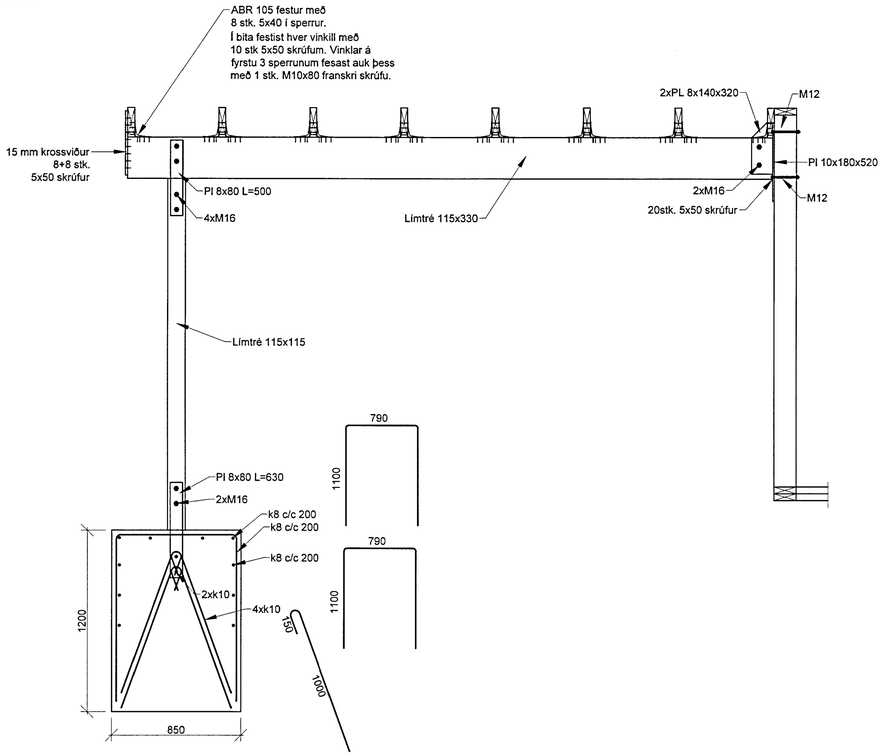

Súla og biti á vesur gafli
M 1:20

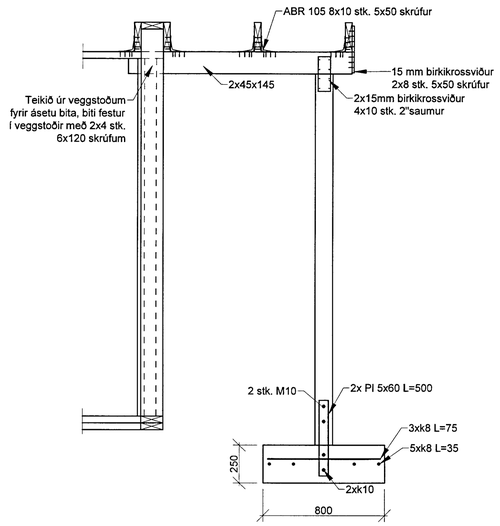

MÓTTEKIÐ
19 SEPT. 2013
Byggingar

ADALHÖNNUDUR

ÚTG.	DAGS.	ÚTGÁFUFERILL	HANNAÐ	TEIKN.	YFIRF.
—				—	
—				—	
—				—	
—				—	
—				—	
—				—	
—				—	
—				—	
—				—	

Snið í súlu á austurgafli
M 1:20

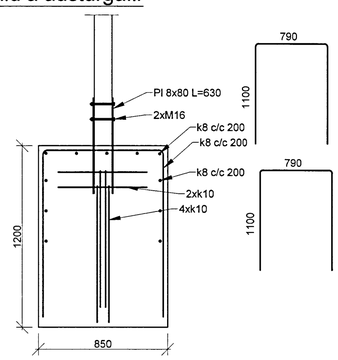

Snið í súlu á vesturgafli
M 1:20

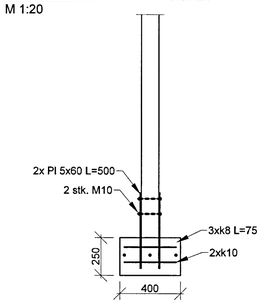

Sperrur og bitar á austurgafli
M 1:20

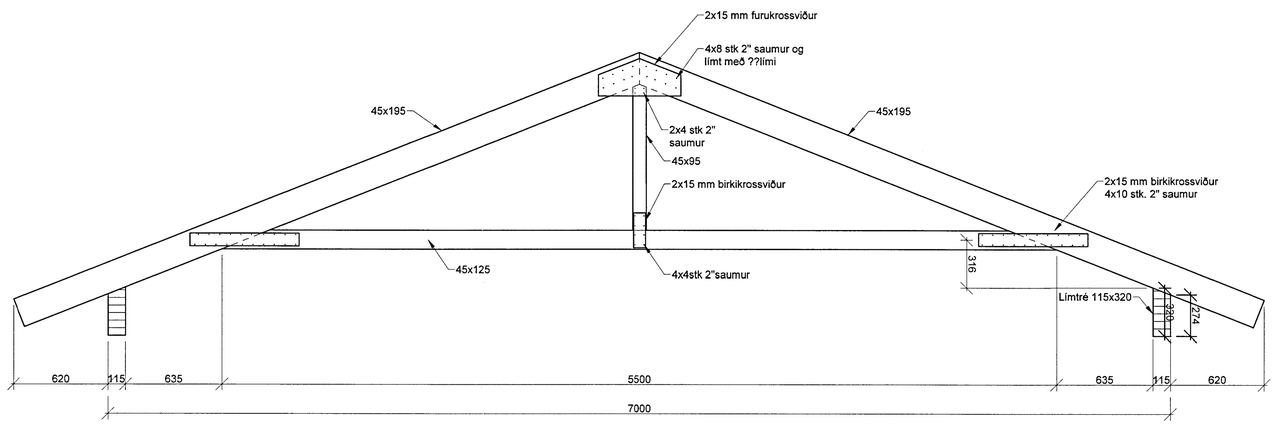

Veggfesting
M 1:10

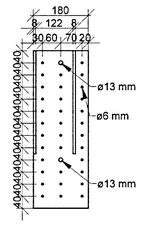

Veggfesting
1. stk.

Plötur
M 1:10

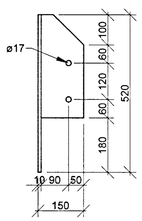

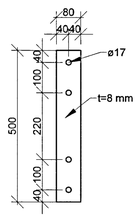

4. stk.

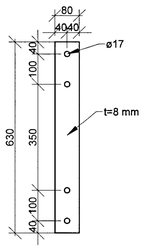

4. stk.

0 100 200 300 400 500
M 1:50 mm

—

EFLA
VERKFRÆÐISTOFA
Sími: 412 6000 www.efla.is

Sumarhús
Tröllahraun 12
801 Selfoss, dreifbýli

Burðarþol
Súlur og bitar
Snið málsetningar

TEIKNINÚMER	BLAÐSTÆRÐ	HANNAÐ:	JVG	—
4477-002	A1	TEIKNAÐ:	HIS	—
xx_1_33_08		YFIRFARIÐ:	—	—
DAGS.	MÆLIKVARÐI			ÚTGÁFA
04.07.2013	1:20, 1:10			A

SAMÞYKKT:
Kennitala: 300906-2209

T:\8011\Tröllahraun 12\burðarvirki\Timburteikningar\xx_1_31_dwg