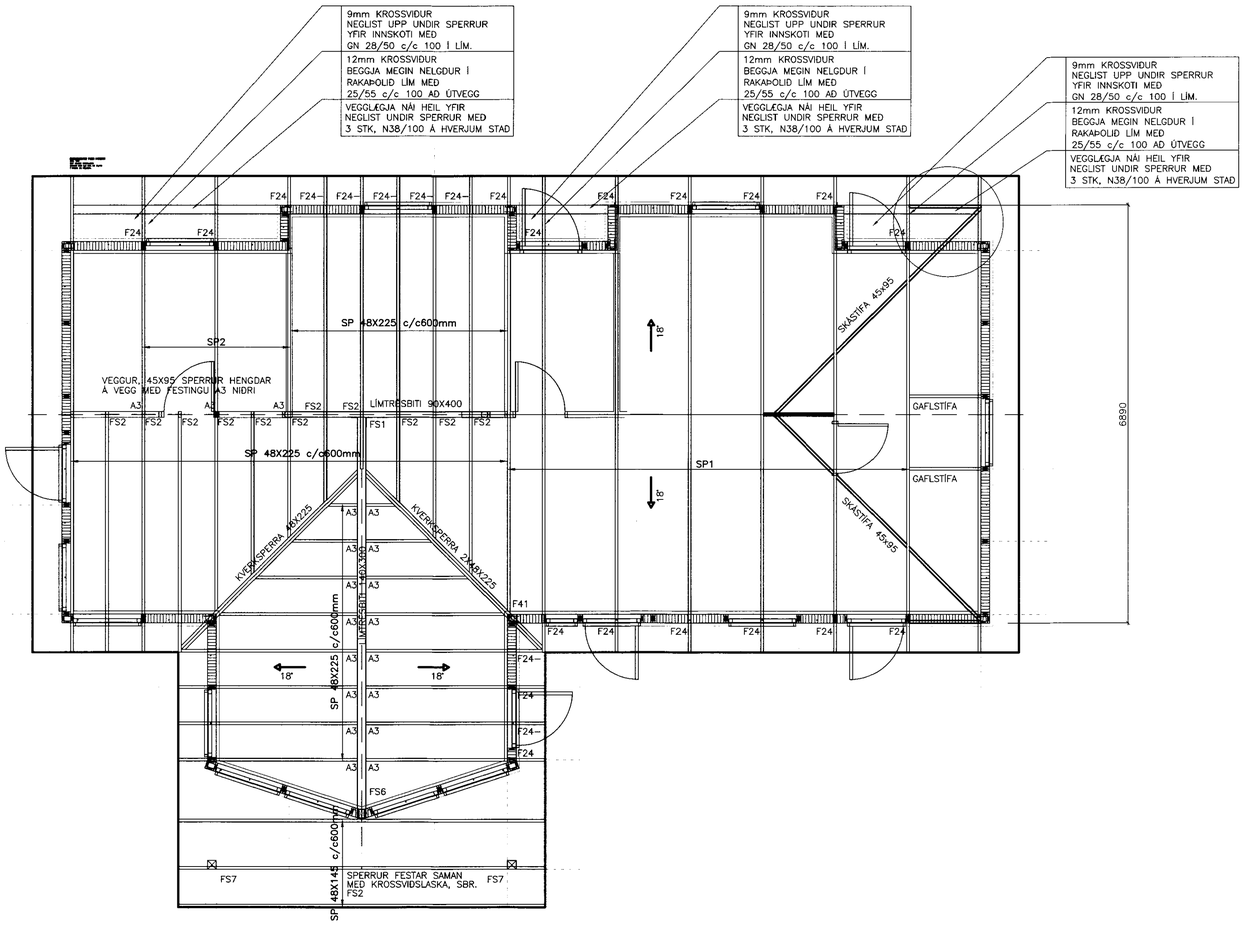

ÞAKPLAN
MKV. 1:50

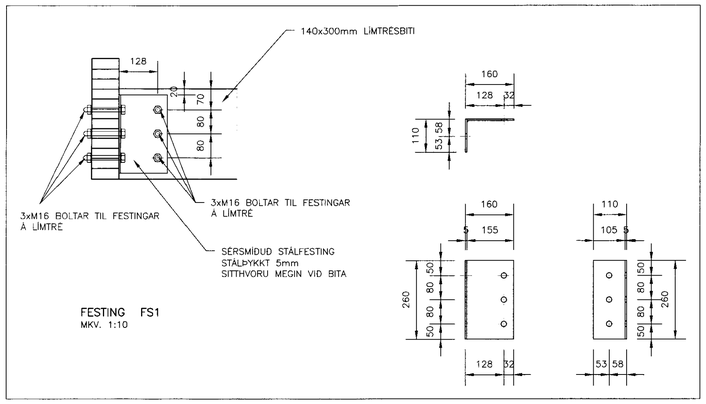

FESTING FS1
MKV. 1:10

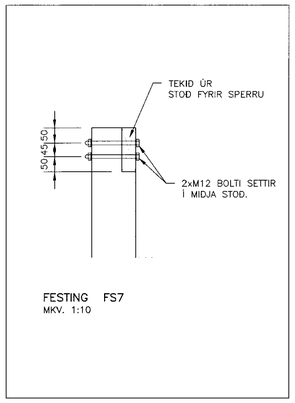

FESTING FS7
MKV. 1:10

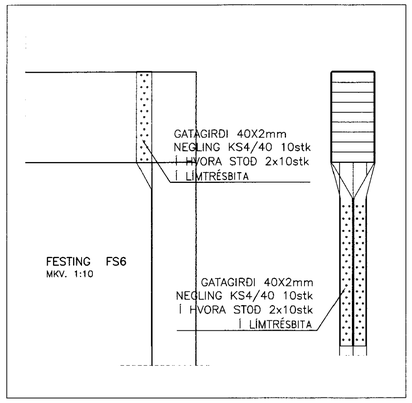

FESTING FS6
MKV. 1:10

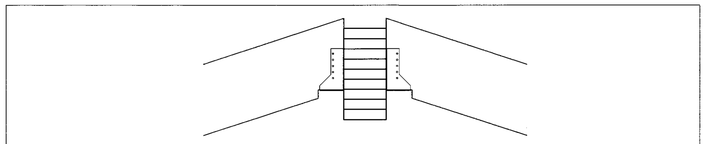

A3:
48x136 BMF–BJÁLKASKÓR
NEGLING KS 40/40 2x5 STK. Í SPERRU
2x5 STK. KS 40/40 Í LÍMTRÉSBITA.

FESTIJÁRN A3 SPERRUR
MKV. 1:10

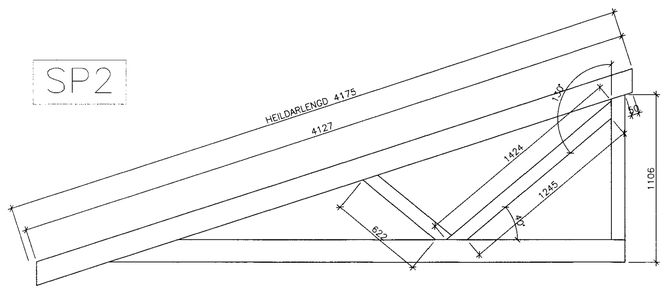

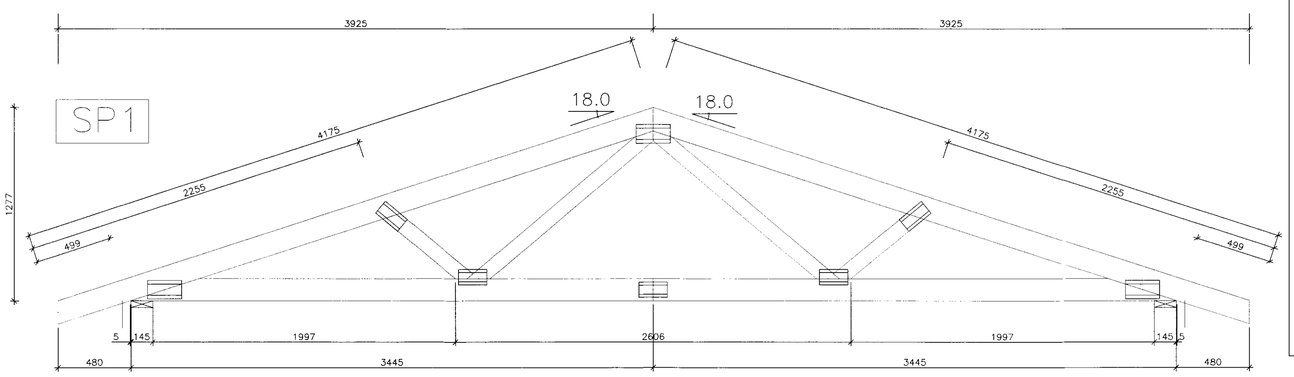

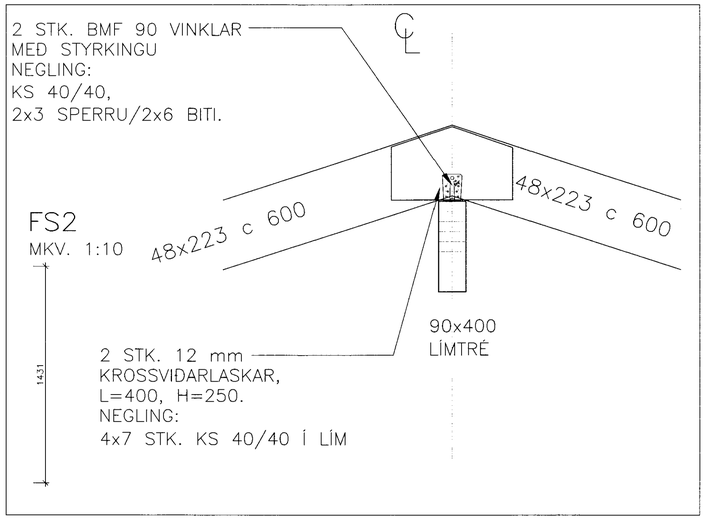

FS2
MKV. 1:10

MÓTTEKIÐ
26 JÚNÍ 2011
Byggingarfulltrúinn á Akureyri og Eyjafirði

TRÉVIRKI:

GÆÐAFLOKKAR – TIMBURGÆÐI
LÍMTRÉ SKAL VERA GL32 OG BURÐARVIÐIR SKULU ALMENNT VERA C18 SKV. ÍST EN 338, NEMA ANNAÐ SÉ TILGREINT Á TEIKNINGU.
KROSSVIÐUR SKAL VERA MINNST 5 LAGA GRENIKROSSVIÐUR (WBP).
RAKASTIG Í TIMBRI VIÐ UPPSETNINGU SKAL EKKI VERA HÆRRA EN 15%.

KRAFTSPERRUR:

LASKAR:
GALVANISERAÐAR GADDAPLÖTUR FRÁ AB–TRAFÓRBAND.
STÆRÐ GEFIN Í HxB Í mm.
MIÐAD ER VIÐ 1200mm MIÐJUMÁL SPERRA.

FESTINGAR:
ALMENNT MÁ SJÁ FESTINGAR Á TEIKNINGU NR. 204
NEMA AÐ ANNAÐ SÉ TILGREINT.

FESTIJÁRN, NAGLAR, BOLTAR OG SKRÚFUR:
STÁLGÆÐI Í TIMBURFESTINGUM SKULU VERA A.M.K. ST37–2 SKV. DIN 17100.
ALLAR FESTINGAR SKULU VERA HEITGALVANISERAÐAR EÐA RYÐFRÍAR.
ÖLL FESTIJÁRN, BOLTAR, SKRÚFUR OG NAGLAR Í GAGNVARIÐ TIMBUR SKULU VERA HEITGALVANISERUÐ EÐA RYÐFRÍ.
EKKI MÁ NOTA SAMAN RYÐFRÍA NAGLA OG GALVANISERUÐ FESTIJÁRN.

VEGGEININGAR:
NÚMER VIÐ VEGG VÍSA TIL GRUNNGERÐA SBR. KERFISTEIKNINGU AF EININGUM.
––H–*: HORNEINING (EINING + 145mm)
G–130–90: GLUGGAEINING ÞAR SEM HÆÐ GLUGGA ER 1300mm EN HÆÐ UPP UNDIR GLUGGA ER 900mm.
ALLAR EININGAR ERU KLÆDDAR 9mm KROSSVIÐI.

ANNAÐ:
Á TEIKNINGU NR. 204 MÁ SJÁ FRÁGANG Á GAFL– OG SKÁSTÍFUM OG NEGLINGU ÞAKKLÆÐNINGAR.

ÚTGÁFUFERLI

ÚTGÁFA NR.	ÚTGEFIÐ DAGS.	ÚTGEFIÐ AF	SKÝRINGAR
1	15.06.2011	AI	FRUMÚTGÁFA

VERKFRÆÐISTOFA ÁRBORGAR ehf
AUSTURVEGI 69 800 SELFOSSI
SÍMI 480 4800 FAX 480 4801
www.verkarborg.is verkarborg@verkarborg.is

SGHÚS
AUSTURVEGI 69 800 SELFOSSI
SÍMI 482 3850 FAX 482 3851
NETFANG: sghus@sghus.is
VEFFANG: www.sghus.is

ÁSÓLFSSTAÐIR 2, LÓÐ 4

BURÐARVIRKI: MKV:
GRUNNMYND ÞAKV., DEILI OG SPERRUR MKV: 1:50
SNIÐ/SKÝRINGAR MKV: 1:10

HANNAÐ: JÓHANN ÁGÚSTSSON TEIKNAÐ: ARNAR INGI INGÓLFS.
VERKNÚMER: 11013 SKRÁRARNAFN: 11013
DAGSETNING: 15.06.2011 SAMÞYKKT: TEIKNING NÚMER: 205

020365–5799