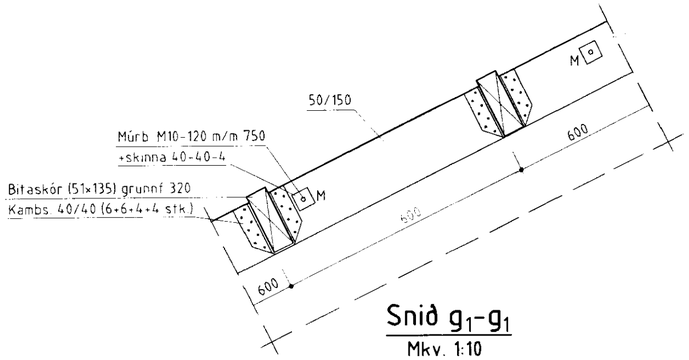


## Snið $g_1$-$g_1$
Mkv. 1:10

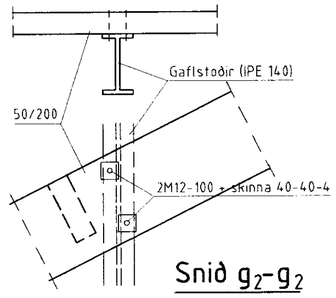


## Snið $g_2$-$g_2$
Mkv. 1:10

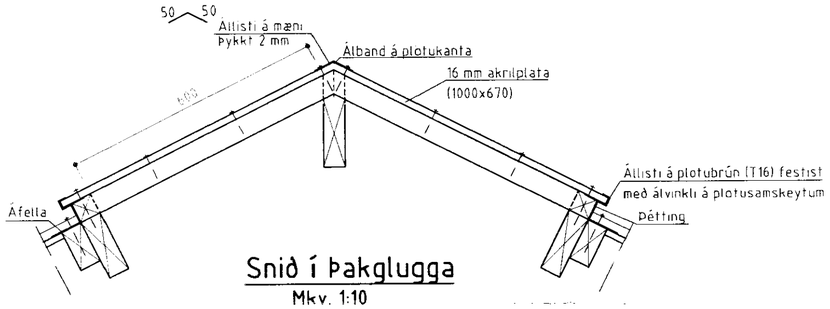


## Snið í þakglugga
Mkv. 1:10

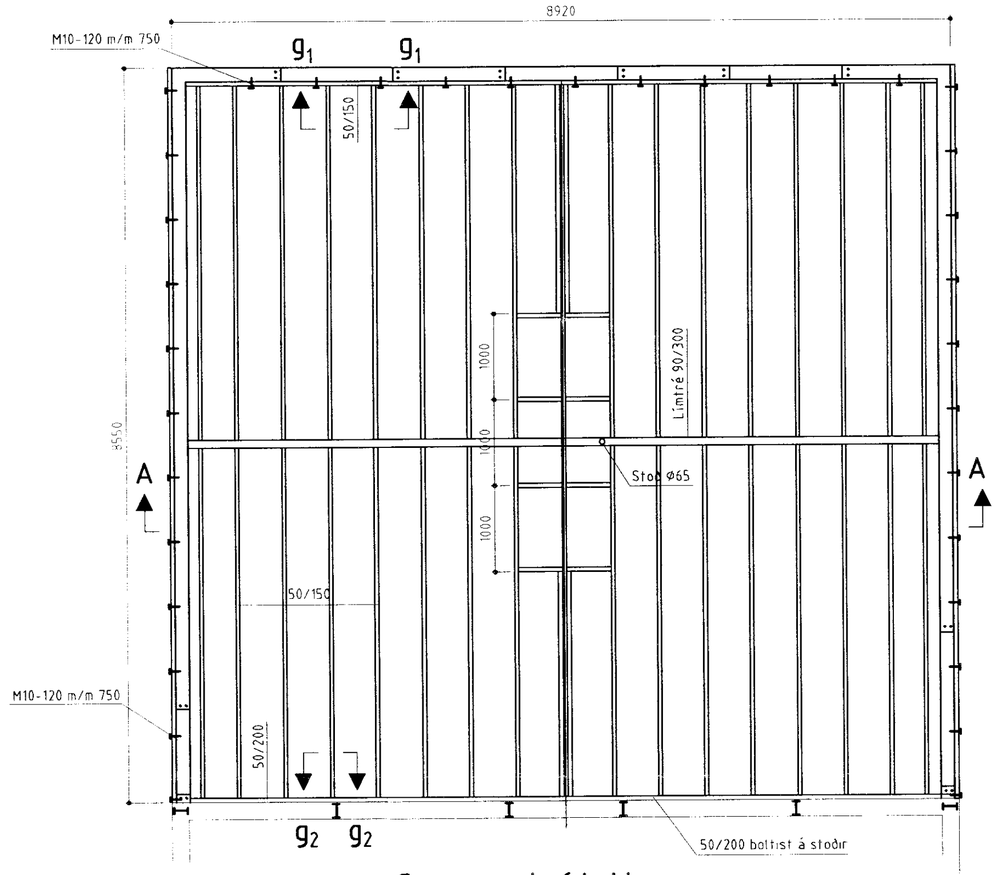


## Grunnmynd af þaki
Mkv. 1:50

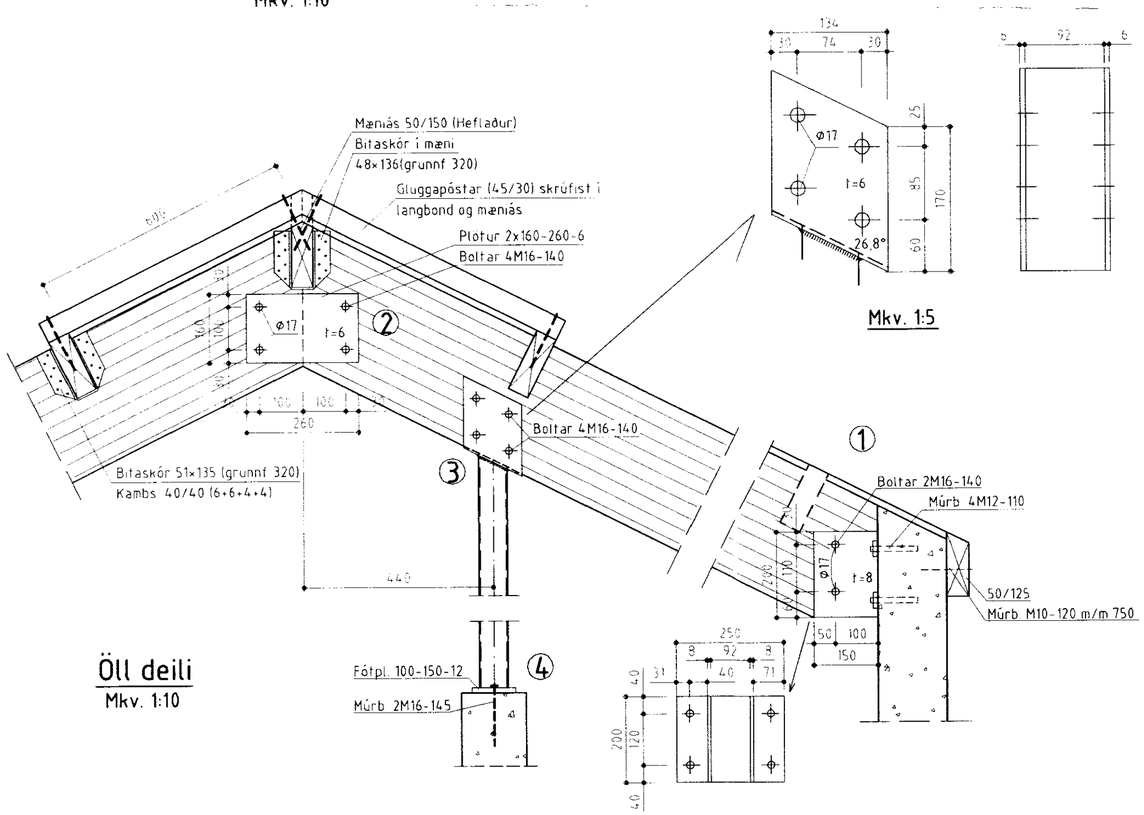


## Öll deili
Mkv. 1:10




Mkv. 1:5

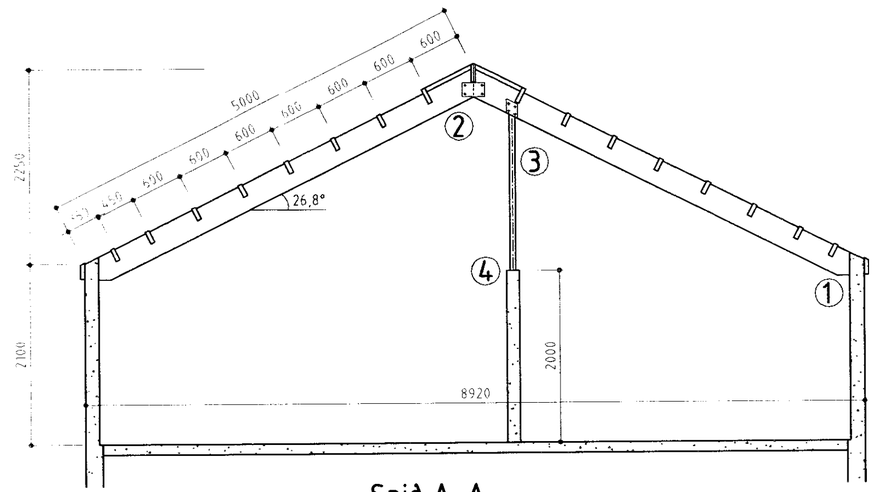


## Snið A-A
Mkv. 1:50

| | |
|---|---|
| BYGGINGAÞJÓNUSTA BÆNDASAMTAKA ÍSLANDS<br>BÆNDAHÖLLINNI, HAGATORGI, REYKJAVÍK sími: 5630300 | Verk nr: 0646-10 |
| | Blað nr: 3 af |
| Laxárdalur, Gnúpverjahrepp, Árn.<br>Viðbygging við fjós<br>Grunnmynd af þaki, snið | Mkv: 1:5, 1:10, 1:50 |
| | Dags: 14.09.1999 |
| | Breytt: |
| | Hannað: S.S. Teiknað: Ó.Þ. |