UNDIRSTÖÐUR, GRUNNMYND. 1:50

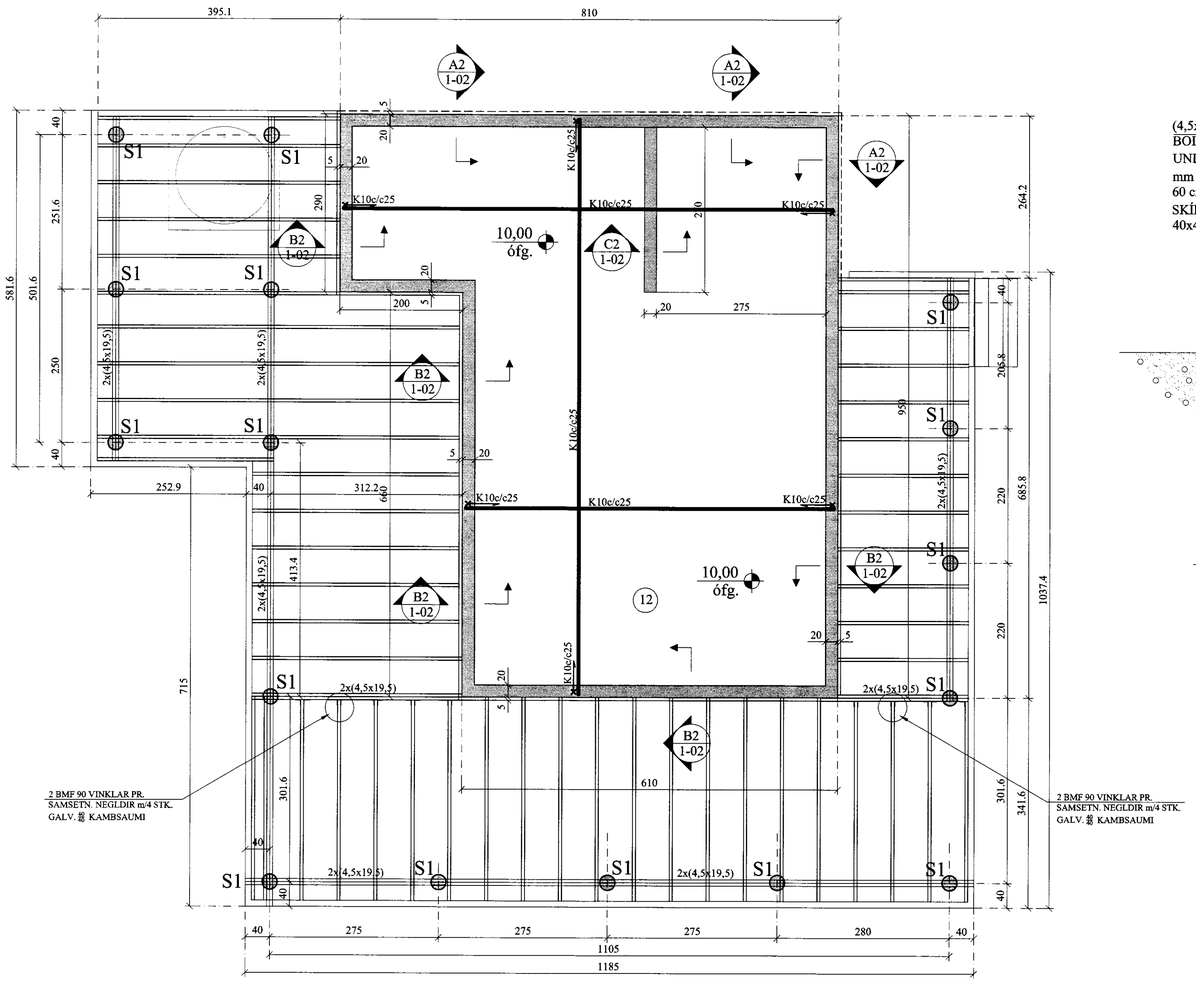

A2 / 1-02 SNIÐ. 1:10

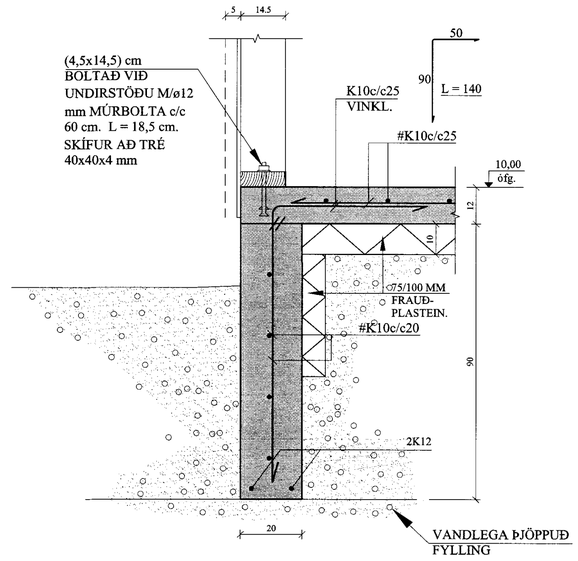

B2 / 1-02 SNIÐ. 1:10

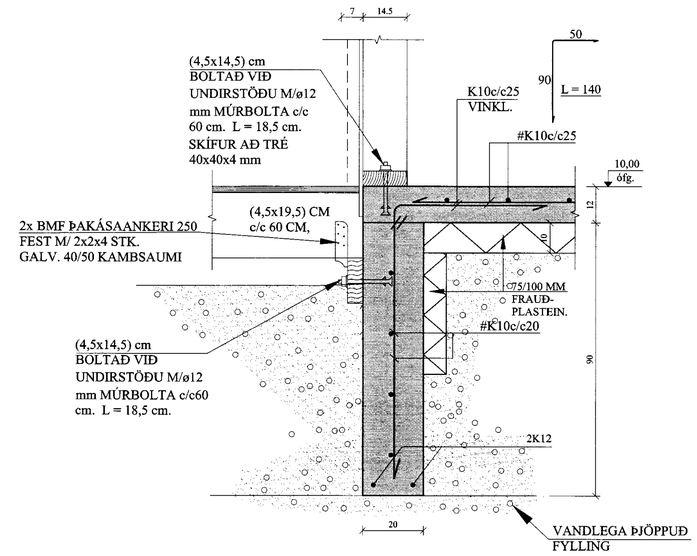

C2 / 1-02 SNIÐ. 1:10

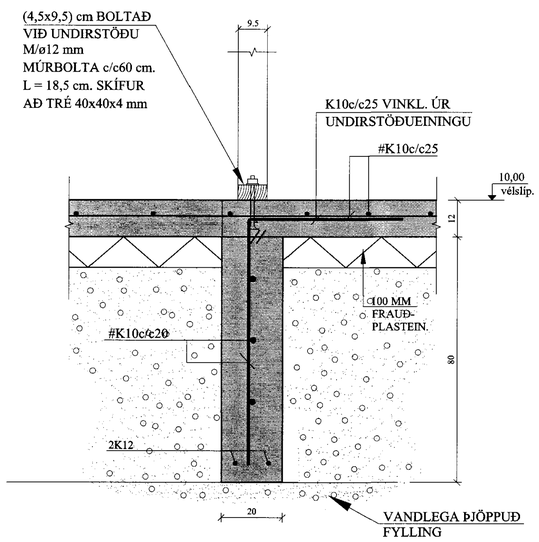

S1 / 1-02 UNDIRSTAÐA. 1:10

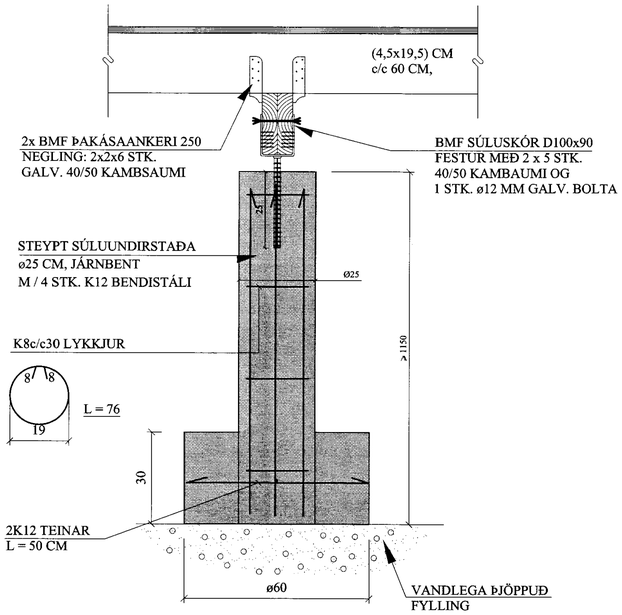

BREYTINGAR

TILVÍSANIR:

SKÝRINGAR..... SJÁ TEIKN. NR. 1-01

ATH:
Vanda skal til þjöppunar á fyllingu, E2 ≥120 Mpa, E2/E1 ≤ 2,2

VERKTAKA ER HEIMILT AÐ NOTA Í BOTNPLÖTU K 189 BENDINET Í STAÐ HEFÐBUNDINNA BENDIJÁRNA.

Reikn.	JKR	Júlí '12	Útgefið:	08.08.2012
Teikn.	JKR	Júlí '12	Kvarði:	1:50, 1:10
Ath.				
Samþ.				

EIRÍKSBRAUT 2
Bláskógabyggð

Nr. 1-02

Verkhluti
UNDIRSTÖÐUR, GRUNNMYND OG SNIÐ.

Jón Kristjánsson
Byggingarverkfræðingur
VJK ehf
Suðurlandsbraut 6
108 Reykjavík
Sími: 537-0002 Gsm: 772-3154
Kt: 210754-4829
Netfang: jokrits54@gmail.com