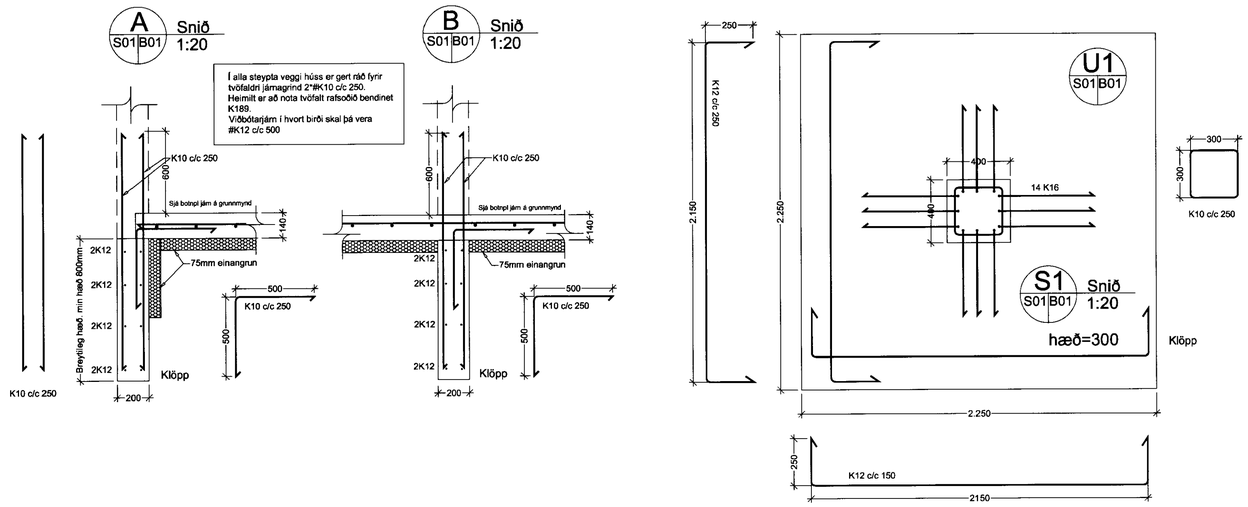

ÚTGÁFUFERILL

NÚMER:	DAGS.	SKÝRINGAR:	UNNIÐ:
A	08.04.10	Húsi breytt	EÞG

DAGS.	SAMRÆM HÖNNUÐUR

EMIL ÞÓR GUÐMUNDSSON
F.TFÍ
LÆKJASMÁRA 98
200 KÓPAVOGUR
SÍMI: 544 4004
GSM: 898 9517
NETFANG: gaja@centrum.is
kt: 280456-3499

HEITI VERKS:

Geysir
Þjónustumiðstöð

HEITI TEIKNINGAR:

Sniðmyndir

MKV:	DAGS.	VERK NR	
1:20	10/01/09	Ge01	
TEIKNAÐ: EÞG	YFIRFARIÐ EÞG	SAMÞYKKT EÞG	NR. TEIKNINGAR S01
DAGS.UNDIRSKR.	NAFN HÖNNUÐAR EMIL ÞÓR GUÐMUNDSSON		
UNDIRSKR.HÖNNUÐAR			ÚTGÁFA A