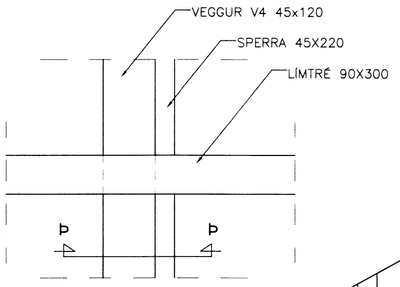

DEILI D1 1:10

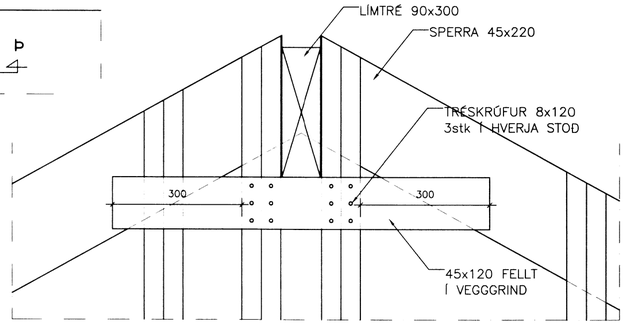

DEILI D2 1:10

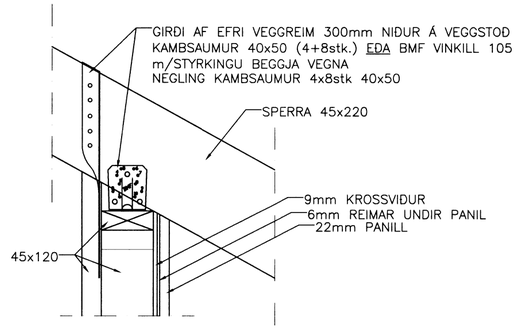

DEILI D3 1:10

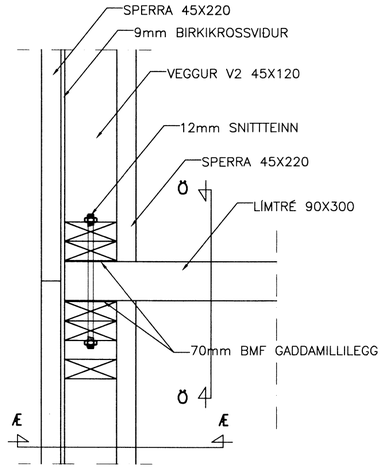

DEILI D4 1:10

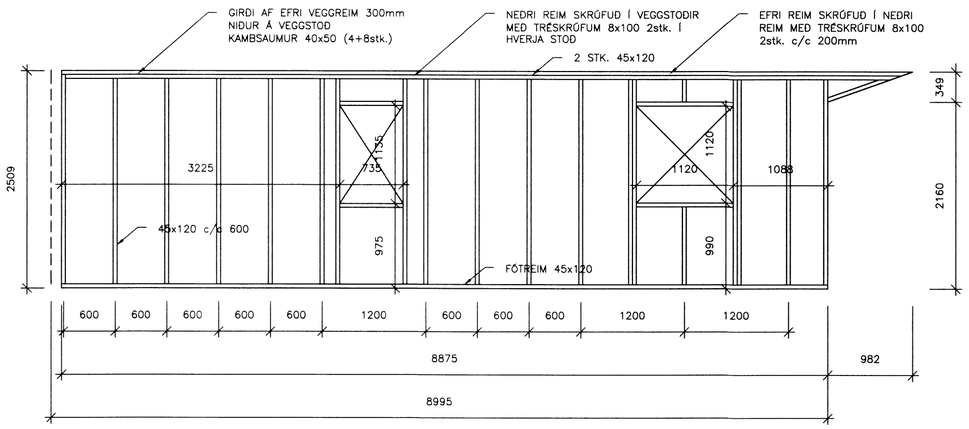

VEGGUR V1 1:50 SÉÐ UTANFRÁ

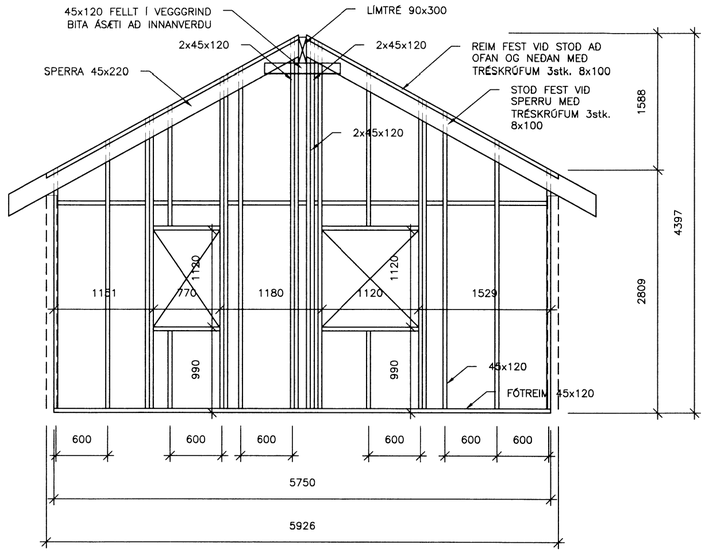

VEGGUR V2 1:50 SÉÐ UTANFRÁ

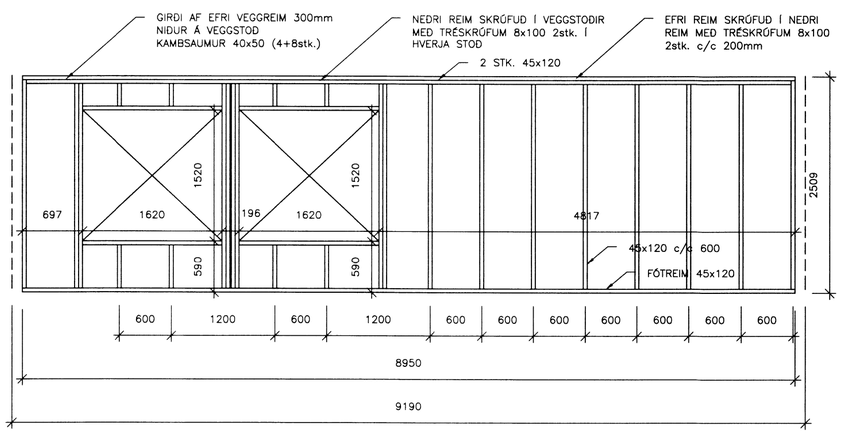

VEGGUR V3 1:50 SÉÐ UTANFRÁ

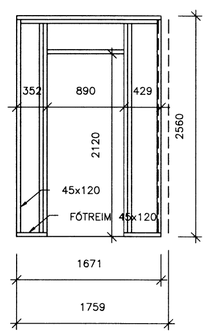

VEGGUR V5 1:50
SÉÐ UTANFRÁ

X: SJÁ SKÝRINGAR Á BLAÐI B03

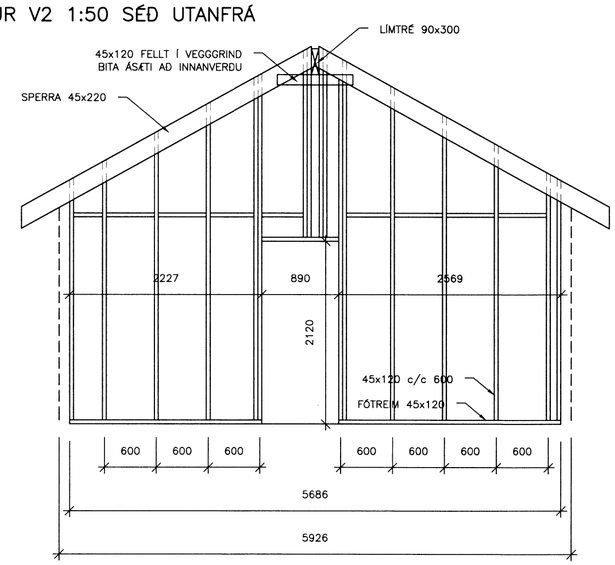

VEGGUR V4 1:50 SÉÐ ÚR BORÐSTOFU

Skipulags- og byggingarfulltrúi Uppsveita bs.
Yfirfarið
27 NÓV. 2014
Byggingarfulltrúi

Skýringar
Viðbyggingin hvílir á steyptum súlum úr 400 mm rörum.
Allt timbur í burðarvirki skal vera K18 styrkleikaflokkað timbur.
Gólfdregar eru 45x 190 mm með 10 mm bili á milli. Gólfdregurum er fest niður steyptar súlur með 12 mm galvanhúðuðum snittteinum, skinnur eru 40x40 mm og ró.
Ofaná gólfbita komi gólfbitar 45x 170 mm með að jafnaði 600 mm millibili.
Grindarefni er 45x120 með jafnaði 600 mm millibili sjá grindarteikningar.
Utaná veggjagrindur komi 9mm birki vatnslímdur krossviður. Krossviðurinn skal standast kröfur byggingareglugerðar um PAM gildi.
Krossvið skal líma á veggjagrindur og negla í veggjastoðir og reimar með byssusaum 40x50 með 150 mm millibili.
Í horn veggja grinda skal setja 45x45 mm efni til tengingar veggjagrinda. Skrúfað skal beggja vegna með skrúfum 8x120 cc 200.
Sperrur eru 45x220 með að jafnaði 600 mm millibili.
Ofaná sperrur komi borðaklæðning 25x150 mm. Borðaklæðning neglist niður í sperrur með 3" saum, 3 stk í hver borð og borðenda.
Þakjárn neglist niður með 65 mm rifluðum þaksaum með neoprenskinnu, bil milli naglaraða er 600 mm og neglt í aðra hverja hábáru. Á svæði 1500 mm við útbrún þaks skal neglt í hverja hábáru og naglaraðir látnar vixlast um 300 mm.

Innveggur V4 er gerður úr 45 x 120 mm efni með að jafnaði 600 mm millibili. Veggjinn skal klæða með 9 mm birkikrossvið beggja vegna. Krossvið skal líma á veggjagrindur og negla í veggjastoðir og reimar með byssusaum 40x50 með 150 mm millibili.

Álagsforsendur eru skv. ísl. stöðlum á vind og snjóálag.

Þar sem ekki er vitað um uppbyggingu burðarvirkis þak og veggja í eldra hús er lagt upp með að tengilausnir verði ákveðnar síðar í samráði við burðarþolshönnuð. Leiðréttar teikningar verða lagðar inn þegar að það liggur fyrir hvernig þetta verður gert.

Tilvísun:	Heiti teikningar:

Br.	Dags.:	Af.	Samþ.	Breyting:
X				
H				
G				
F				
E				
D				
C				
B				
A				

Verkfræðistofan Hamraborg
Hamraborg 10 - 200 Kópavogi
Sími: 554 2200 - Fax: 564 2277

MIÐFELLSVEGUR 2, BLÁSKÓGABYGGÐ
RISABJÖRG Í LANDI ÚTHLÍÐAR

GRINDUR
ÚTLIT, DEILAR
SKÝRINGAR

VERK NR. 685	KVARDI 1:50		BL. NR. B02
TEIKN. NR. 5272			
Hannað S.G.	Teikn. SG	Yfirf. S.G.	Undirskrift
Dags. 05.11.2014		Samþykkt SÆVAR GEIRSSON	
Kt.: 150152-4619		Breyting:	