Skipulags- og byggingarfulltrúi Uppsveita bs.
Yfirfarið
02 JÚLÍ 2014
Byggingarfulltrúi

Grunnmynd sökkla
Mkv. 1:50

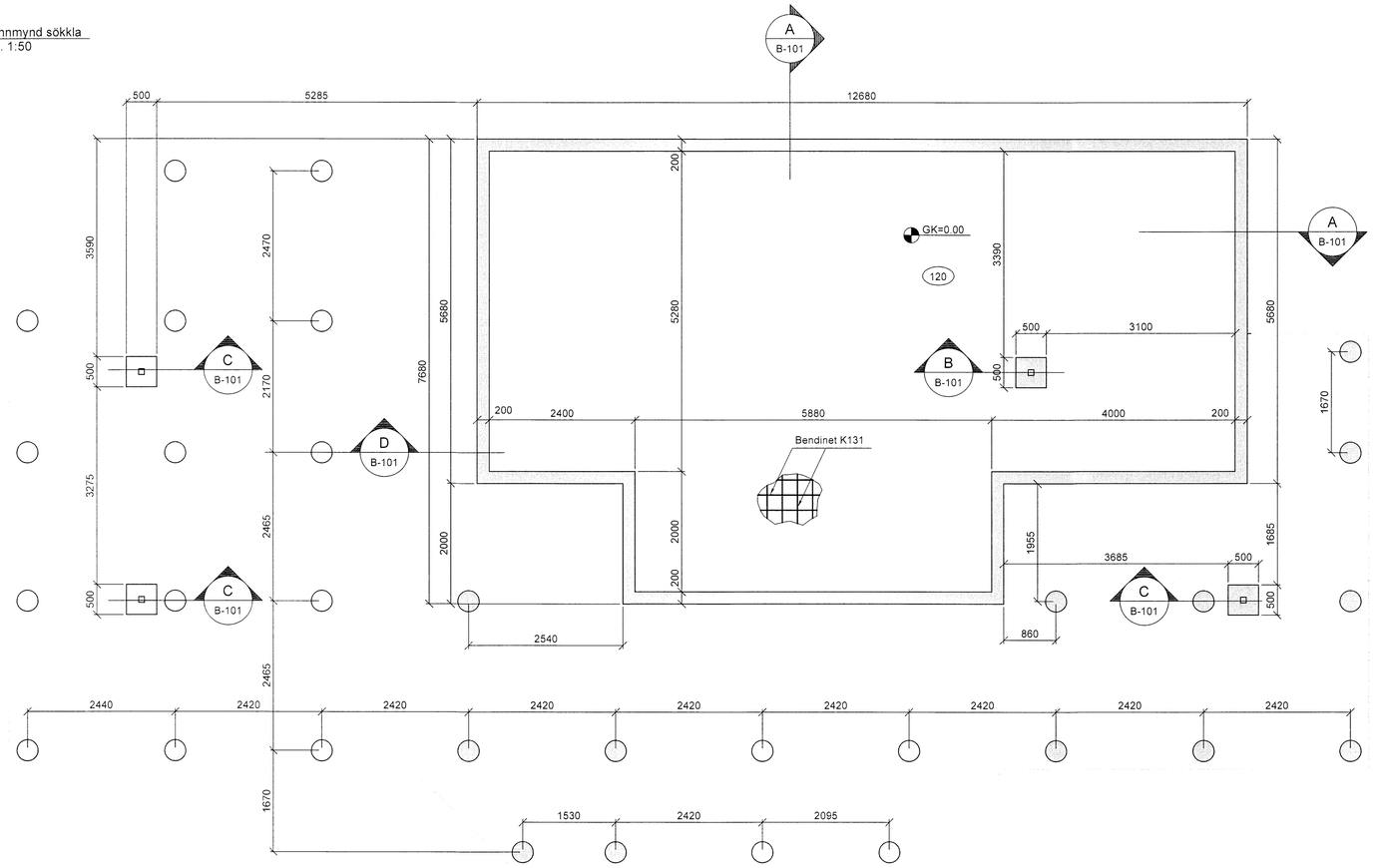

A B-101 Snið 1:20

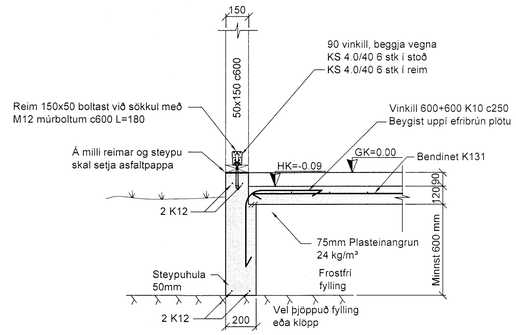

SKÝRINGAR:

ALMENNT:
Sjá almennar skýringar á teikn. nr B-100
Öll ónefnd mál eru í millimetrum (mm).
Hæðarkótar eru í metrum (m).
Málsetning og hæðarkóta innan sviga endurskoðist á byggingarstað.
Óheimilt er að taka mál upp af teikningum.
Öll steypa skal vera C-25/30, nema annars sé getið á teikningum.
GK = Hæðarkóti á endanlegu gólfi.
HK = Hæðarkóti á hrágólfi (steypu).
Göt og raufar koma fram á viðkomandi lagnateikningum.
Boltar skulu vera heitgalvanhúðaðir 8.8 boltar.
Boltar skulu límdir í steypu með boltalími.
Á milli boltahausa og timburs komi skinnur með þvermál 3d og þykkt 0,3d (þar sem d er þvermál bolta).
Þar sem timbur kemur að steypu komi asfaltpappi á milli.
Málsettar lengdir á boltum eru heildarlengdir.
Timbur skal vera K18 (T1, C18) skv IST INSTA 142.
Þar sem sperrur/stoðir eru tvöfaldar skal festa þær saman
með 2 stk skrúfur 6.0/100 c500 nema annað sé tekið fram.

BENDISTÁL:
Staðsetning og bending stáls skal vera í samræmi við IST-10.
Allt bendistál og járnbending skal fullnægja kröfum FS ENV 13670-1:2000,
EN 10080, NS3576-3 og ENV 1992-1-1 og byggingareglugerðar.

Hefðbundið kambstál er suðuhæft kambstál í flokki B500c (fyk 500 N/mm ²) í samræmi við NS3576-3 eða annað sambærilegt. Þetta kambstál er táknað með K á teikningum. ATH Steypuhula á sökklum er skv. B-100.

K131 táknar 5mm bendinet með möskva 150x150
K189 táknar 6mm bendinet með möskva 150x150
K257 táknar 7mm bendinet með möskva 150x150

GRÖFTUR:
Grafið skal niður á fast og minnst 0,5m+1,5 x fyllingarþykkt út fyrir sökkul.

FYLLINGAR:
Fyllingarefni skal vera frosttryggt. Stærsta steinastærð er 100mm D60/D10 ≥ 6 OG 1 < d30 / (d10xd60) < 4. Þjappa skal fyllingu í jöfnum lögum. Lagþykktir skal velja m.t.t. þeirra tækja sem notuð eru við þjöppun. Þjöppun skal uppfylla standard Proctor í hverju lagi. Þjöppunarpróf skal uppfylla E2 ≥ 120 N/mm² og E2 / E1 ≤ 2,4. Lágmarksþykkt púða er 700mm.

(###) Táknar þykkt byggingarhluta, hér 120 mm

B B-101 Snið 1:20

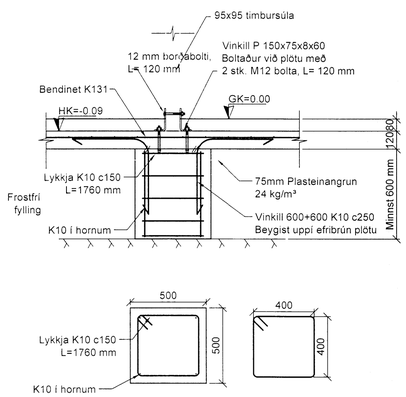

C B-101 Snið 1:20

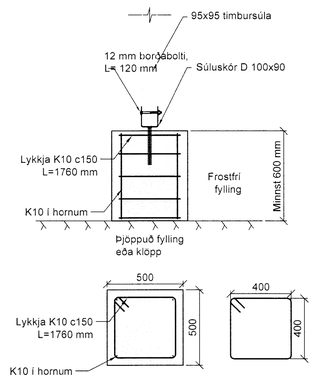

D B-101 Snið 1:20

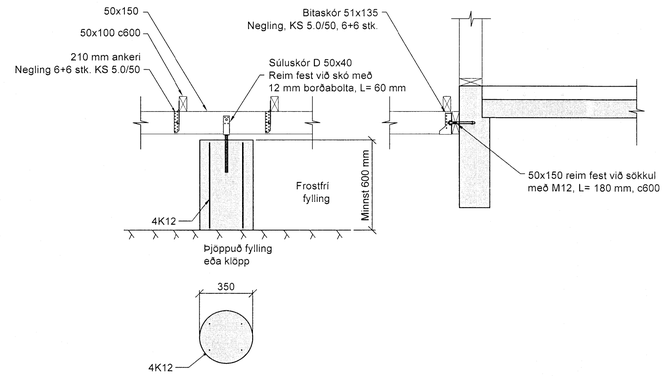

Nr.	Dags.	Breyting	Samþ.
-	-	-	-
-	-	-	-
-	-	-	-
-	-	-	-
-	-	-	-

Frumstærð blaðs	Minnkað í mkv.1:2	Mkv.:	Dags.:	Verk.nr.:	Teikn.nr.:
A:1	A:3	1:50, 1:20	07.05.2014	VS111067	B-101
			Hannað: SIK	Teiknað: SIK	Yfirf.: BG

Vikurbraut 13, 230 Reykjanesbæ
Sími: 4 200 100, Fax: 4 200 111
Veffang: http://www.vss.is
Netfang: vs@vss.is

Undirhlíð 31
Grímsnes- og Grafningshreppur

Grunnmynd sökkla
Snið í sökkla

Samþ: kt.090856-3249

Samræmingarhönnuður: