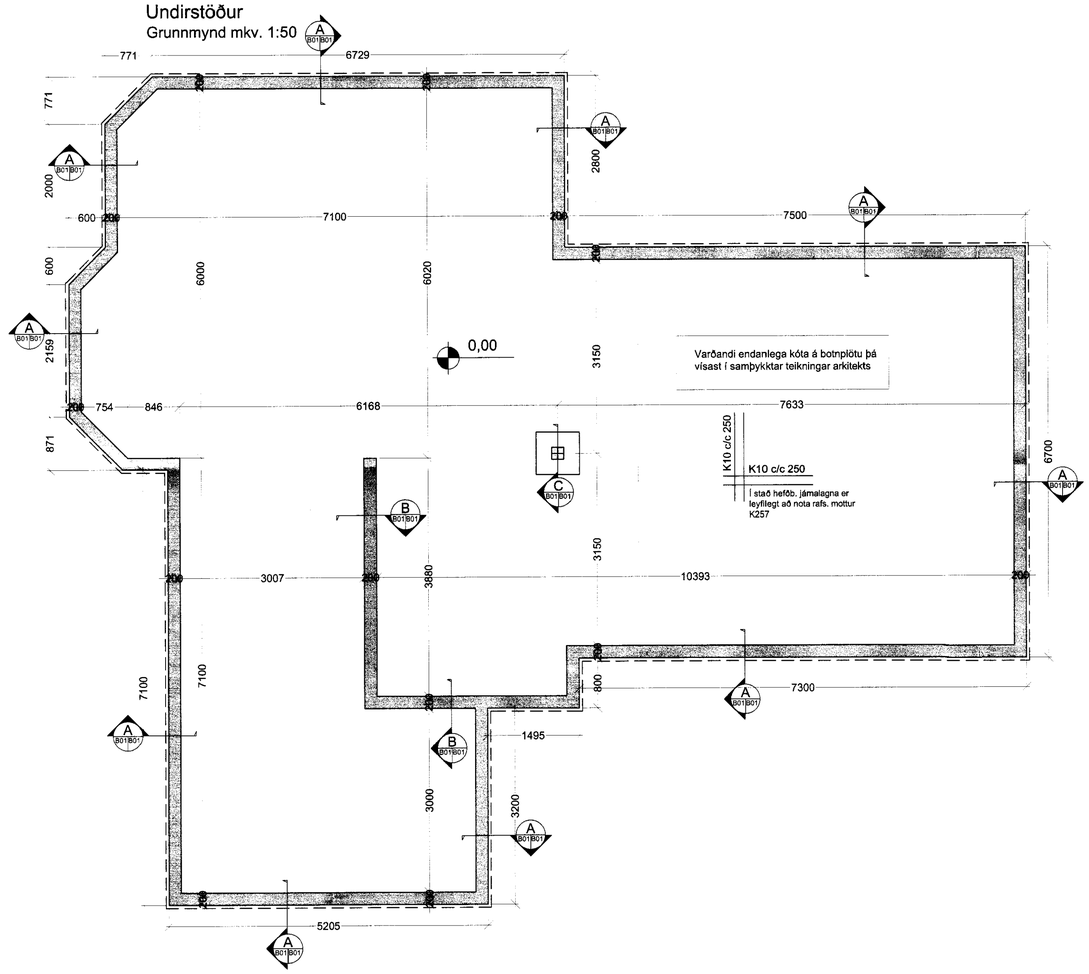

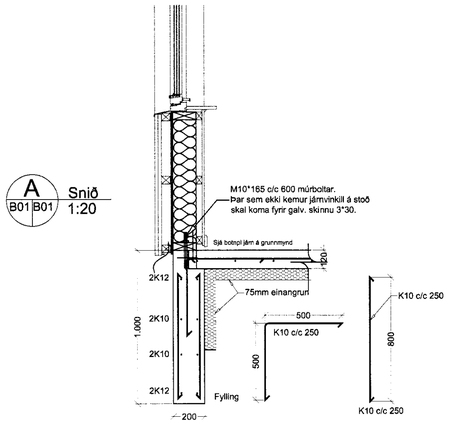

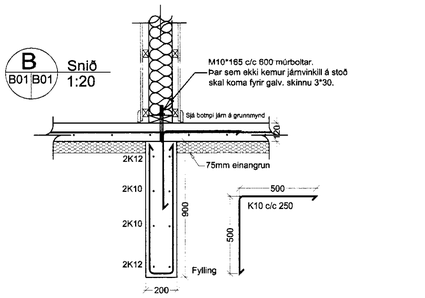

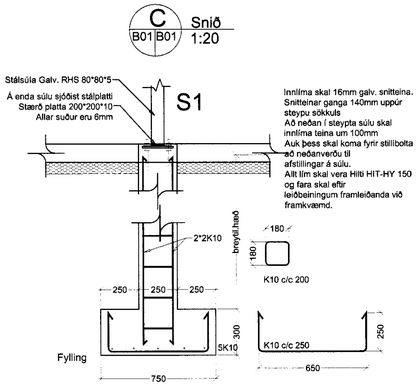

MÓTTEKIÐ
27 JAN. 2010
Byggingafulltrúi Lopsv. Ámossýslu og Flóahr.

ÚTGÁFUFERILL

NÚMER.	DAGS.	SKÝRINGAR.	UNNIÐ.

DAGS.	SAMRÆM.HÖNNUÐUR.

EMIL ÞÓR GUÐMUNDSSON
FTFÍ
LÆKJASMÁRA 98
200 KÓPAVOGUR
SÍMI: 544 4004
GSM: 898 9517
NETFANG: gaja@centrum.is
kt: 280456-3499

HEITI VERKS:

Hróarsholt 2

HEITI TEIKNINGAR:

Undirstöður sumarhúss

MKV:	DAGS.	VERK NR	
1:50/1:20	15.03.09		
TEIKNAÐ.	YFIRFARIÐ	SAMÞYKKT	NR. TEIKNINGAR
EÞG	EÞG	EÞG	B01
DAGS.UNDIRSKR.	NAFN HÖNNUÐAR		
	EMIL ÞÓR GUÐMUNDSSON		
UNDIRSKR.HÖNNUÐAR			ÚTGÁFA