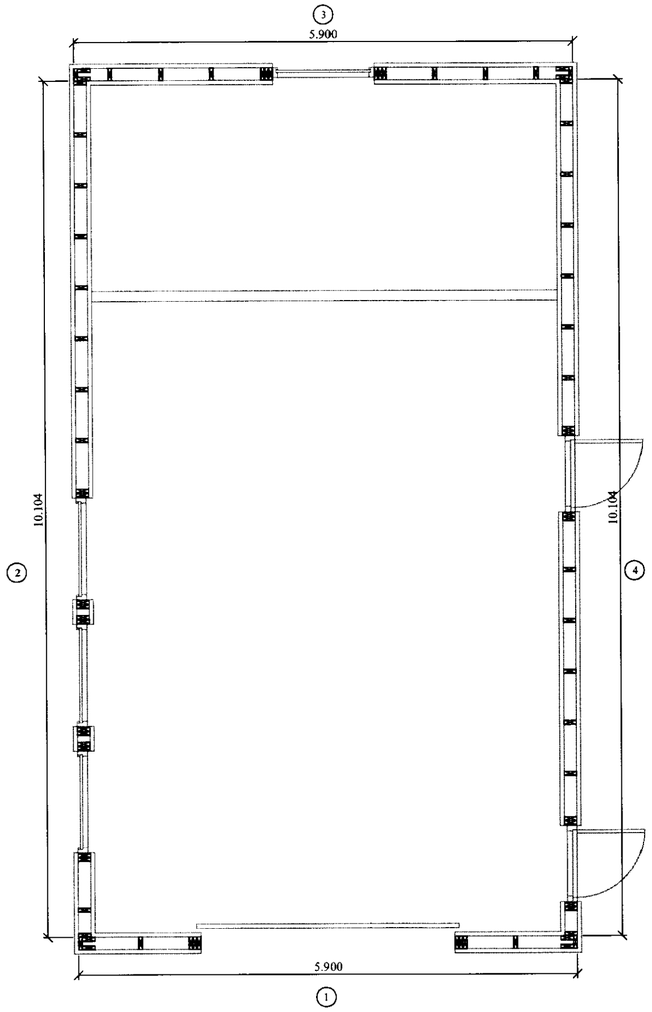

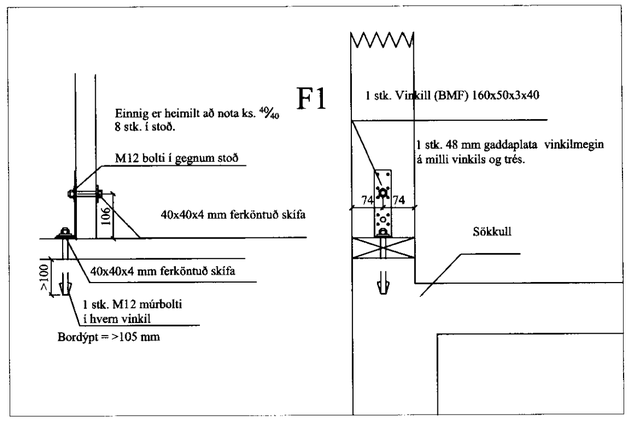

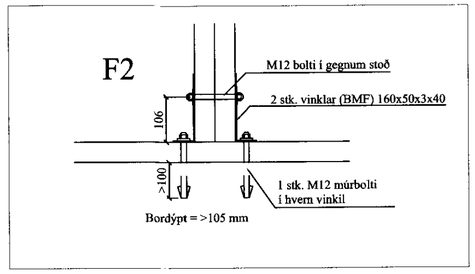

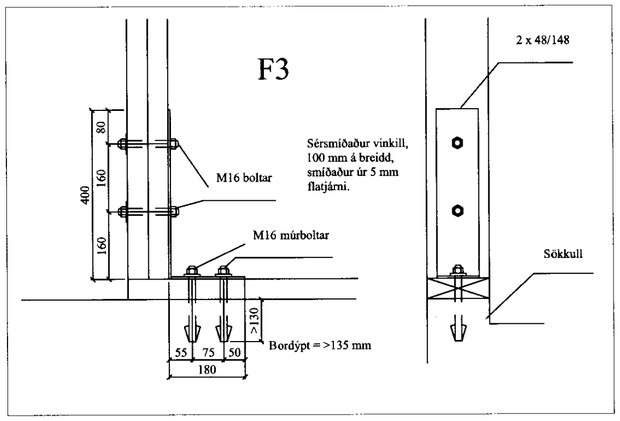

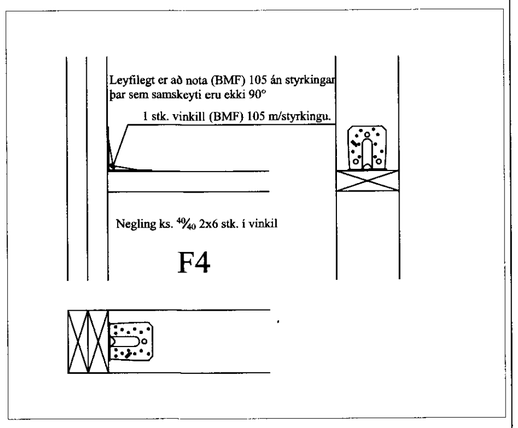

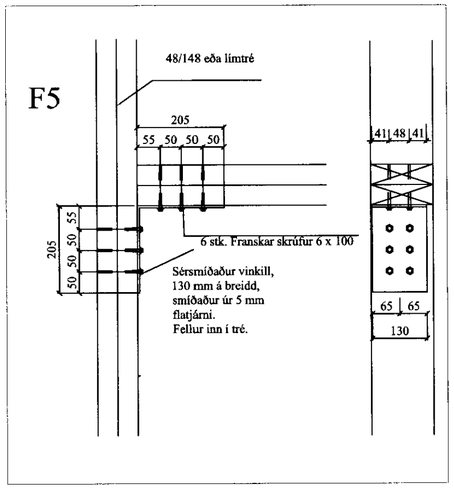

MÓTTEKIÐ
09 JÚLÍ 2010
Byggingarfulltrúi sveitarf. Árborgar, Selfossi og Flóahr.

Almennt:

Öll mál skulu staðfest skv. aðalteikningum. Ef eitthvert misræmi er skulu aðalteikningar vera ráðandi, þó ber að láta hönnuði vita af misræmi. Öll mál eru í millimetrum, nema annað komi fram.

Skýringar - trévirki veggja

Allur viður er K18 eða betri skv. DS413. Allan við utanhúss skal fúavarið. Allur saumur og festingar utanhúss skulu vera heitzinkhúðaðar eða ryðfríar. Allar stoðir og lausholt eru 45/45 nema annað sé tekið fram. Bil á milli miðjulínu stoða skal ekki vera meira en 600 mm. Utan á grind komi 9 mm gufuopinn rakaþolinn krossviður (t.d. birkikrossviður). Krossviður festist með 28/65 C150 í rakaþolið lím. Þétting (Aerofil-pulsa eða Illmod þéttiborði) komi undir fótstykki.

Festingar á öllum samskeytum:

Saumur 38/100 minnst 2x2 stk.skáneglist í kross í hver samskeyti.

Festing á fótstykki

Múrboltar M12 C600 koma í gegnum fótstykki. Bordýpt = 95 mm og snertidýpt bolta við steyptan flöt => 80 mm.

F1 - F5
sjá sérmyndir.

VERK: Hurðarbak - Bílskúr Villingaholtshreppi	TEIKN NR.: 200
HLUTI: Burðarvirki - Grindur Grunnmynd - Snið	KVARÐI 1:50/1:10 TEIKN: BL
DAGS: 07.06.10	SAMÞ: Björgvin Viglundsson 040546-2009 / NR: 01 016

Bent Larsen Fróðason
Fellskoti 2
801 Bláskógarbyggð
Sími: 844-7699 - 486-8855
E-mail: bentlarsen77@hotmail.com