Grundun - álag á grunn:
Grafa skal fyrir undirstöðum niður á heillegan burðarhæfan botn, þ.e. klöpp eða frostfrítt efni með grófleika sem svarar til malarefnis eða grófara, sambærilegt efni lagt ofan á klöppina, bleytt hæfilega og þjappað.

Þjöppunin skal uppfylla eftirfarandi kröfur:
(miðað við plötuprót): E2 > 100MPa
E2/E1 ≤ 2,5

Til viðmiðunar:

Tæki:	Lagþykkt	Fj.yfirferða
10tn víbravaltari	0,8m	6
5,0tn víbravaltari	0,4m	6
0,5tn víbraplata	0,3m	4
0,3tn víbraplata	0,3m	4

Hámarksálag á grunn, 0,07MPa

Steinsteypa - Gæðakröfur - staðlar:
Um eiginleika, framleiðslu og samræmi á steinsteypu gilda ákvæði ÍS EN 206-1:2000. Sement skal fullnægja gæðakröfum FS ENV 197-1. Steypuefni skal uppfylla kröfur ÍST10 og vera samkvæmt RB-blaði nr. Eq.002. Fylliefni í steypu skal einnig uppfylla kröfur ÍST14 gr. 3.1.2.2. sjá einnig kafla 8.3. byggingarreglugerðar nr. 112/2012.

Gerð steypu er sett fram á forminu Caa/bb. Þar sem aa er sívalningstyrkur steypu í MPa og bb er teningsstyrkur steypu í MPa.

Steypuflokkar í einstökum byggingahlutum:
1) Undirstaða - C25/30

Framleiðslukröfur steinsteypu:
Eftirfarandi gildir skv. ÍST EN 206-1:2000:
Umhverfisflokkur 2b
Hámarks v/s hlutfall 0,55
Lágmarkssementsmagn 300kg/m³
Lágmarks loftmagn 5% fyrir 16mm hámarksnafnastærð korna í fylliefni.

Stífleiki steypu skal uppfylla kröfur í flokki S2 í ÍST EN 206-1:2000. Sigmál skal vera á bilinu 50-70mm. Stífleikaprófun skal mæla fyrir íblöndun þjálniefna. Loftmæling skal fara fram við niðurlögn í mót, eftir dælingu og eða beint úr steypusílói.

Brotstyrkur skal mældur skv. ÍST EN 206-1:2000.

Steypumót - Nákvæmniskröfur:
Steypumót skulu gerð samkvæmt kröfum í íslenskum staðli ÍST10. Hreyfing, svignun móta undan steypuþunga skal vera innan við 0,2% af fjarlægð milli fastra punkta.

Nákvæmniskröfur við mótauppslátt:

Þykkt sniði	5%
Frávik frá lóðréttri línu	0,3%
Staðsetning ísteyptra hluta	±5mm
Frávik tveggja bolta í sömu festingu	±1mm

Frávik frá 3m réttskeið sem lögð er á sléttan flöt má mest vera:
Veggir, bitar, súlur ±3mm
Misgengi veggja á steypuskilum á sýnilegurm flötum má mest vera 3mm.

Steypustyrktarstál:
Öll vinna og efni skal vera skv. ÍST10 og byggingareglugerð Steypustyrktarstál skal aldrei sjóða hvorki með punktsuðu né heilsuðu nema með leyfi hönnuða. Við suðuvinnu á steypustyrktarstáli skal fylgja fyrirmælum viðurkennds suðustaðals, t.d. DIN4099.

Allt steypustyrktarstál á byggingastað skal vera hreint og laust við ryð- og völsunarhúðir. Það skal geymt á trjám og vandlega sundurgreint eftir efnisflokkum. Til að koma í veg fyrir ryðmyndun á stálinu skal vera til yfirbreiðsla á byggingastað þannig að hægt sé að breiða yfir stálið á byggingatímanum.

Beyging steypustyrktarstáls:
Lykkjur og krókar (Ks500s)
d = 8, 10, 12mm D = 5xd
d = 16mm D = 6xd
d = 20mm D = 8xd

Höfuðbending (allar stáltegundir)
d = allir sverleikar D = 20xd

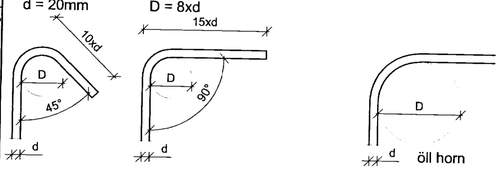

Festijárn, naglar, boltar, skrúfur:
Stálgæði í timburfestingum skulu a.m.k. vera ST37-2 skv. DIN17100. Allar festingar skulu vera heitgalvaniseraðar eða sínkhúðaðar. Öll festijárn, boltar, skrúfur og naglar í timbur skulu galvaniseruð eða ryðfrí. Ekki má nota saman ryðfría nagla og galvaniseruð festijárn.

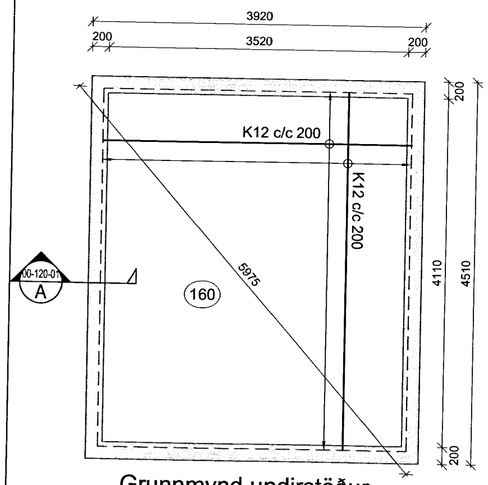

Grunnmynd undirstöður
M 1:50

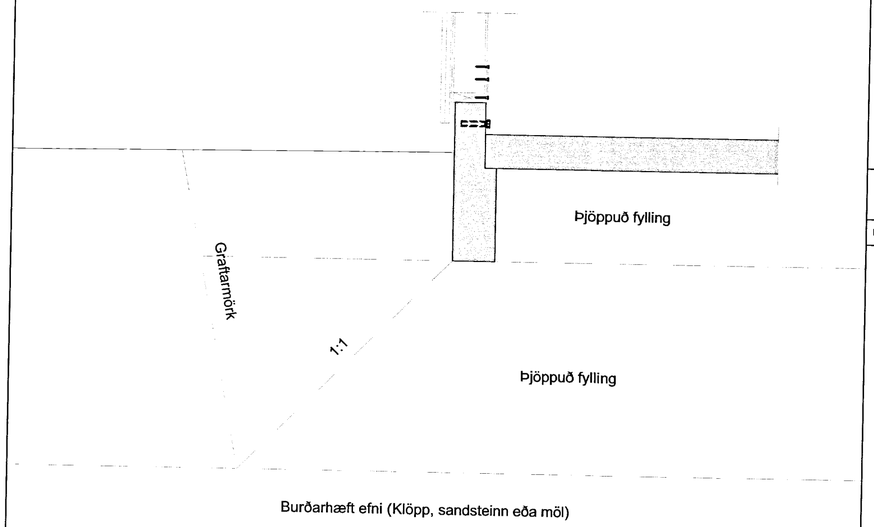

Jarðvegssnið
M 1:20

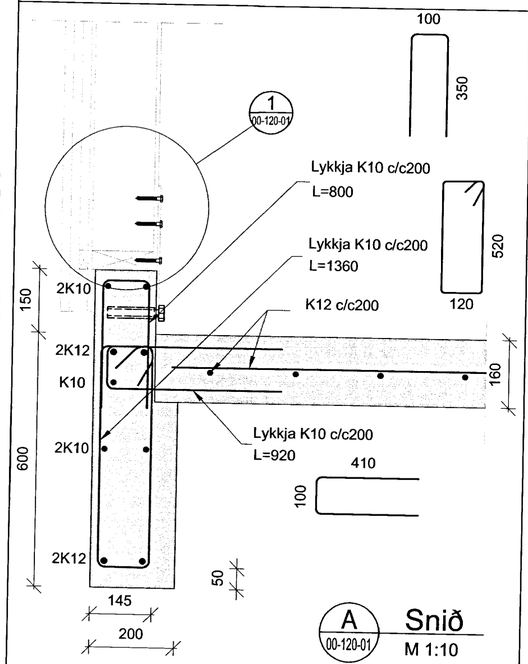

A 00-120-01 Snið
M 1:10

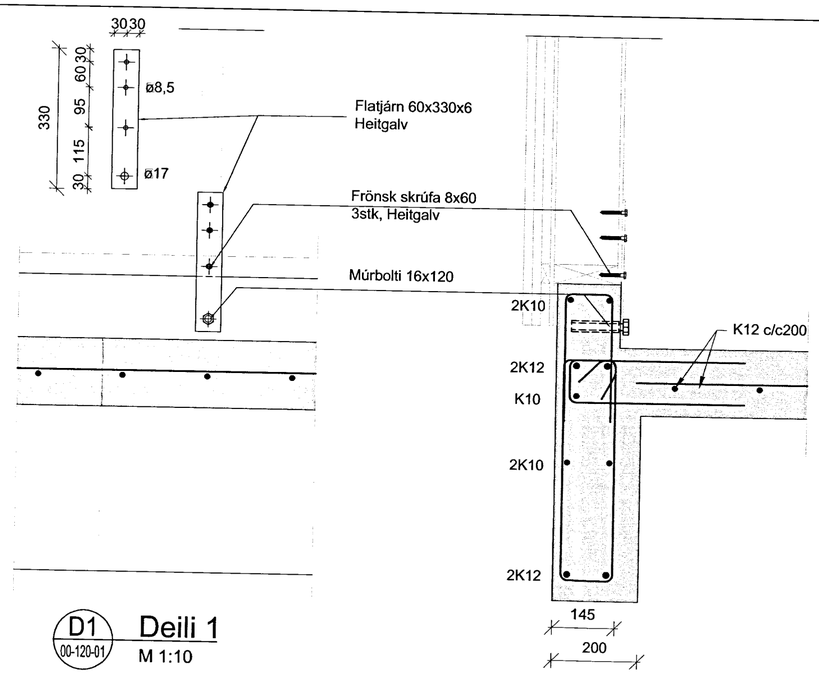

D1 00-120-01 Deili 1
M 1:10

MÓTTEKIÐ
18 NÓV. 2013
Byggingafulltrúi Ásahreppur og Flóahr.

ÚTG.	DAGS.	ÚTGÁFUFERILL	HANNAÐ TEIKN. YFIRF.

VERKFRÆÐISTOFA SUÐURLANDS EHF
Austurvegur 1-5, 800 Selfoss, Sími: 412 6900, Fax: 482 3914, Netf: verksud@verksud.is

LAUGARDÆLUR, DÆLUHÚS 17
FLÓAHREPPUR
BURÐARVIRKI
UNDIRSTÖÐUR
GRUNNMYND, SNIÐ OG DEILI
SKÝRINGAR

TEIKNINÚMER	BLAÐSTÆRÐ	HANNAÐ:	GH
12077	A2	TEIKNAÐ:	MJG
00-120-01		YFIRFARIÐ:	GH

DAGS.	MÆLIKVARÐI	ÚTGÁFA
04.10.2013	1:10 1:50	A

SAMÞYKKT:
010966 5579

K:\2012\12077-borlefskot-DæluhúsTeikningar-teikningaskrá\dæluhus17\12077-130.dwg