MÓTTEKIÐ
11.07.2011

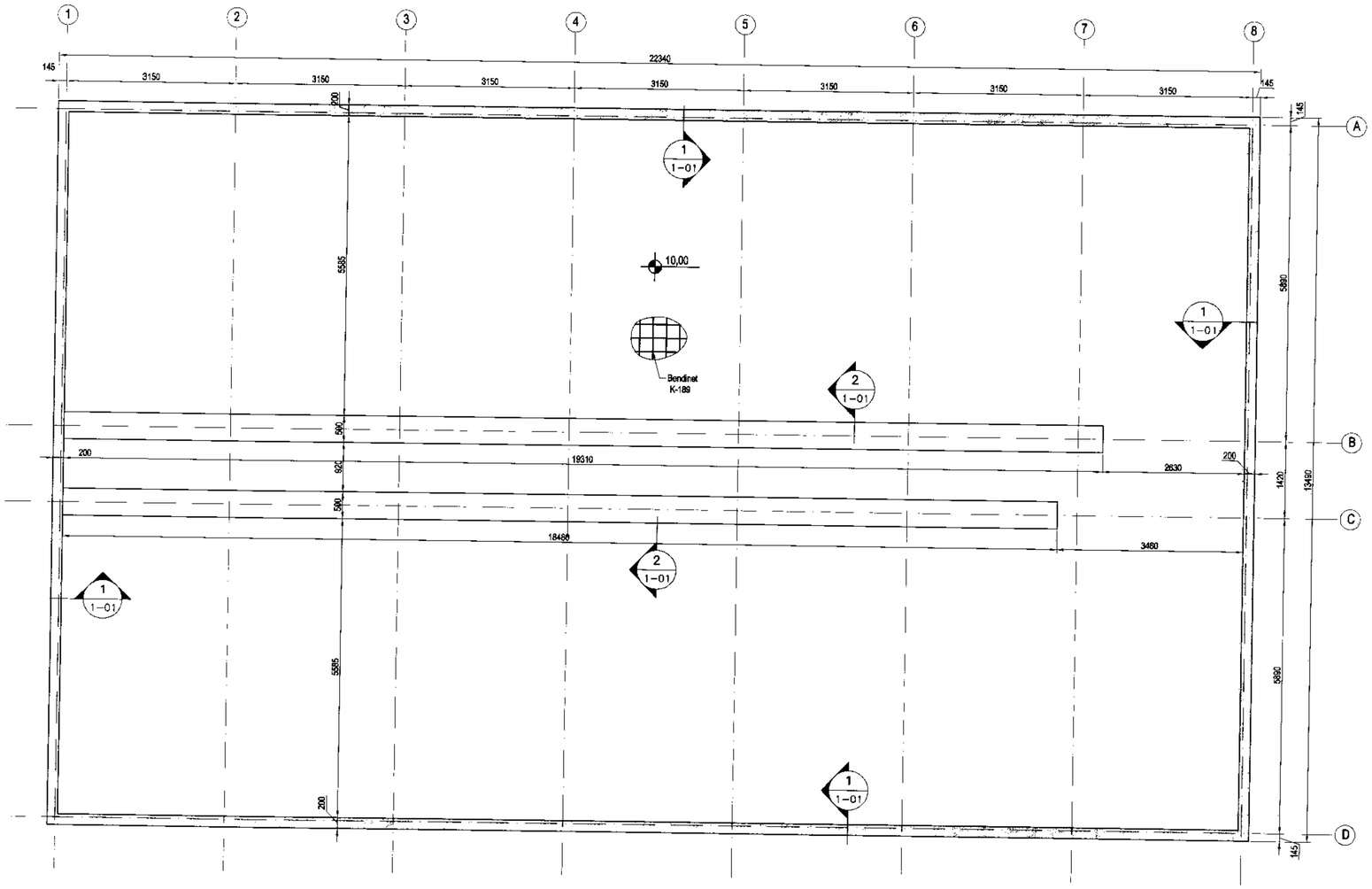


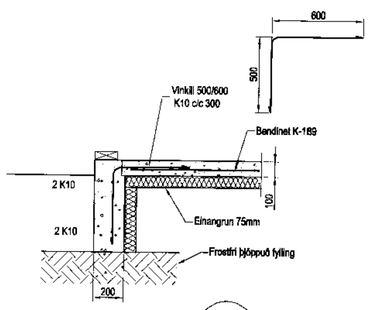


Snið 1 / 1:20 (1-01)

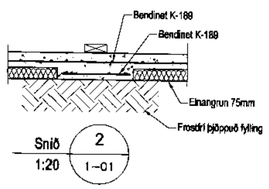


Snið 2 / 1:20 (1-01)

## Skýringar

Almennar skýringar sjá blað 00-01
Undirstöður hvíla á bjöppaðri frostfrírri fyllingu
Hæð undirstöðu skal vera amk. 60 sm
undir jarðvegsyfirborð
Mesta álag á undirstöðu = 0,1 MPa

Fylling inn í sökkla skal vera frostfrí grús. Fyllingu skal þjappa í 30 sm lögum
með amk. 200 kg v broslaða 3 umferðir hver lag
Kóðar eru afstæðir

30.07.2011 Hilmar Óskarsson 2.1256.4519

| Útgáfa | Breyting | Dagsetning | Hannað |
|---|---|---|---|
| | | | |
| | | | |
| | | | |


Sveinbjörn Hinriksson
Byggingatæknifræðingur
Kt. 180851-2539
Brekkugötu 8 Hafnarfirði
Sími: 555-4008, 861-9651
Netfang: svennihi@simnet.is


Staður: Lambastaðir, Flóahreppi
Skýring: Undirstöður

| Hannað / Teiknað | Kvarði | Dagsetning | Verknr. | Teikn.nr. |
|---|---|---|---|---|
| | 1:50 1:20 | 30.7.11 | 13-11 | 1-01 |