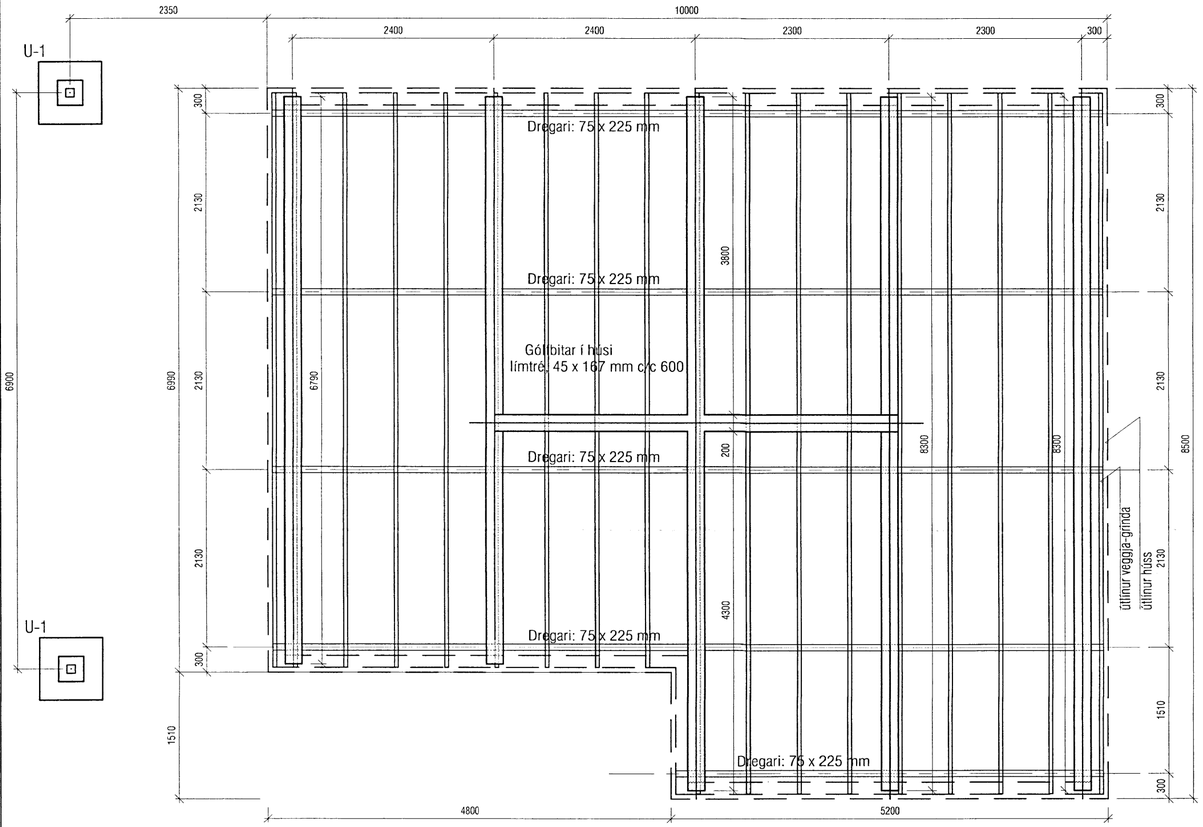

Auka-undirstöður undir heitan pott:
Nauðsynlegt kann að vera að setja auka-undirstöður með
þvermál : 200 mm,(forsteypt undirstaða frá Húsasmiðjunni).
Undirstöður skal staðsetja í samræmi við staðsetningu á heitum potti
og eftir fyrirmælum framleiðanda.

Mkv.1:10
A
B-01

Járnbending sökkla:
Efst og neðst í sökkulveggi kom 2 K12.
Að auki skal setja 4 stk K10 lárétt.
Lykkjur eru K10 c/c250.
Lengd lykkju = 1400

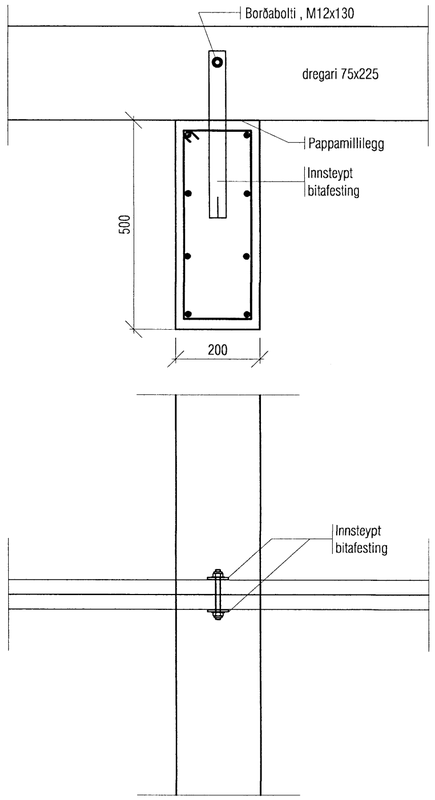

Mkv.1:10
U-1
B-02

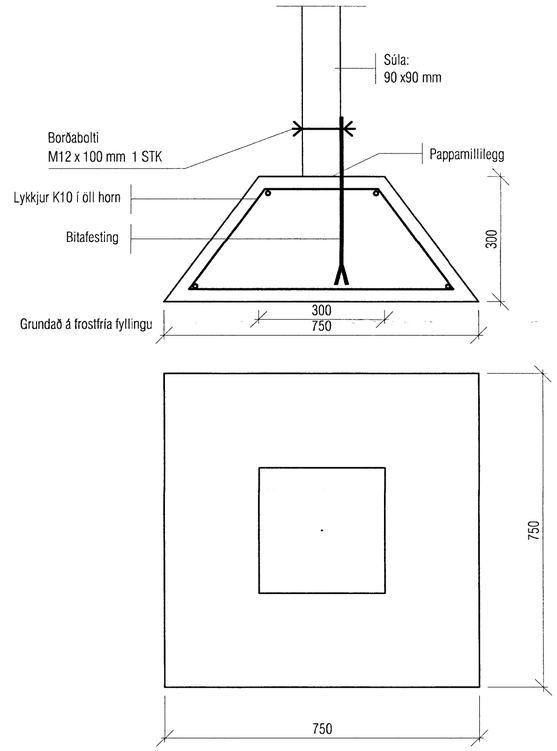

Skýringar:
Á teikningu B-01 eru almennar skýringar og öll lágmarks ákvæði varðandi steypu og bendistál t.d. frágangur á járnum kringum op og brúnir og fl.
Gólfkótar í steypuvirki þ.e. í botnplötu eru ? mm neðar en endanlegur kóti frágenginnar plötu (með gólfefni). Um nákvæma stærð og staðsetningu einstakra byggingahluta.
Sjá nánar á sérteikningum aðalhönnuðar. Göt og raufar (sjá lagnateikn.)

VEKTOR
- hönnun og ráðgjöf -
Hamraborg 11 , 200 Kóp, s: 554-6650 / 897-5363

Sigurður Hafsteinsson
byggingatæknifræðingur
Kt. 030859-7749
email: sigurdur@vektor.is

Teikn. nr. | Tilvísun á teikningu | Br. | Dags.
Samþykkt

SNORRASTAÐIR, Lnr. 168122
UNDIRSTÖÐUR
GRUNNMYND OG SÉRMYNDIR

Hannað	Teiknað			
SH	SH			
Dagsetning	Verk nr.	Mælikvarði	Teikn. nr.	
12.07.13		1/50, 1/10	B-02	