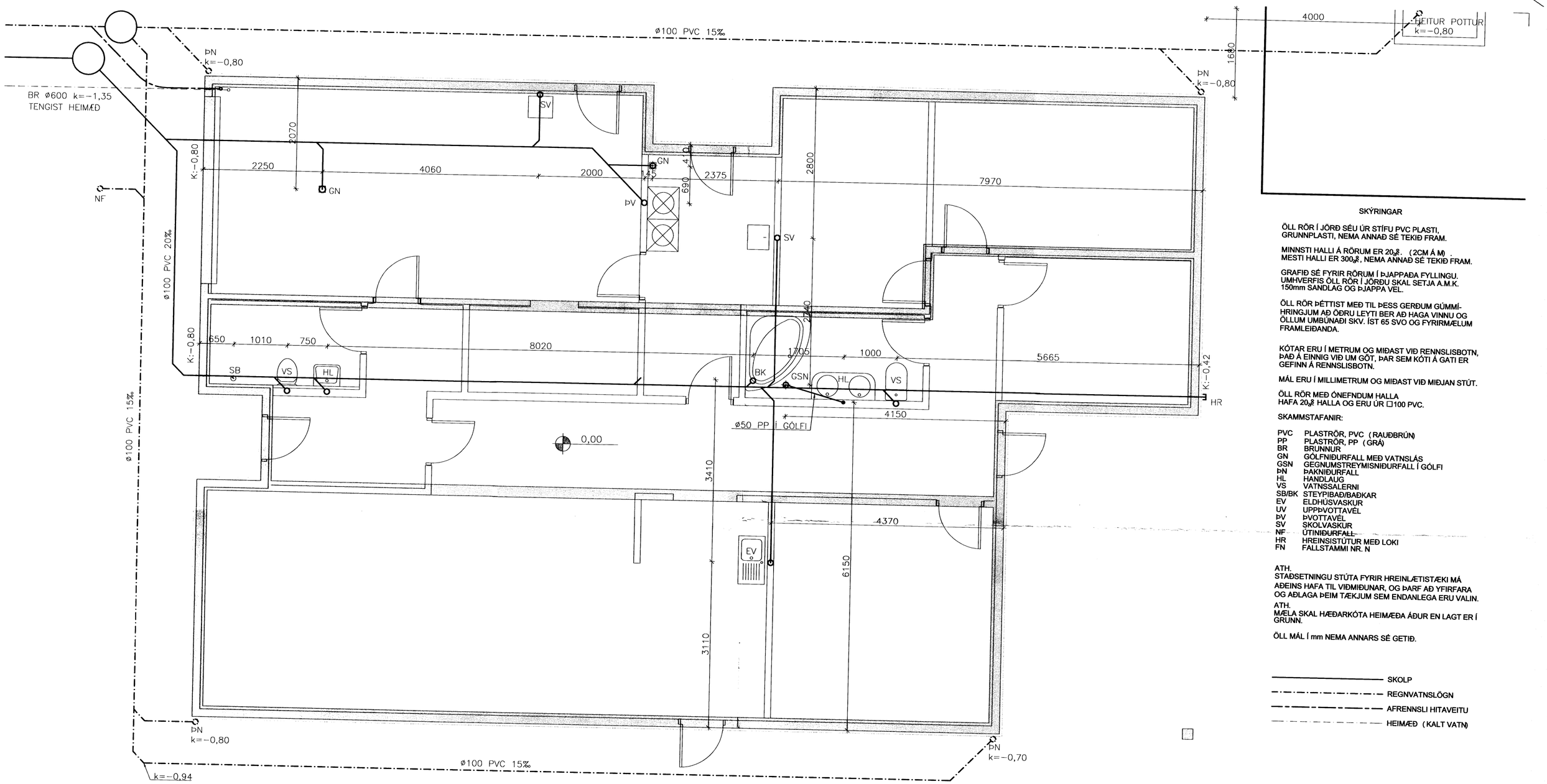

GRUNNMYND FRÁRENNSLILAGNA Í GRUNNI 1:50

SKÝRINGAR

ÖLL RÖR Í JÖRÐ SÉU ÚR STÍFU PVC PLASTI, GRUNNPLASTI, NEMA ANNAÐ SÉ TEKIÐ FRAM.

MINNSTI HALLI Á RÖRUM ER 20‰. (2CM Á M)
MESTI HALLI ER 300‰, NEMA ANNAÐ SÉ TEKIÐ FRAM.

GRAFIÐ SÉ FYRIR RÖRUM Í ÞJAPPAÐA FYLLINGU. UMHVERFIS ÖLL RÖR Í JÖRÐU SKAL SETJA A.M.K. 150mm SANDLAG OG ÞJAPPA VEL.

ÖLL RÖR ÞÉTTIST MEÐ TIL ÞESS GERÐUM GÚMMÍ-HRINGJUM AÐ ÖÐRU LEYTI BER AÐ HAGA VINNU OG ÖLLUM UMBÚNAÐI SKV. ÍST 65 SVO OG FYRIRMÆLUM FRAMLEIÐANDA.

KÓTAR ERU Í METRUM OG MIÐAST VIÐ RENNSLISBOTN, ÞAÐ Á EINNIG VIÐ UM GÖT, ÞAR SEM KÓTI Á GATI ER GEFINN Á RENNSLISBOTN.

MÁL ERU Í MILLIMETRUM OG MIÐAST VIÐ MIÐJAN STÚT.

ÖLL RÖR MEÐ ÓNEFNDUM HALLA HAFA 20‰ HALLA OG ERU ÚR □100 PVC.

SKAMMSTAFANIR:

PVC	PLASTRÖR, PVC (RAUÐBRÚN)
PP	PLASTRÖR, PP (GRÁ)
BR	BRUNNUR
GN	GÓLFNIÐURFALL MEÐ VATNSLÁS
GSN	GEGNUMSTREYMISNIÐURFALL Í GÓLFI
ÞN	ÞAKNIÐURFALL
HL	HANDLAUG
VS	VATNSSALERNI
SB/BK	STEYPIBAÐ/BAÐKAR
EV	ELDHÚSVASKUR
UV	UPPÞVOTTAVÉL
ÞV	ÞVOTTAVÉL
SV	SKOLVASKUR
NF	ÚTINIÐURFALL
HR	HREINSISTÚTUR MEÐ LOKI
FN	FALLSTAMMI NR. N

ATH.
STAÐSETNINGU STÚTA FYRIR HREINLÆTISTÆKI MÁ AÐEINS HAFA TIL VIÐMIÐUNAR, OG ÞARF AÐ YFIRFARA OG AÐLAGA ÞEIM TÆKJUM SEM ENDANLEGA ERU VALIN.

ATH.
MÆLA SKAL HÆÐARKÓTA HEIMÆÐA ÁÐUR EN LAGT ER Í GRUNN.

ÖLL MÁL Í mm NEMA ANNARS SÉ GETIÐ.

SKOLP
REGNVATNSLÖGN
AFRENNSLI HITAVEITU
HEIMÆÐ (KALT VATN)

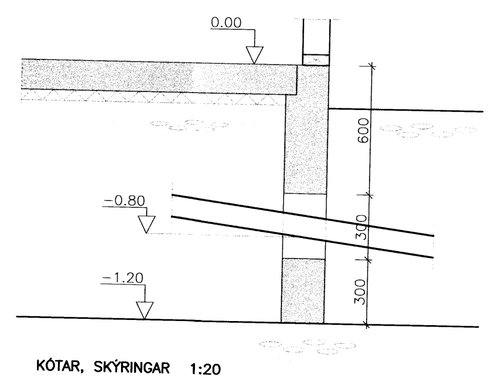

KÓTAR, SKÝRINGAR 1:20

VESTURBRÚN 5, FLÚÐUM

LAGNIR
FRÁRENNSLISLAGNIR, GRUNNMYND, SNIÐ

Dagsetning: Júlí 2007 Mælikvarði 1:50 & 1:20
Hannað: GH Teiknað: GH 311

Guðmundur Hjaltason
Byggingatæknifræðingur
Kt. 070966-5579
Stóru Sandvík 3
Sími 354 482 3831