1.1 (3|4) Sérmynd 1.1. 1:20.

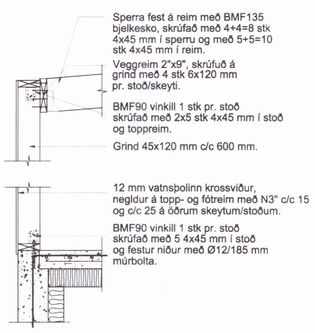

1.2 (3|4) Sérmynd 1.2. 1:20.

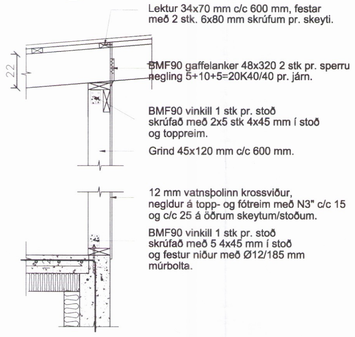

1.3 (3|4) Sérmynd 1.3. 1:20.

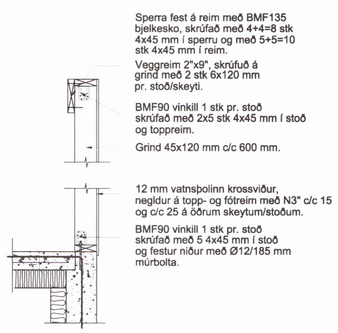

1.4 (3|4) Sérmynd 1.4. 1:20.

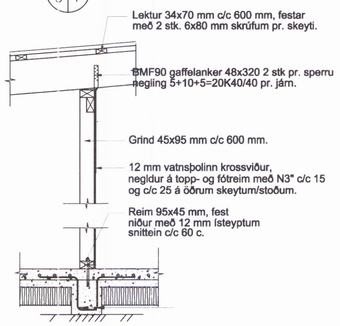

1.5 (3|4) Sérmynd 1.5. 1:20.

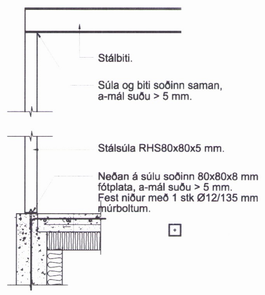

1.6 (3|4) Sérmynd 1.6. 1:20.

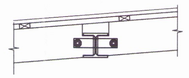

Á HEB160 bita eru soðinn 140x60x6 mm festieyri, a-mál suðu > 4 mm.
Sperrur festar með Ø12 mm bolta pr. skeyti

1.7 (3|4) Sérmynd 1.7. 1:20.

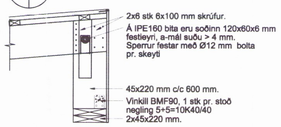

1.8 (3|4) Sérmynd 1.8. 1:20.

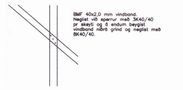

1.9 (3|4) Sérmynd 1.9. 1:20.

12 mm vatnsþolinn krossviður, negldur á topp- og fótreim með N3" c/c 15 og c/c 25 á öðrum skeytum/stoðum.

Veggreim 2"x9", skrúfuð á grind með 2 stk 6x120 mm pr. stoð/skeyti.

BMF90 vinkill 1 stk pr. stoð skrúfað með 2x5 stk 4x45 mm í stoð og toppreim.

Grind 45x120 mm c/c 600 mm.

1.10 (3|4) Sérmynd 1.10. 1:20.

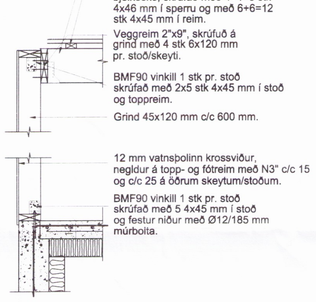

Burðarþol: Hliðarmynd útveggjagrindar. 1:50.

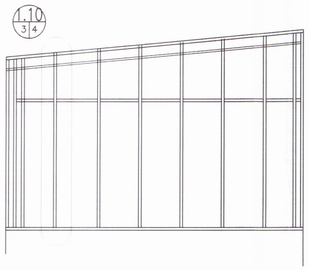

Norðurhlið

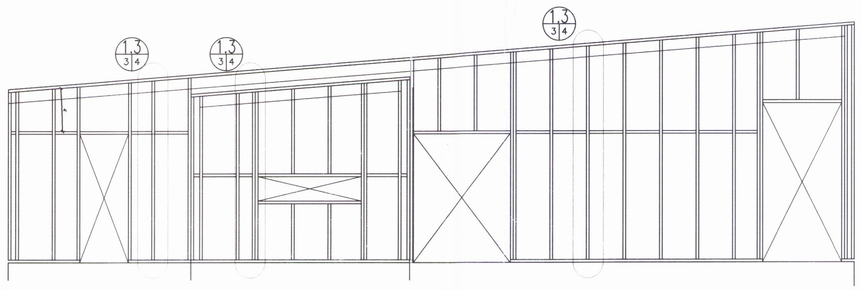

Norðurhlið

Skipulags- og byggingarfulltrúi Uppsveita bs.
Yfirfarið
15 feb. 2017
Byggingarfulltrúi

A: Breytt 26.08.2016. GV
A: Breytt 6.02.2017. GV (samkv. raunverki)

TÓV
TEIKNISTOFAN ÓÐINSTORGI, VERKFRÆÐISTOFA ehf.
Óðinsgötu 7
101 Reykjavík
Netfang: tov@to.is
Sími: 510 2211 Fax: 510 2201

Verkefni: Syðra-Langholt

Heiti: Burðarþol: Sérmyndir og hliðarmynd útveggjagrindar.

fh. TÓV: GÚSTAF VEIGSSON kt. 231163-5069 — VERKFRÆÐINGUR FVFÍ

Áritun aðalhönnuðar:

M. 1:50.
R. GV.
T. GV.
Dags. Sept. 2015. Nr. 1421-1-4B