UNDIRSTÖÐUR, GRUNNMYND. 1:50

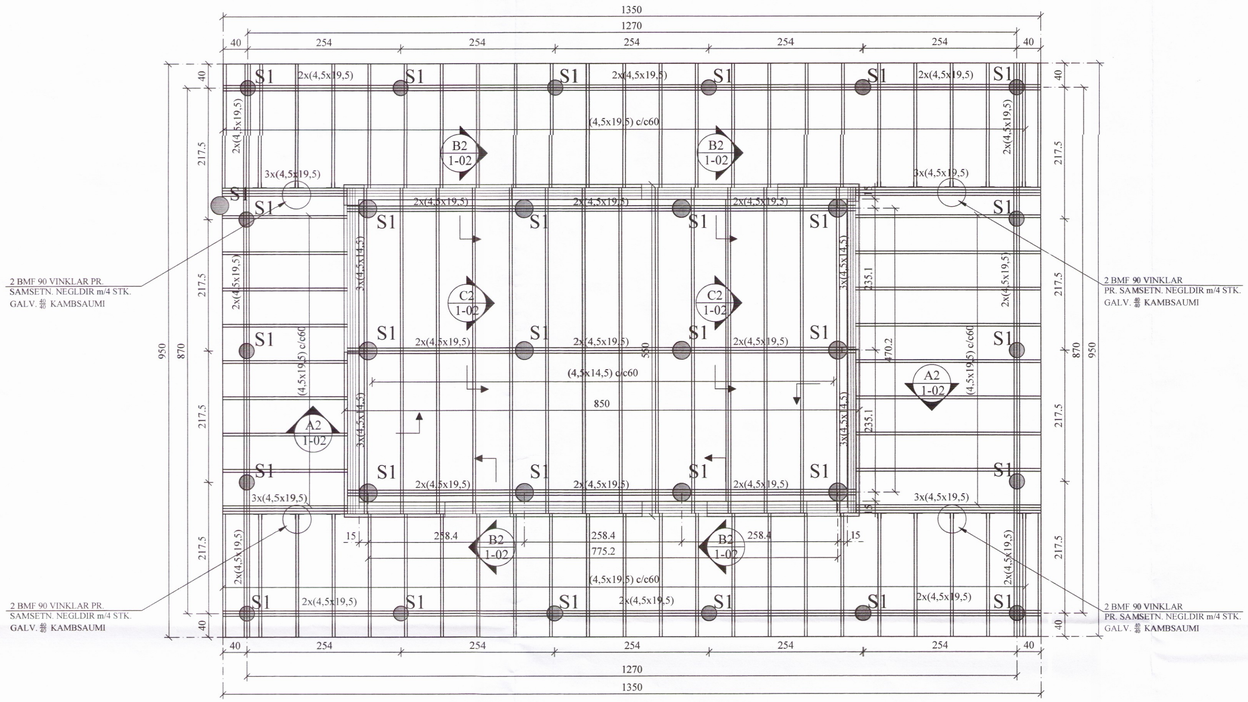

A2 / 1-02 SNIÐ. 1:10

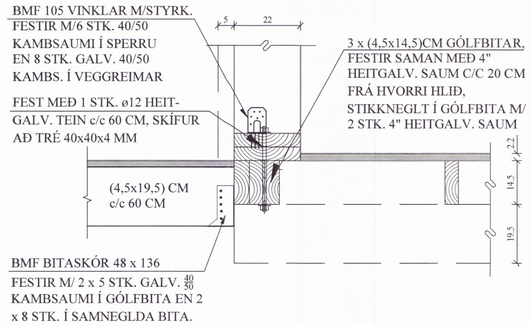

B2 / 1-02 SNIÐ. 1:10

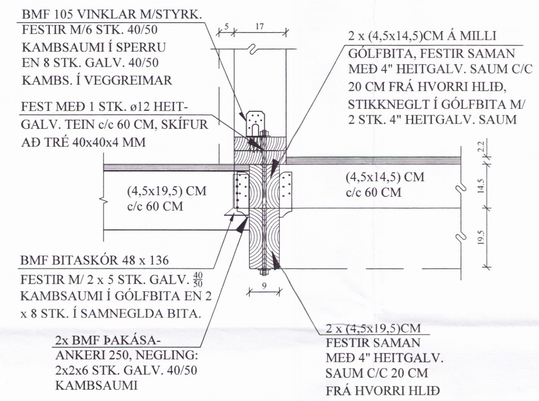

S1 / 1-02 UNDIRSTAÐA. 1:10

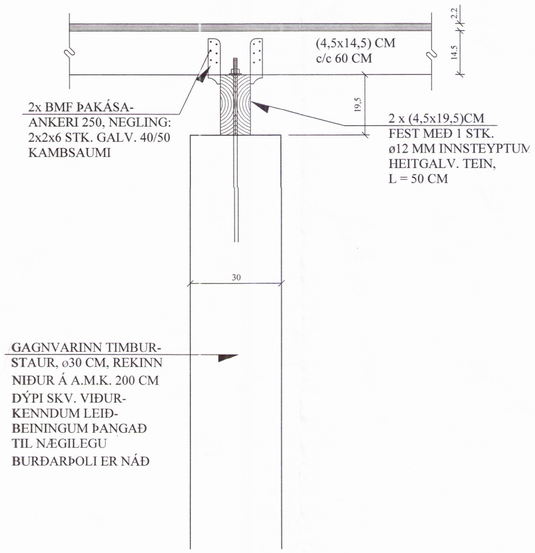

C2 / 1-02 SNIÐ. 1:10

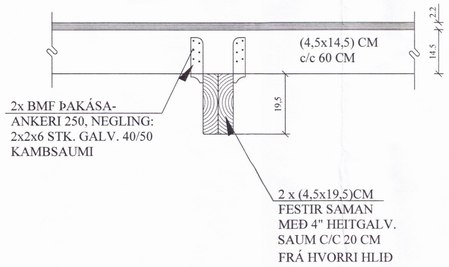

Skipulags- og byggingarfulltrúi Uppsveita bs.
Yfirfarið
27 feb. 2017
Byggingarfulltrúi

BREYTINGAR

TILVÍSANIR:

SKÝRINGAR..... SJÁ TEIKN. NR. 1-01

ATH:
Vanda skal til þjöppunar á fyllingu
E2/E1 ≤ 2,4, E2 ≥ 120 Mpa.

Reikn.	JKR	Janúar ´17	Útgefið:	02.02.2017
Teikn.	JKR	Janúar ´17	Kvarði:	1:50, 1:10
Ath.				
Samþ.				

ÁRVEGUR 44
Grímsnes- og Grafningshreppi

Nr. 1-02

Verkhluti
UNDIRSTÖÐUR, GRUNNMYND OG SNIÐ.

Jón Kristjánsson
Byggingarverkfræðingur
VJK ehf
Ármúla 19
108 Reykjavík
Sími: 537-0002 Gsm: 772-3154
Kt: 210754-4629
Netfang: jokris54@gmail.com

0857