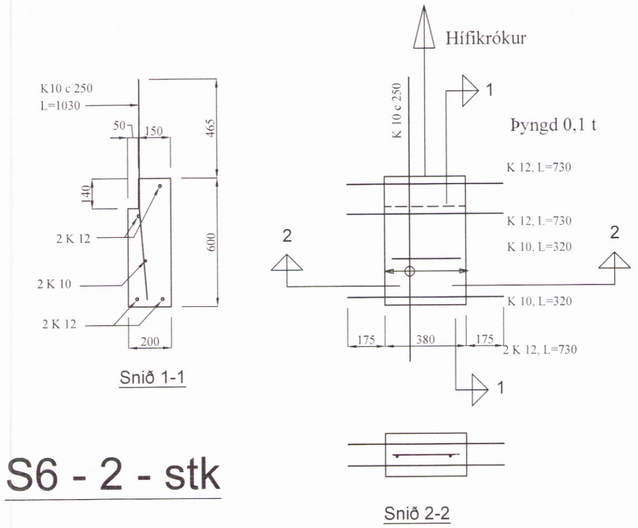

S6 - 2 - stk

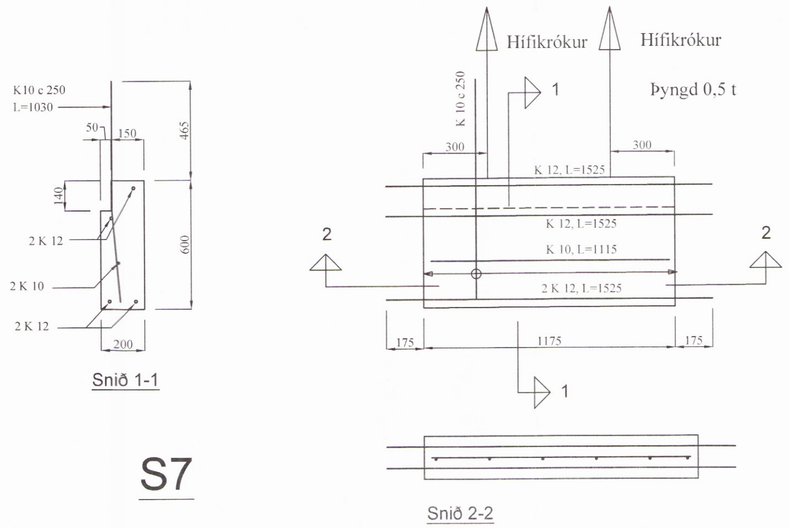

S7

Skipulags- og byggingarfulltrúi Uppsveita bs.
Yfirfarið
23. mars 2017
Byggingarfulltrúi

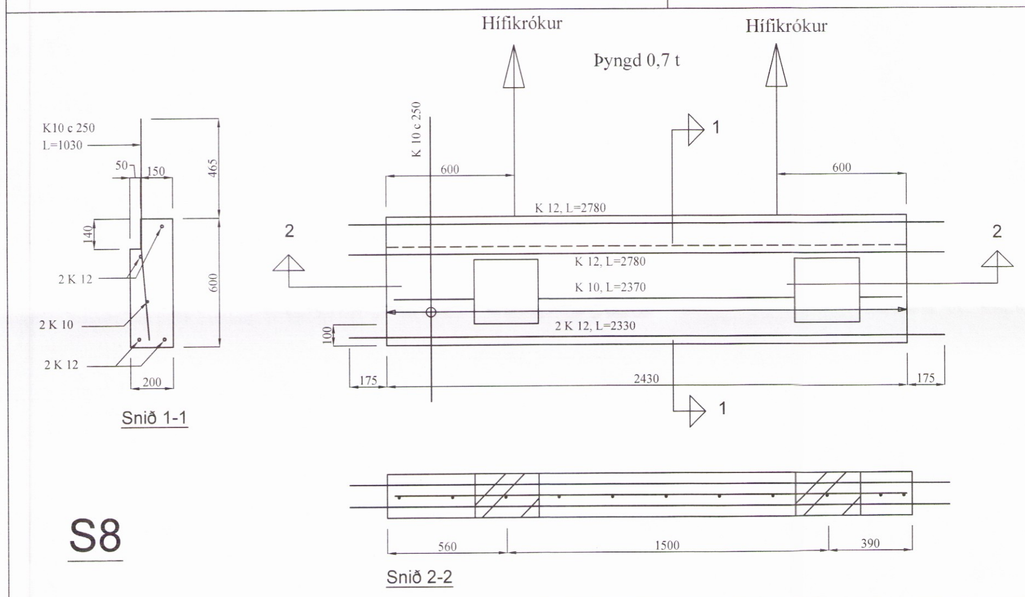

S8

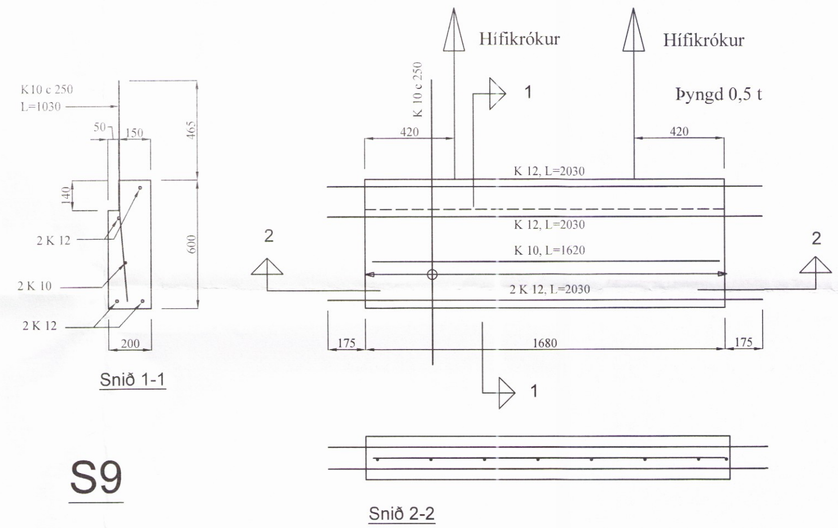

S9

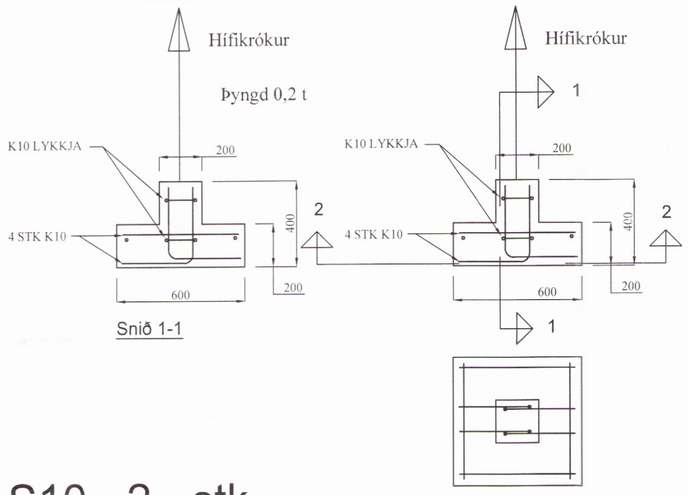

S10 - 2 - stk

BR	DAGS	BREYTING		

HJARÐARHOLTI 11
800 SELFOSSI
SÍMI: 783 4180
NETFANG: kjartangardars@gmail.com

SGHÚS
EYRAVEGI 65
800 SELFOSSI
SÍMI: 578 3344
NETFANG: sghus@sghus.is
VEFFANG: www.sghus.is

EFFORT TEIKNISTOFA 016.16 22.03.16

Eiríksbraut 6 Bláskógabyggð

Burðarvirki
Framleiðsluteikningar af sökklum

Kvarði 1:50
Kvarði 1:20

HANNAÐ:	TEIKNAÐ	DAGSETNIG	VERKNÚMER
KG	KG	29.03.2016	2016-02
SKRÁARNAFN	SAMÞYKKT 130555-7649		TEIKNING NÚMER.
Eiríksbraut 4 - 6 Bláskógabyggð Grunnur.dwg			203

1057