Skipulags- og byggingarfulltrúi Uppsveita bs.
Yfirfarið
16. maí 2017
Byggingarfulltrúi

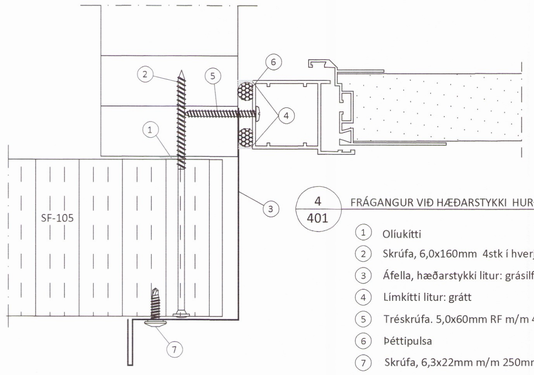

4 / 401 FRÁGANGUR VIÐ HÆÐARSTYKKI HURÐA

1. Olíukitti
2. Skrúfa, 6,0x160mm 4stk i hverja einingu
3. Áfella, hæðarstykki litur: grásilfur [5]
4. Límkitti litur: grátt
5. Tréskrúfa. 5,0x60mm RF m/m 400mm
6. Þéttipulsa
7. Skrúfa, 6,3x22mm m/m 250mm litur: grásilfur

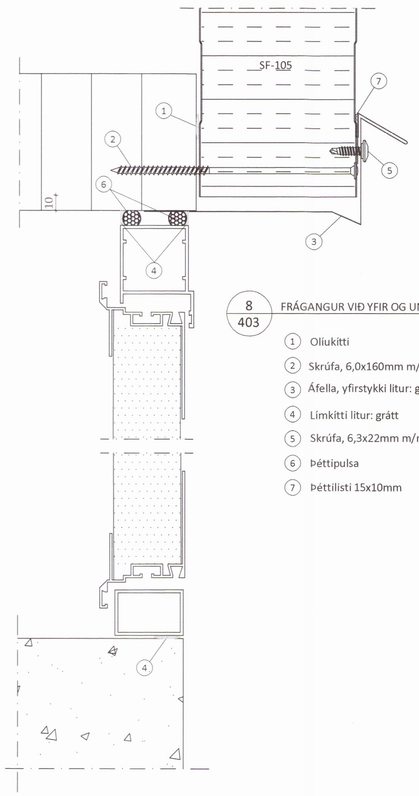

8 / 403 FRÁGANGUR VIÐ YFIR OG UNDIRSTYKKI HURÐA

1. Olíukitti
2. Skrúfa, 6,0x160mm m/m 500mm
3. Áfella, yfirstykki litur: grásilfur [10]
4. Límkitti litur: grátt
5. Skrúfa, 6,3x22mm m/m 250mm litur: grásilfur
6. Þéttipulsa
7. Þéttilisti 15x10mm

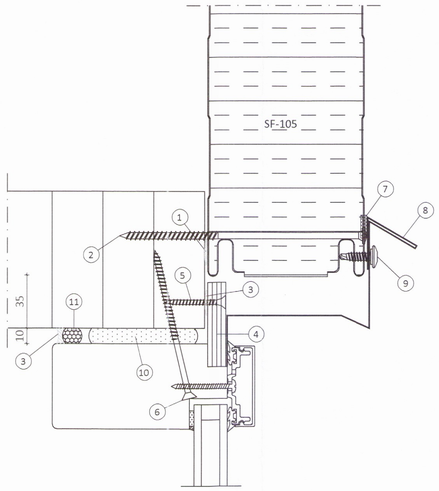

12 / 403 FRÁGANGUR VEGGEININGA VIÐ YFIRSTYKKI GLUGGA

1. Olíukitti
2. Skrúfa, 6,0x160mm m/m 500mm
3. Límkítti litur: hvítt
4. Krossviður
5. Tréskrúfa, 5,0x40mm m/m 250mm
6. Tréskrúfa, 5,0x100mm m/m 500mm
7. Þéttilisti 15x10mm
8. Áfella, yfirstykki litur: grásilfur [17]
9. Skrúfa, 6,3x22mm m/m 250 mm litur: grásilfur
10. Þéttifrauð
11. Þéttipulsa 15mm

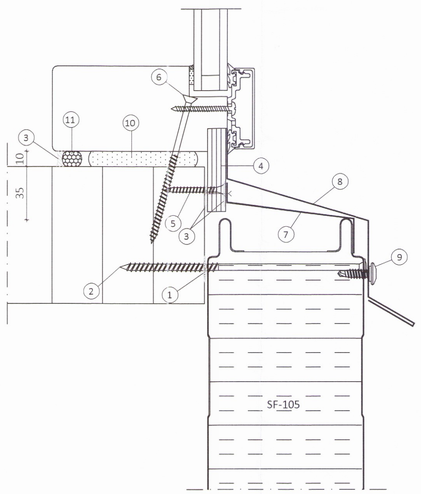

13 / 403 FRÁGANGUR VEGGEININGA VIÐ UNDIRSTYKKI GLUGGA

1. Olíukitti
2. Skrúfa, 6,0x160mm m/m 500mm
3. Límkítti litur: hvítt
4. Krossviður
5. Tréskrúfa, 5,0x40mm m/m 250mm
6. Tréskrúfa, 5,0x100mm m/m 500mm
7. Áfella, innra vatnsbretti litur: grásilfur [19]
8. Áfella, ytra vatnsbretti litur: grásilfur [18]
9. Skrúfa, 6,3x22mm m/m 250 mm litur: grásilfur
10. Þéttifrauð
11. Þéttipulsa 15mm

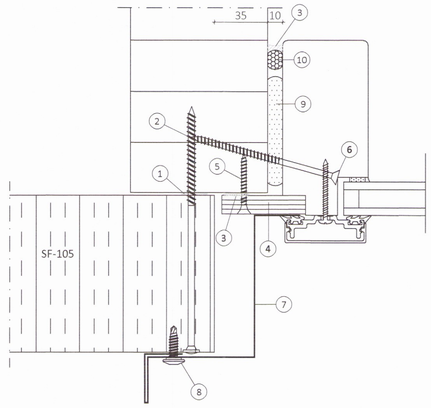

6 / 403 FRÁGANGUR VEGGEININGA VIÐ HÆÐARSTYKKI GLUGGA

1. Olíukitti
2. Skrúfa, 6,0x160mm m/m 250mm
3. Límkítti litur: hvítt
4. Krossviður
5. Tréskrúfa, 5,0x40mm m/m 250mm
6. Tréskrúfa, 5,0x100mm m/m 500mm
7. Áfella, hæðarstykki litur: grásilfur [8]
8. Skrúfa, 6,3x22mm m/m 250 mm litur: grásilfur
9. Þéttifrauð
10. Þéttipulsa 15mm

ÖLL AFNOT OG AFRITUN TEIKNINGAR AÐ HLUTA EÐA Í HEILD ER HÁÐ SKRIFLEGU LEYFI LÍMTRÉ VÍRNET EHF.

Númer	Dags.	Skýring breytingar	Br. af

LímtréVírnet
Byggingadeild - Vesturvör 29 - 200 Kópavogur
kt. 440510-1160 - Sími: 412 5300

MKV.	DAGS.	VERKNR.	ÚTGÁFA NR.
1:2	28.11.2016	DL16 021	1
TEIKN.	REIKN.	YFIRF.	NR. TEIKNINGAR
HJÓ	BI	BI	407

HEITI VERKS: Lynghæð, Flóahreppi

NAFN HÖNNUÐAR: Bjarni Ingibergsson
byggingatæknifræðingur B.Sc.
kt. 030861-2729 - bjarni@limtrevirnet.is

HEITI TEIKNINGAR: Vélaskemma Sérmyndir

ÁRITUN HÖNNUÐAR — DAGS. ÁRITUNAR: 15/9 2017

ÁRITUN SAMRÆM. HÖNNUÐAR — DAGS. ÁRITUNAR

152