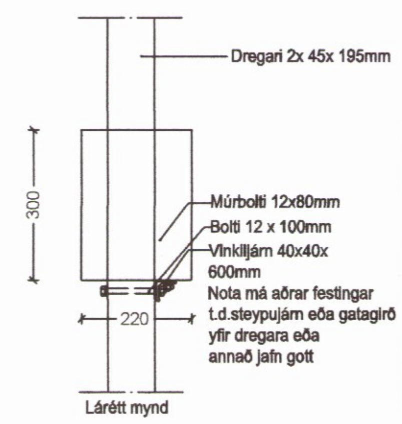

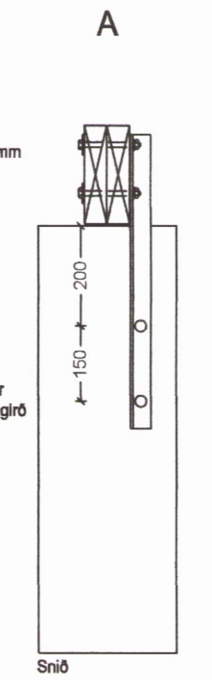

Lausn 1.
Festing á dregara við undirstöðu (súlu)

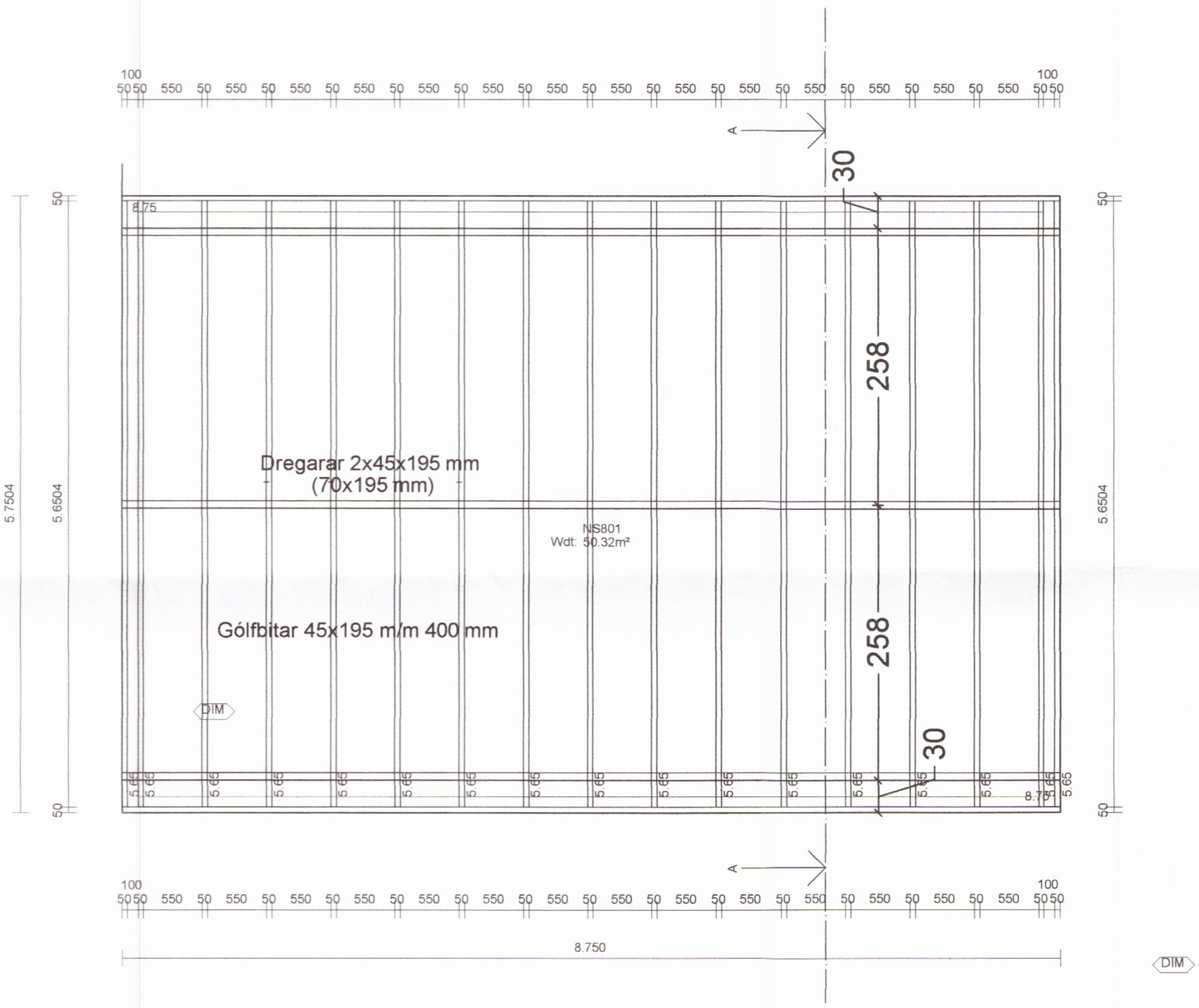

Grunnmynd gólf

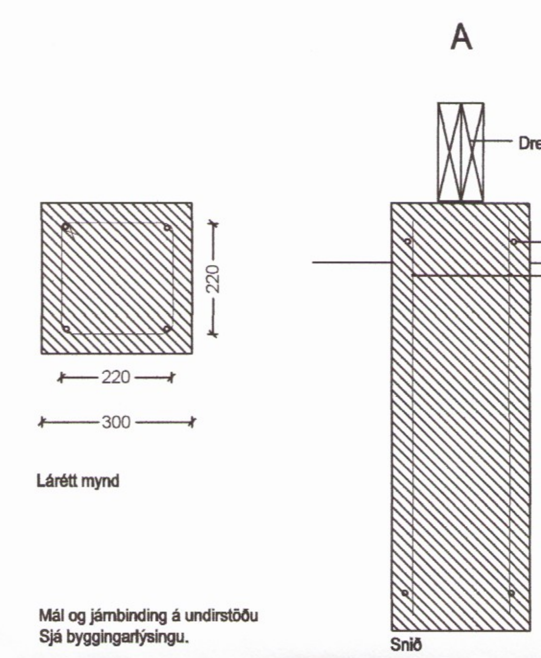

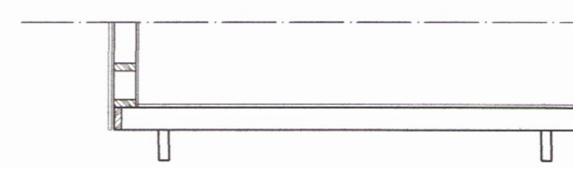

Snið AA

Efnisstærðir

<u>Uppbygging á gólfum</u>:

- Klæðning að vali verkkaupa (sjá deiliteikningu 205)
- Krossviður 15mm, eða 22mm gólfplötur
- Rakavarnarlag 0,2mm
- Einangrun 200mm, 145mm
- Krossviður sem lokar undir einangrun (músavörn).
- X = Festivinklar: Þar sem gólfbitar tengjast úthring á gólfgrin 90x 90 beggjamegin á gólfbita og festast með BMF saum 2 sjá deiliteikningu)

Allt efni og vinna skal vera í samræmi við íslenskan staðal IST/DS 413. Allur burðarviður skal a.m.k uppfylla timburflokk T10 (K18) og límtré L40, nema annað sé tekið fram, að jafnaði má ekki rýra enda þversniðs meira en sem nemur 1/3 af heildinni.

Aðrar skýringar eru á blaði 204 og 205