ÁLAGSFORSENDUR:

Hönnunarforsendur:
Vindálag:
Vindálag er í samræmi við ÍST EN 1991-1-4:2005/NA:2010.
Yfirborðflokkur I
Grunngildi vindhraða (Vref,0) er 36,0m/s.
-Vindur q = 1,87kN/m²

Snjóálag:
Snjóálag er í samræmi við ÍST EN 1991-1-3:2003/NA:2010.
Álagssvæði 1 Þakhalli 18°
Sk = 2,10kN/m²
Sk1 = 1,01kN/m²
Sk2 = 1,61kN/m²

Eiginþyngd:
-Þak 0,40kN/m²

TRÉVIRKI:

Gæðaflokkar - timburgæði:
Límtré skal vera GL30c samkvæmt ÍST EN14080.
Burðarviðir skulu vera C18 skv. ÍST EN338
nema annað sé tekið fram á teikningu.
Krossviður skal vera rakaþolinn grenikrossviður sem uppfyllir rakamótstöðuflokk EN636:2012 og límingarflokk EN314-2:1993. OSB krossviður skal standast OSB/3 í umhverfisflokki 2 (klimaklasse) skv. ÍST EN 300:2006.

Rakastig í timbri við uppsetningu skal ekki vera hærra en 15%.

Timbur utanhúss, innsteypt eða boltað á stein skal fúavarið með tveimur umferðum af viðurkenndu fúavarnaefni.

Þar sem timbur leggst að steinsteypu eða steypist inn, skal setja asfaltpappa milli steins og trés ef ekki er notaður gagnvarinn viður.

Gagnvarið timbur í burðarvirki skal vera fúavarið með A-vörn.

ÞAK:

Millibil sperra er c/c600mm nema annað komi fram á teikningu.
Tryggja skal að hvergi sé lokað óloftræst rými í þakvirki og að loftræsting uppfylli ákvæði 10.5.5. gr. byggingareglugerðar.

NEGLING ÞAKS:

Þak er heilklætt 25x150mm borðaklæðningu.
Negla skal borðaklæðningu í sperrur með 3stk GN28/75.
Ofan á borðaklæðningu komi þakpappi af viðurkenndri gerð, skörun eftir láréttum línum þaks 100mm en 300 mm í stefnu þakhalla.
Þakjárn komi ofan á þakpappa.
Negling Þakjárns skal vera í samræmi við RB-blað 47.103.
Þakjárn skal festa með 63mm kambsaum með þéttingu, í aðra hverja hábáru, millibil 600mm.
Á samskeytu platna skal negla ystu hábáru, millibil 300mm.
Tvöfalda skal almenna neglingu frá þakbrún og inn á þakið sem svarar til 1/10 af breidd þaks, millibil 300mm.
Jafnframt skal negla tvær raðir næst þakbrún með 150mm millibili.

FESTIJÁRN, NAGLAR, BOLTAR, SKRÚFUR:

Stálgæði í timburfestingum skulu a.m.k. vera ST37-2 skv. DIN17100. Allar festingar skulu vera heitgalvaniseraðar eða sínkhúðaðar.
Öll festijárn, boltar, skrúfur og naglar í gagnvarið timbur skulu galvaniseruð eða ryðfrí.
Ekki má nota saman ryðfría nagla og galvaniseruð festijárn.

REGLUR UM NAGLAFJARLÆGÐIR:

d=þykkt nagla)

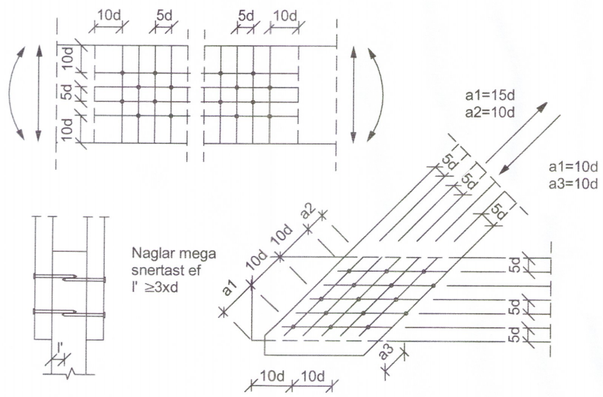

REGLUR UM BOLTAFJARLÆGÐIR:

(d=þvermál bolta)

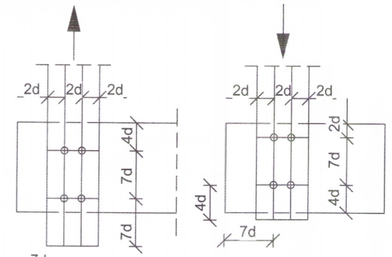

FRÁGANGUR Á BORÐAKLÆÐNINGU OG ÞAKJÁRNI:

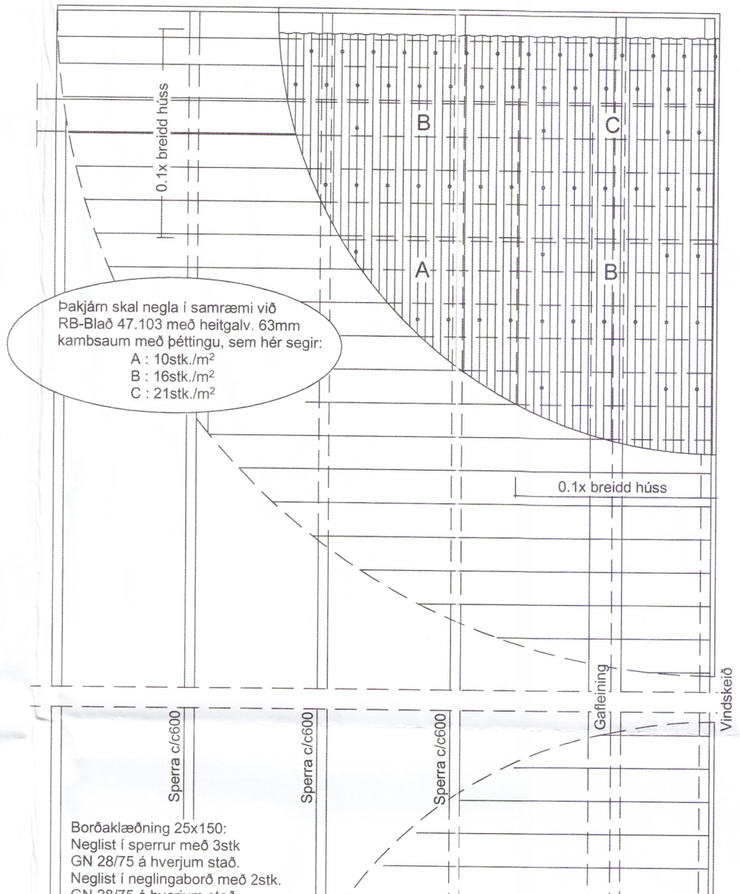

Umhverfis- og tæknisvið Uppsveita
Yfirfarið
- 7. maí 2019
Byggingarfulltrúi

AÐALHÖNNUÐUR

Útg.	Dags.	Skýring	Br.af:	Yfirf.

EFLA VERKFRÆÐISTOFA
sími 412 6000 www.efla.is

Laufás, Ásahreppi
851 Hella
Hesthús

Burðarvirki
Skýringar - timbur

2013_19

TEIKNINÚMER	BLAÐSTÆRÐ	HANNAÐ: HS
7543-002	A2	TEIKNAÐ: HS
01_1_00_02		YFIRFARIÐ: GH
DAGS.	MÆLIKVARÐI	ÚTGÁFA
25.10.2018		A

SAMÞYKKT:
KENNITALA: Guðmundur Hjaltason Kt. 070966-5579

O:\S\Steinn Logi Björnsson_7543\002_Laufás Hesthús\7543-002 Hesthús - Laufás - 851 Hella - BUR.rvt