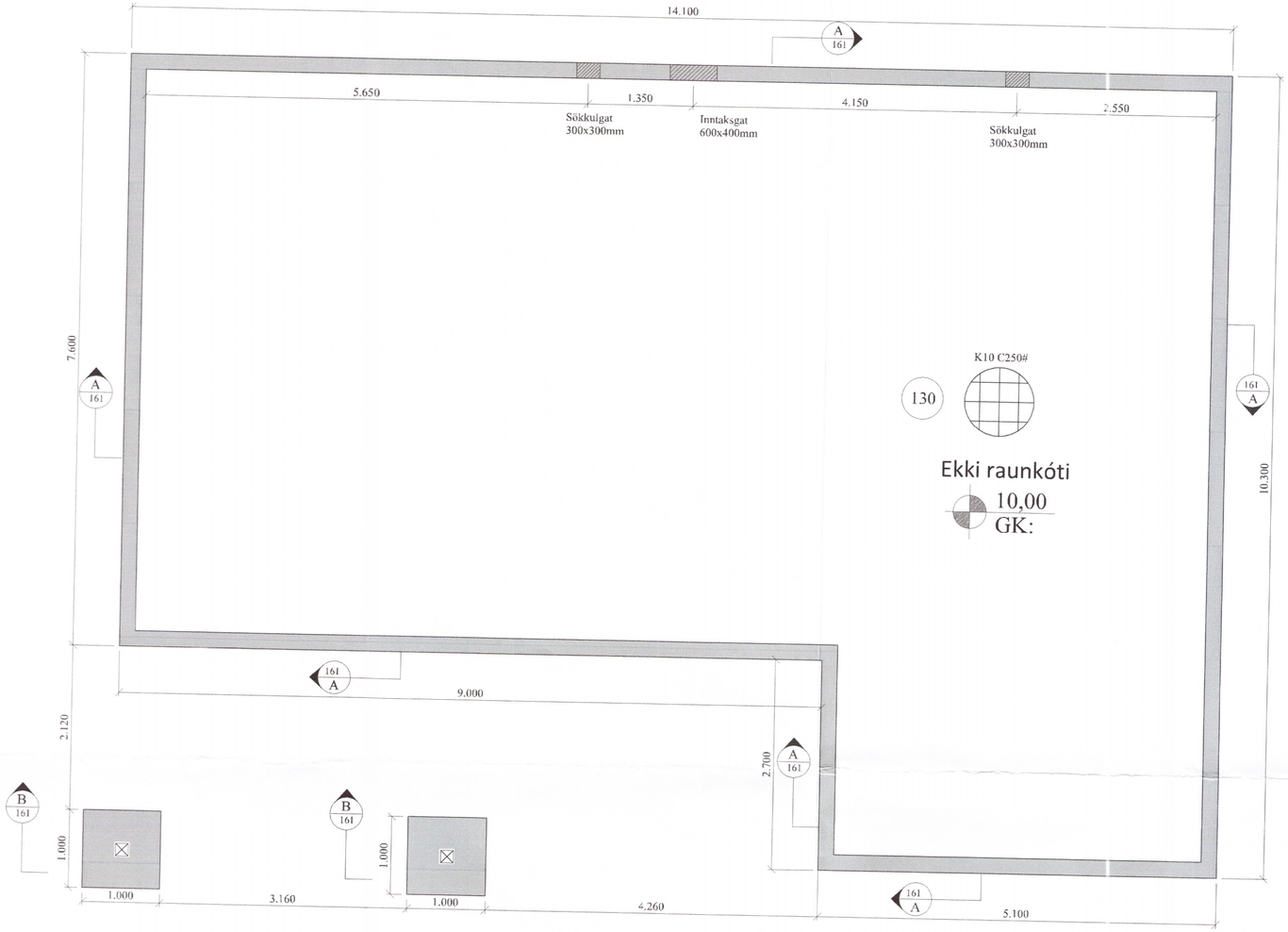


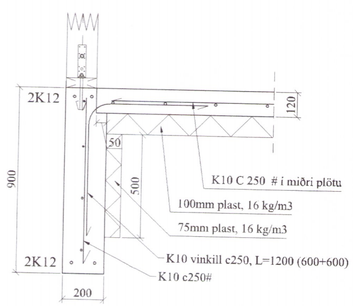


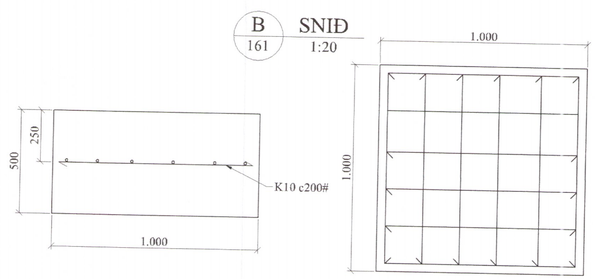


Umhverfis- og tæknisvið Uppsveita
Yfirfarið
15. júlí 2019
Byggingarfulltrúi

## Almennt:

Öll mál skulu staðfest skv. aðalteikningum. Ef eitthvert misræmi er skulu aðalteikningar vera ráðandi, þó ber að láta hönnuði vita af misræmi. Öll mál eru í millimetrum, nema annað komi fram.

## Skýringar - Steinsteypa og bendistál

### Styrkleikaflokkar efnis:

Steypa: C25/30
Bendistál: B500C

Í stað K10 C250 grindar í sökkul er heimilt að nota 6 mm net með 150 mm möskvum. Einnig er heimilt að nota 6 mm net með 150 mm möskvum í stað K10 C250 grindar í plötu.

Skýringamynd af sökkulgötum

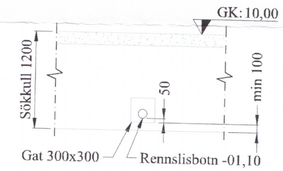


Skýringamynd af inntaksgati

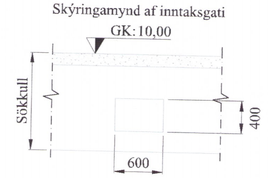


2339-19

Öll mál eru í millimetrum, nema annað sé tekið fram.

| Br: | Breyting | Dags: | Samþ: |
|---|---|---|---|

| | |
|---|---|
| VERKHEITI: Bústjórabyggð 7, 801 Grímsnesi | TEIKNINÚMER: 161 |
| VERKHLUTI: Burðarvirki, Grunnmynd og snið sökkla | ÚTGÁFA: A1 |
| Hönnuður: Leifur Örn Leifsson 150982-4139 — Samþykkt: | BLAÐSTÆRÐ: A-2 |
| Yfirfarið af hönnunarstjóra: Bent Larsen kt. 141177-3469 — Samþykkt: | DAGS: 03.06.19 |
| LARSEN HÖNNUN OG RÁÐGJÖF — Bent Larsen Fróðason, Byggingafræðingur B.Sc, Sími 844-7699, tölvupóstur: bent@larsenhr.is | VERKNR: 18-20 / MKV: 1:50 |