Skipulags- og byggingarfulltrúi Uppsveita bs.
Yfirfarið
15. ágú. 2017
Byggingarfulltrúi

FESTING, F1 1:10

ATH! FRÁGANGI ÞAKKANTS, LOFTUN ÞAKRÝMIS, EINANGRUN O.S.FRV. ER LÝST Á TEIKNINGUM ARKITEKTS

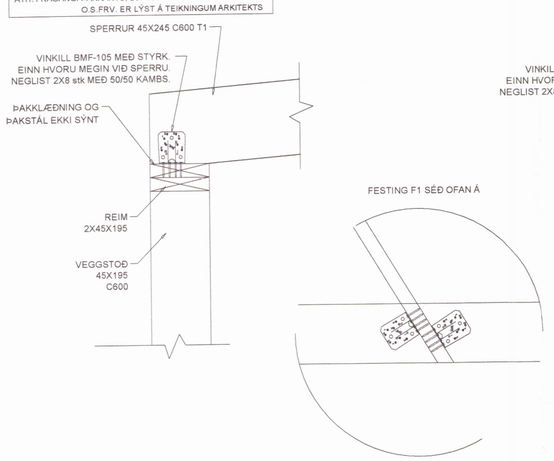

FESTING, F2 1:10

ATH! FRÁGANGI ÞAKKANTS, LOFTUN ÞAKRÝMIS, EINANGRUN O.S.FRV. ER LÝST Á TEIKNINGUM ARKITEKTS

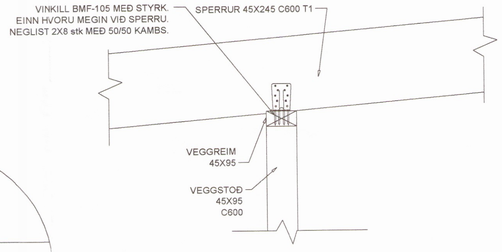

FESTING, F3 1:10

ATH! FRÁGANGI ÞAKKANTS, LOFTUN ÞAKRÝMIS, EINANGRUN O.S.FRV. ER LÝST Á TEIKNINGUM ARKITEKTS

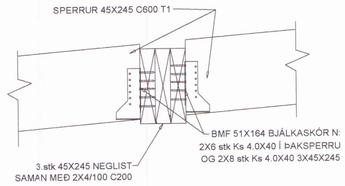

Festing F6 mkv. 1:10

ATH! FRÁGANGI ÞAKKANTS, LOFTUN ÞAKRÝMIS, EINANGRUN O.S.FRV. ER LÝST Á TEIKNINGUM ARKITEKTS

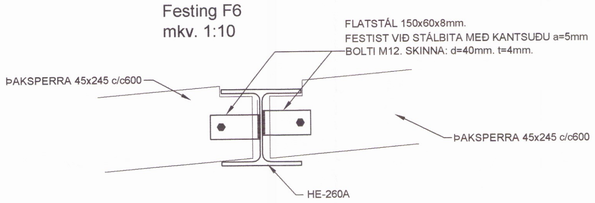

FESTING, F4 mkv. 1:10

ATH! FRÁGANGI ÞAKKANTS, LOFTUN ÞAKRÝMIS, EINANGRUN O.S.FRV. ER LÝST Á TEIKNINGUM ARKITEKTS

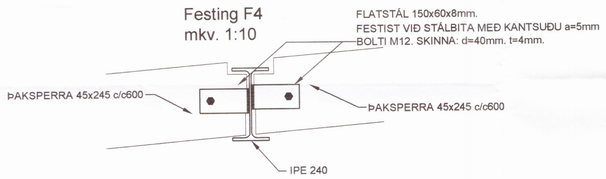

FESTING, F5 1:10

ATH! FRÁGANGI ÞAKKANTS, LOFTUN ÞAKRÝMIS, EINANGRUN O.S.FRV. ER LÝST Á TEIKNINGUM ARKITEKTS

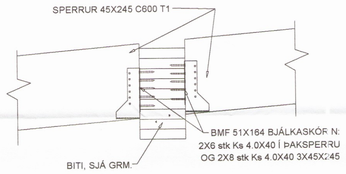

FESTING, F7 1:10

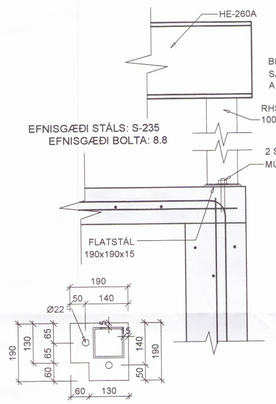

FESTING, F8 1:10

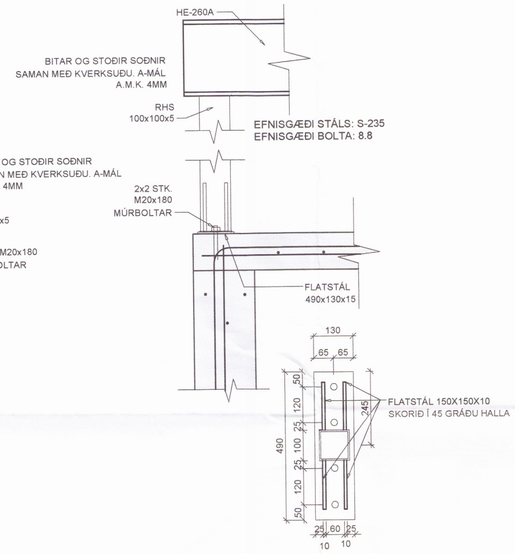

FESTING, F9 1:10

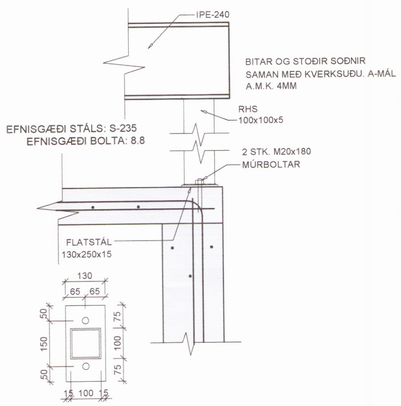

Festing F10 mkv. 1:10

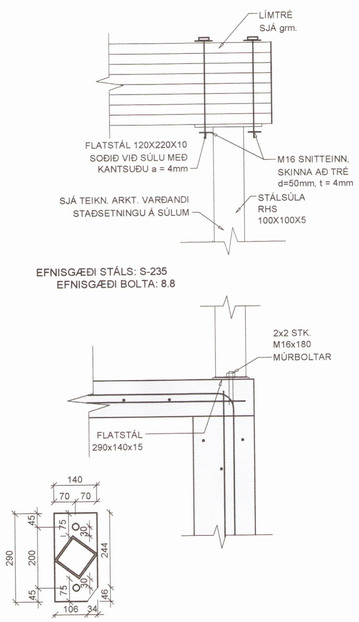

FESTING, F11 1:10 SÉÐ OFAN Á

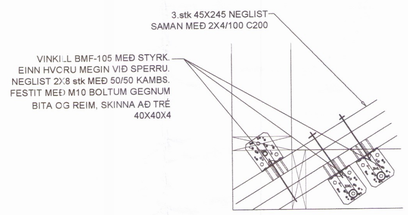

FESTING, F12 1:10

ATH! FRÁGANGI ÞAKKANTS, LOFTUN ÞAKRÝMIS, EINANGRUN O.S.FRV. ER LÝST Á TEIKNINGUM ARKITEKTS

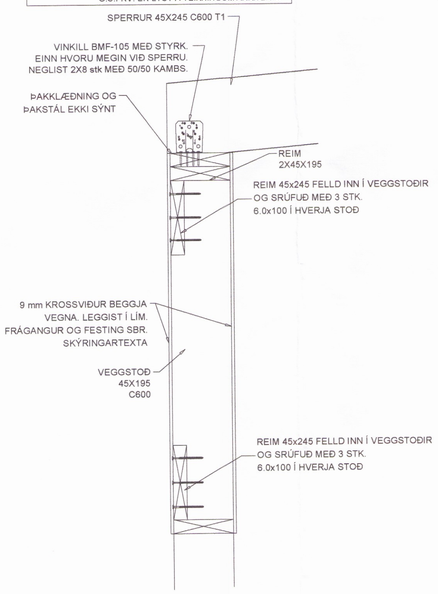

Verkfræðistofa Ívars Haukssonar ehf.
VÍH
Síðumúli 13, 108 Reykjavík
Sími: 695-4337
e-mail: ivar@vha.is
www.vha.is
Kennitala: 540212-2790

Hannað	Teiknað	Samþykkt:
Í.H.	Í.H.	Kennitala 110383-5339

KERHRAUN C NR. 77

GRÍMSNES OG GRAFNINGSHREPPI

BURÐARVIRKI

FESTINGAR ÞAKS

2436

Mkv.	Teikn. nr.	Verk nr.
1:10	2-1.2	1255

Áritun samræmingarhönnuðar / hönnunarstjóra:	Útgáfa	Dags.
	A	JÚLÍ '17