Umhverfis- og tæknisvið Uppsveita
Yfirfarið
13. ágú. 2019
Byggingarfulltrúi

Kraftsperra
1:20

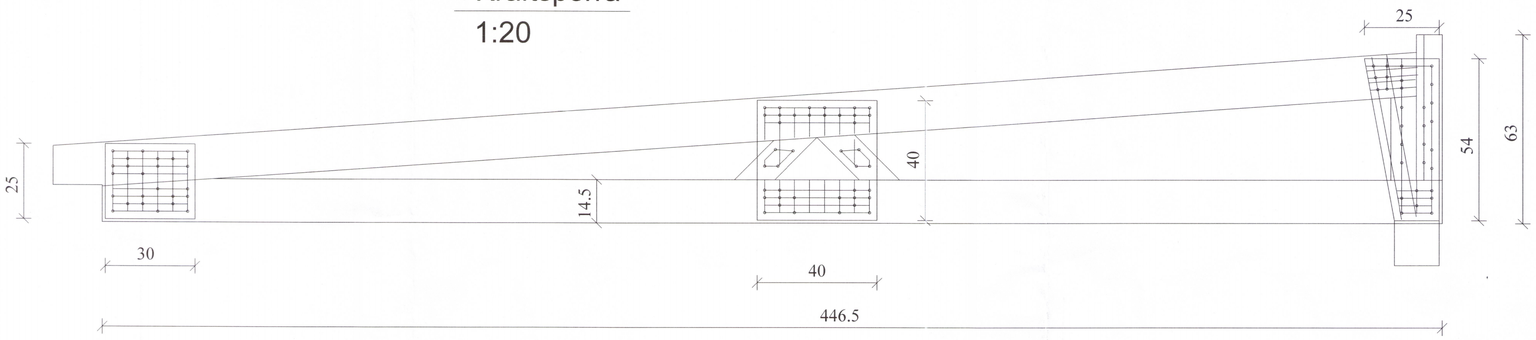

Á allar samsetningar koma 2 stk. 12 mm krossviður
sem negldur er með K29/50 saum.

BREYTINGAR

TILVÍSANIR: 2568-19

SKÝRINGAR..... SJÁ TEIKN. NR. 1-01

Reikn.	JKR	Nóv. '18	Útgefið:	09.11.2018
Teikn.	JKR	Nóv. '18	Kvarði:	1:10
Ath.				
Samþ.				

VATNSLEYSA, LAND A — Nr. 1-05

Verkhluti
ÞAK,
SNIÐ OG SKÝRINGAR.

Verkfræðistofa
Jóns Kristjánssonar ehf
Ármúla 19
108 Reykjavík
Sími: 537-0002 Gsm: 772-3154
Kt: 540817-0300
Netfang: jokris54@gmail.com