SÉRMYND 01

MKV: 1:10

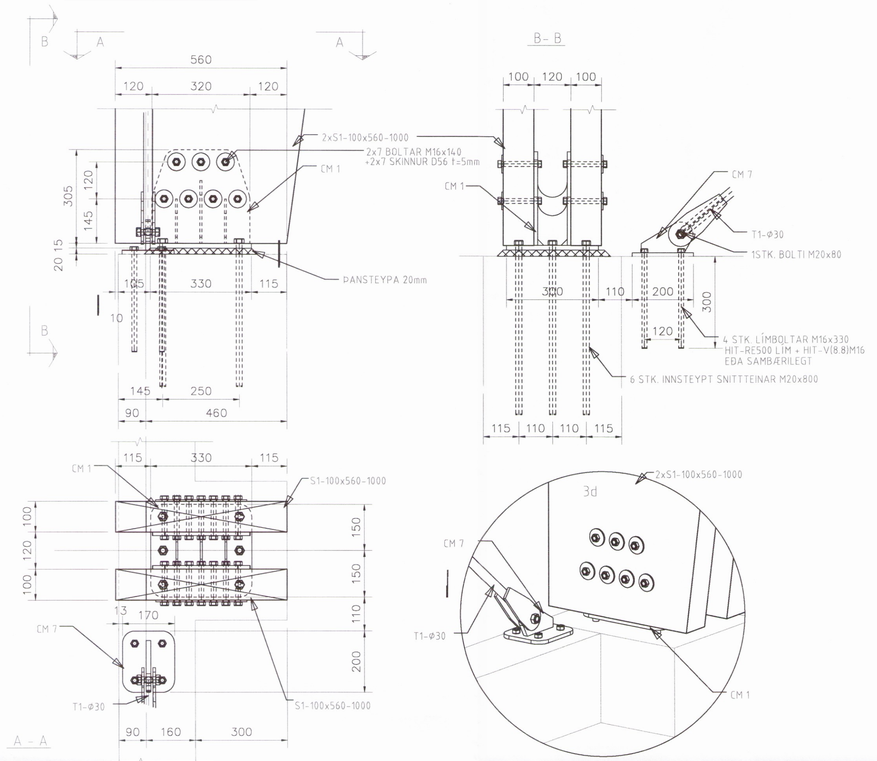

SÉRMYND 01 - INNSTEYPT SNITTTEINAR

MKV: 1:10

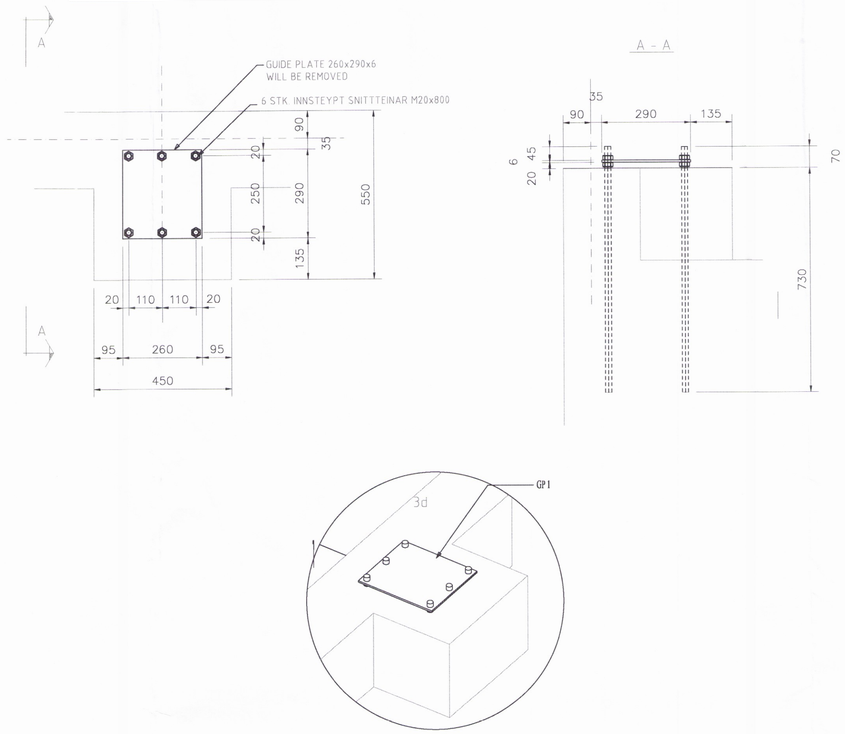

SÉRMYND 02

MKV: 1:10

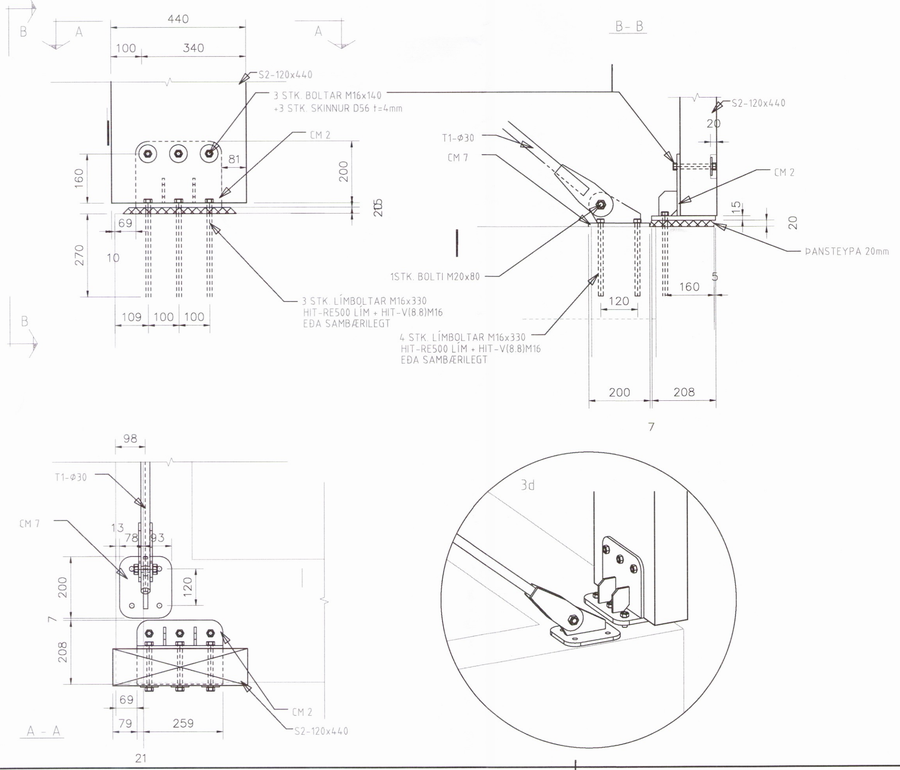

SÉRMYND 03

MKV: 1:10

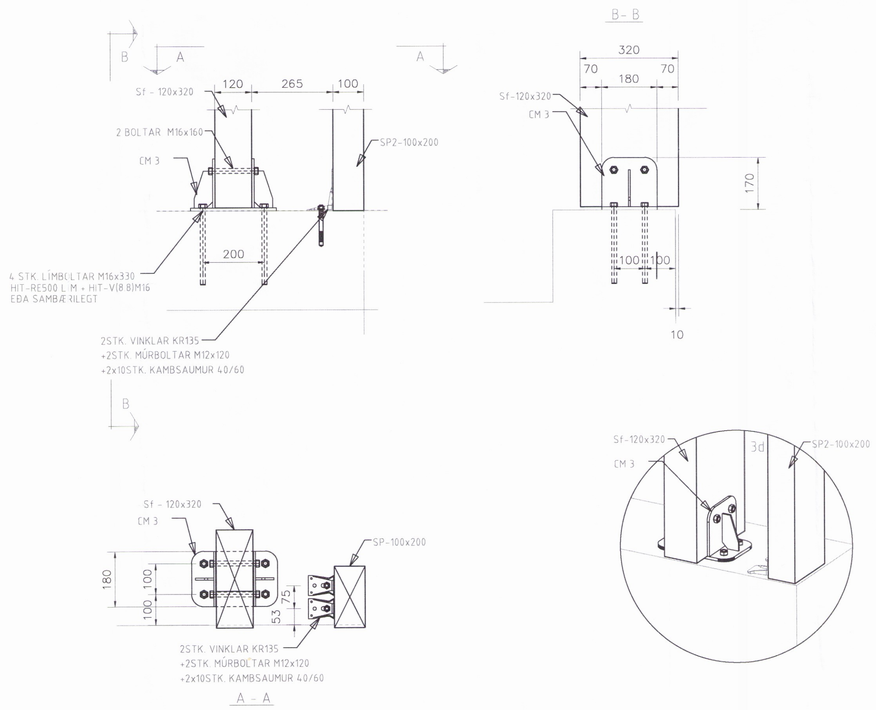

Umhverfis- og tæknisvið Uppsveita
Yfirfarið
18. okt. 2017
Byggingarfulltrúi

ÁRITUN ÁÐALHÖNNUÐAR

BREYTINGAR

NR.	DAGS.	BREYTING	SÞ.
1	20.09.17	FRUMÚTGÁFA	JJ

NEW NORDIC engineering

NEW NORDIC ENGINEERING ehf. kt. 520914-1450
HLÍÐASMÁRI 19, 201 KÓPAVOGUR
nne@new-nordic.eu, SÍMI 854-4080

SAMÞYKKT JÖKULL JÓNSSON 270575-4209

VERK
SUMARLIÐABÆR II
HELLA (DREIFBÝLI)

TEIKNING
SÉRUPPDRÁTTUR
BURÐARVIRKI
FESTINGAR

3196

HANNAÐ	TEIKNAÐ	YFIRFARIÐ	MÆLIKVARÐI
MM	MM	JJ	1:50 /A1

DAGS.	VERK NR.	TEIKNING NR.	ÚTGÁFA NR.
20.09.2017	17012	B440	1

© Allt afrit og afritun teikninga, að hluta eða í heild er háð skriflegu leyfi höfunda

S:\AVR\17\17012 – Sumarliðabær\02 DESIGN\01 C – BURÐARÞOL\Reiðhöll\DWG frá Mihai – NNE haus\SUM – B201–B205.dwg