Dregar, burðarbitar
2x45x195mm

Súlur Ø300mm

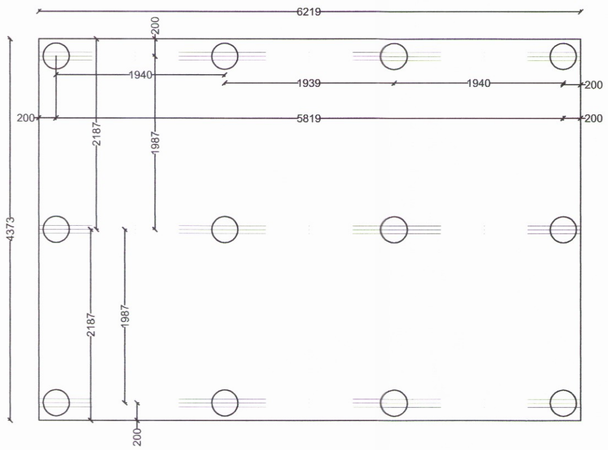

Grunnmynd undirstöðu
og dregara 1:50

Gólfbitar 45x195mm
c/c 595mm

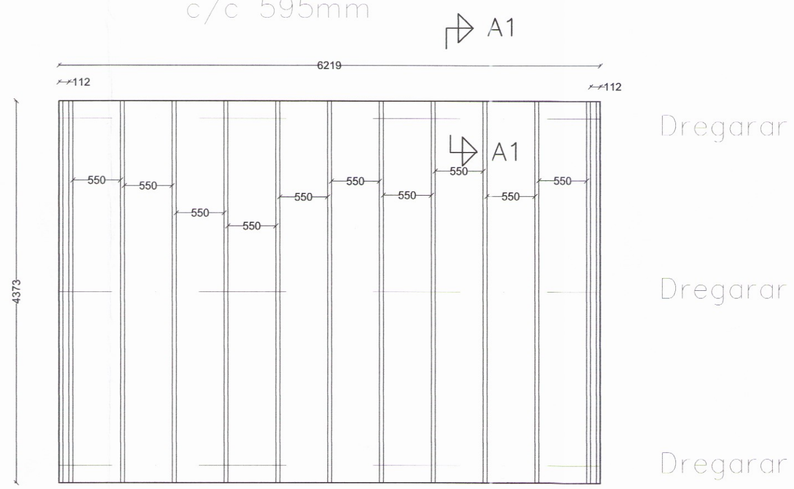

Grunnmynd gólfbita
1:50

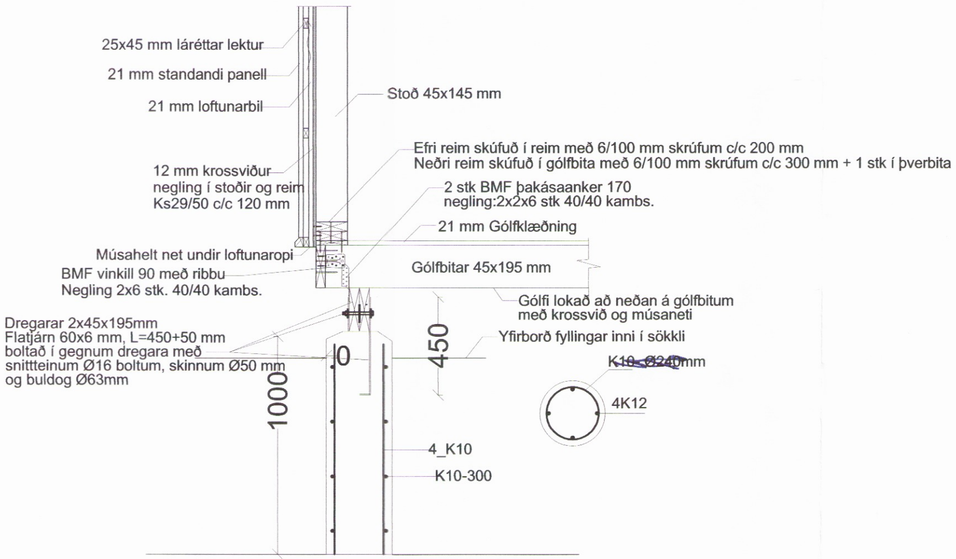

Burðarhæfur jarðvegur

Snið A1

Umhverfis- og tæknisvið Uppsveita
Yfirfarið
17 NOV 2017
Byggingarfulltrúi

ÚTGÁFA	DAGSETNING	TEIKNAÐ	YFIRFARIÐ	

EÐLI BREYTINGA:

HÖNNUNARSTJÓRI :

HÖNNUÐUR :

Tæknipjónusta
Ragnars G. Gunnarssonar
Smiðjuvegur 11, 200 Kópavogur, net-fang: ragnargg@simnet.is
Kennitala: 520397-2809, Sími: 5445350, Fax: 5445351

HANNAÐ AF:	TEIKNAÐ AF:	YFIRFARIÐ AF:
RGG	RGG	RGG
DAGSETNING: 14.08.2017.	KVARÐI: Mkv. 1:50	DAGSETNING BREYTINGAR: -

Austurey, smáhýsi Mhl. 17

Verkfræðiteikningar
Snið í sökkla .
Grunnmyndir undistöðu og gólfbita.

3459

VERKNÚMER:	BLAÐ:	ÚTGÁFA:
2016	B 02	