Umhverfis- og tæknisvið Uppsveita
Yfirfarið
24. nov. 2017
Byggingarfulltrúi

Festing SF1 Mkv. 1:5
Samtals 8 stk

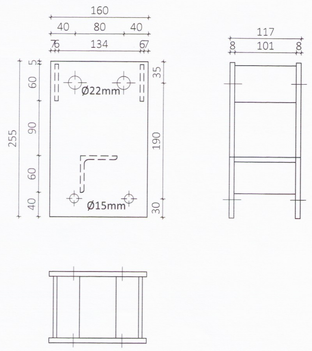

Festing SF2 Mkv. 1:5
Samtals 2 stk + 2 stk speglað

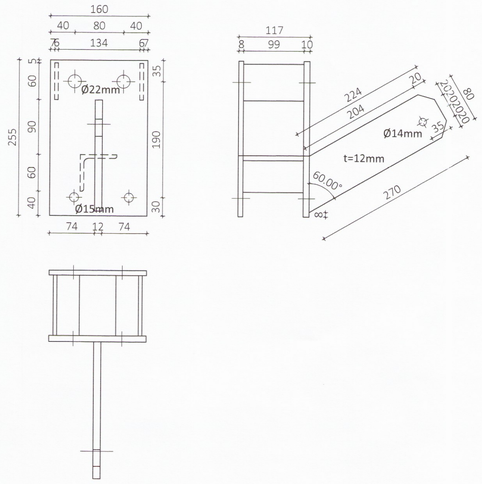

Festing SF3 Mkv. 1:5
Samtals 2 stk

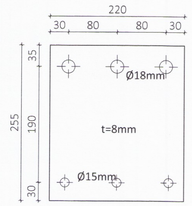

Stálfesting SF4 Mkv. 1:10
Samtals 2 stk

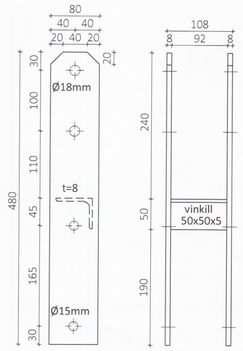

Stálfesting SF5 Mkv. 1:10
Samtals 2 stk

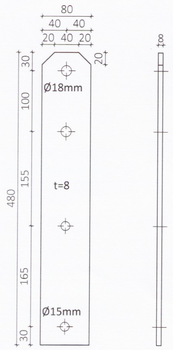

Stálfesting SS1 Mkv. 1:5
Samtals: 12 stk

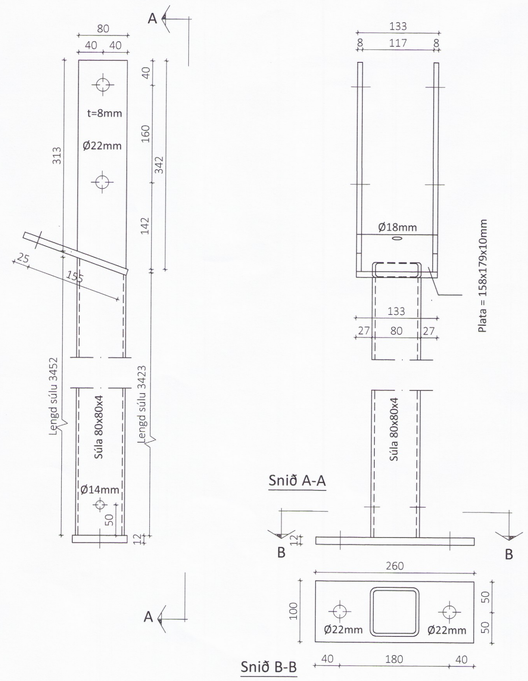

Stálfesting SF6 Mkv. 1:10
Samtals 4 stk

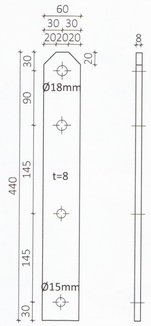

Stálfesting SF7 Mkv. 1:5
Samtals: 2 stk + 2 stk speglað

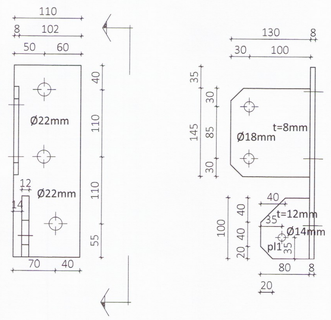

Skýringar fyrir stálfestingar

Öll mál eru í mm

Stálgæði í sérsmíðuðum festingum er S235 samkvæmt ÍST EN10025-2:2004

Leyfileg bolvik í smíði platna og staðsetningu boltagata er +/- 1 mm

Suður skulu heilsjóðast með a>= 5 mm nema annað sé tekið fram

Allt stál skal galvanhúðað að smíði lokinni

ÖLL AFNOT OG AFRITUN TEIKNINGAR AÐ HLUTA EÐA Í HEILD ER HÁÐ SKRIFLEGU LEYFI LÍMTRÉ VÍRNET EHF.

Númer	Dags.	Skýring breytingar	Br. af

LímtréVírnet
Byggingadeild - Vesturvör 29 - 200 Kópavogur
kt. 440510-1160 - Sími: 412 5300

MKV.	DAGS.	VERKNR.	ÚTGÁFA NR.
1:5	31.08.2017	DL17 016	1
TEIKN.	REIKN.	YFIRF.	NR. TEIKNINGAR
HK	HK	BI	361

HEITI VERKS: Kópsvatn 1, Hrunamannahr.

HEITI TEIKNINGAR: Fjósviðbygging
Sérsmíðaðar stálfestingar

NAFN HÖNNUÐAR: Bjarni Ingibergsson
byggingatæknifræðingur B.Sc.
kt. 030861-2729 - bjarni@limtrevirnet.is

ÁRITUN HÖNNUÐAR — DAGS. ÁRITUNAR 4/9/2017

ÁRITUN SAMRÆM.HÖNNUÐAR — DAGS. ÁRITUNAR

361-Kopsvatn.dwg