BURÐARVIRKI: Sérmyndir í þaki 1:10

2.1 / 9|11 Sérmynd 2.1. 1:10

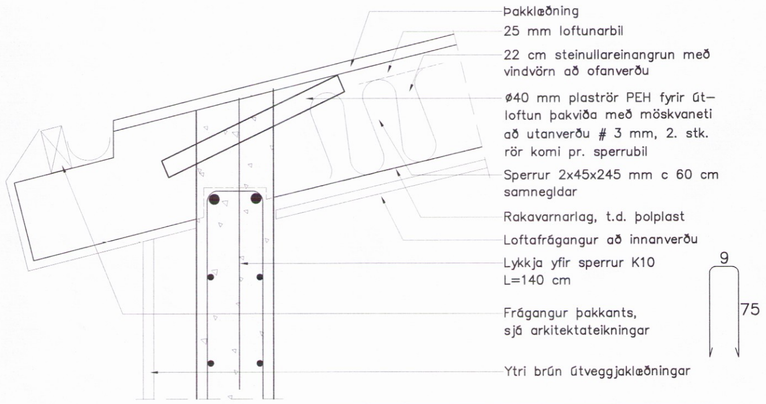

Athuga skal sérstaklega að fúaverja sperrur vandlega þar sem þær fara í gegnum steypu eða vefja þær með tjörupappa til hlífðar

2.2 / 9|11 Sérmynd 2.2. 1:10

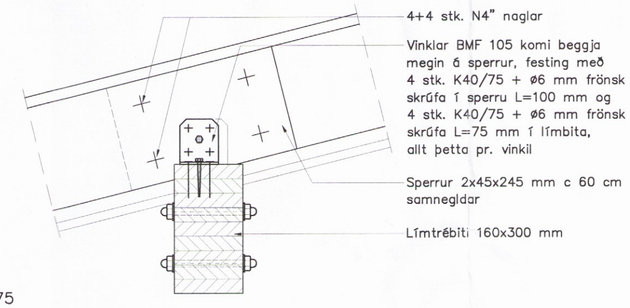

2.3 / 9|11 Sérmynd 2.3. 1:10

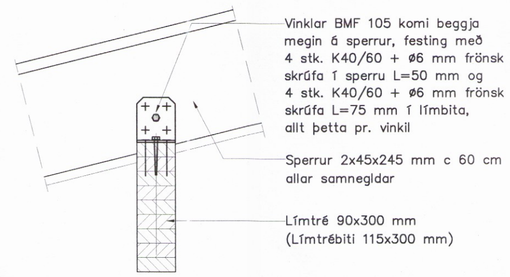

2.4 / 9|11 Sérmynd 2.4. 1:10

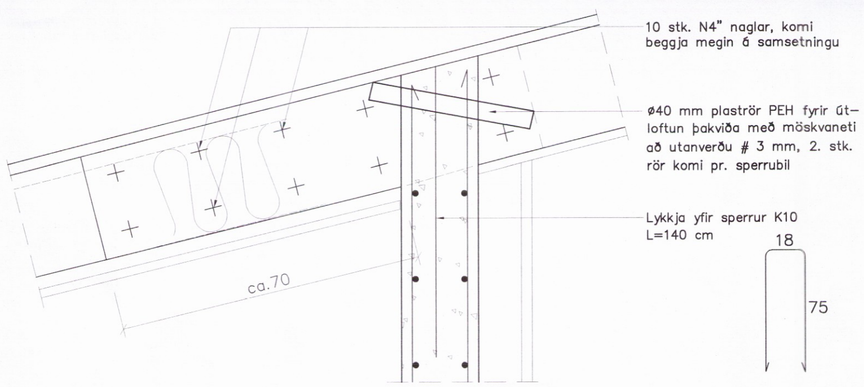

2.5 / 9|11 Sérmynd 2.5. 1:10

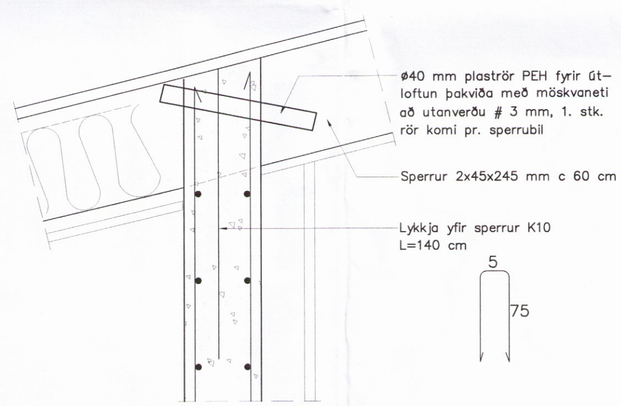

2.6 / 9|11 Sérmynd 2.6. 1:10

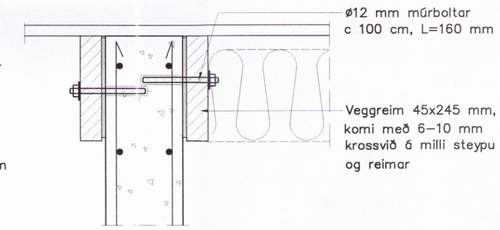

Umhverfis- og tæknisvið Uppsveita
Samþykkt
11. des. 2017
Byggingarfulltrúi

Breytingar:
–

TÓV

TEIKNISTOFAN ÓÐINSTORGI, VERKFRÆÐISTOFA ehf.
Óðinsgötu 7
101 Reykjavík
Netfang: gusti@to.is
Sími: 510 2210

Verkefni: MÁNABAKKI 1, GRÍMSNES- OG GRAFNINGSHR.

Heiti: BURÐARVIRKI: Sérmyndir í þaki

Hönnun: VÍFILL ODDSSON, kt. 101237-3629, VERKFRÆÐINGUR FVFÍ – FRV
GÚSTAF VÍFILSSON, kt. 231163-5069, VERKFRÆÐINGUR FVFÍ
KRISTJÁN S. GUÐMUNDSSON, kt. 070254-5819, VERKFRÆÐINGUR FVFÍ

Áritun aðalhönnuðar:

M. 1:10
R. V.O.
T. K.S.G./I.V.
Dags. Okt. 2015

3686

Nr. 1536-1-11