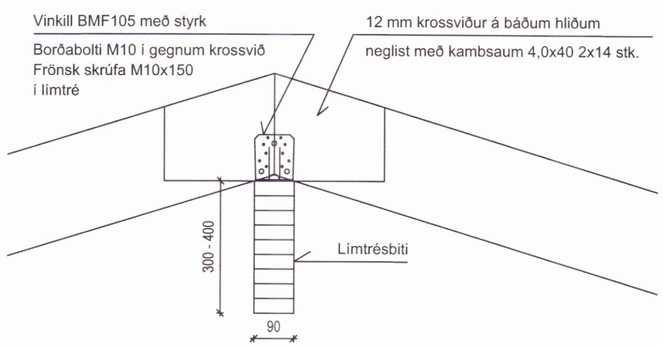

KENNISNIÐ, LÍMTRÉ 1:10

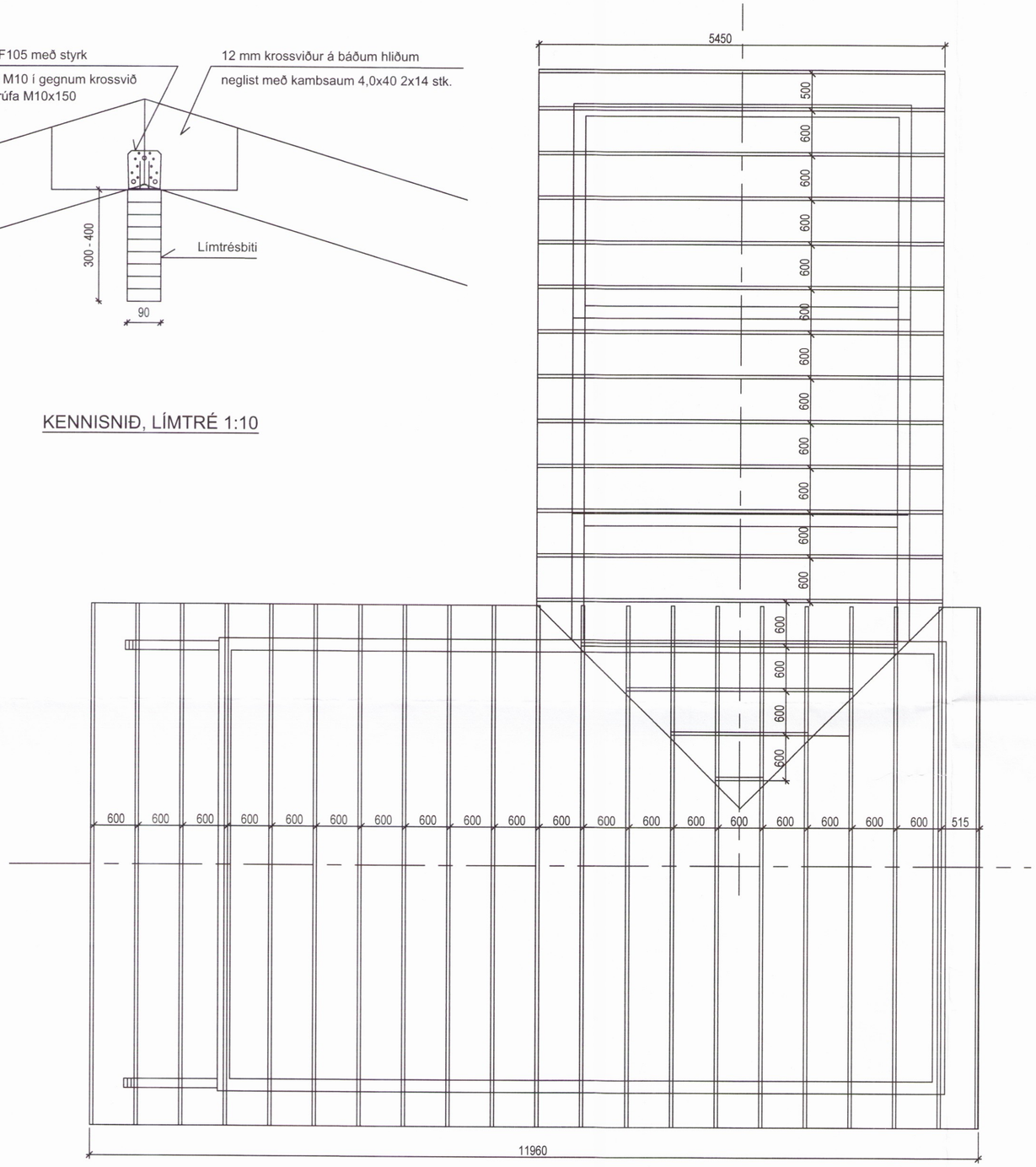

GRUNNMYND 1:50

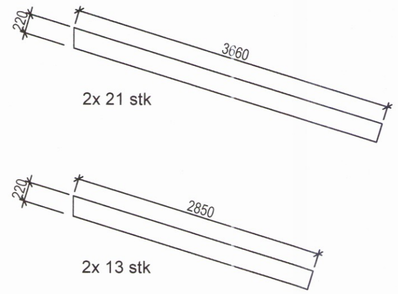

KENNISNIÐ 1:50

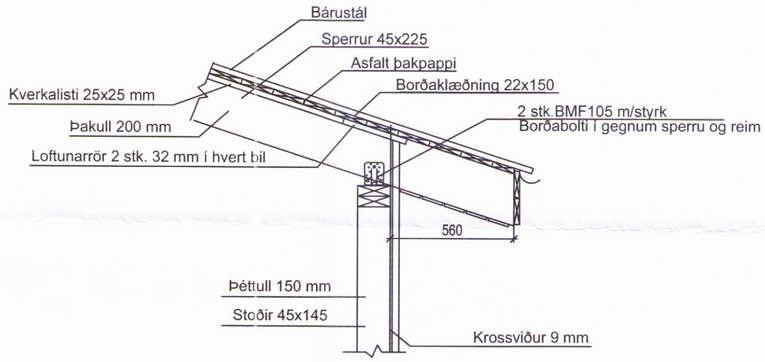

KENNISNIÐ 1:20

Umhverfis- og tæknisvið Uppsveita
Yfirfarið
- 2. jan. 2018
F.h. Byggingarfulltrúi

Undirritun hönnuðar:

Jón Snæbjörnsson

Öll mál eru millimetrar nema annað sé tiltekið

Útg.	Dags.	Breyting

AUSTUREY II–BLÁSKÓGABYGGÐ
SUMARHÚS – KROSSHOLTSMÝRI 4
BURÐARVIRKI
ÞAK

Jón Snæbjörnsson
Byggingarverkfræðingur M.Sc.
Löggiltur mannvirkjahönnuður

Austurey II
801 Selfoss
Sími: 486 1195
Kt: 171277-4189

3767

1:10 — 0 100 500 1000 mm
1:20 — 0 1000 2000 mm
1:50 — 0 1000 5000 mm

Tölvuskrá:		Blaðstærð:
		A2
Dags: 2017-12-15	Nr: 06001	C53.003 A

© ÖLL AFNOT OG AFRITUN TEIKNINGA, AÐ HLUTA EÐA Í HEILD, ER HÁÐ SKRIFLEGU LEYFI HÖFUNDA

C:\Users\jonsn77\Dropbox\VUPP\06001\teikn\KR4.C53.001-003.dwg