Umhverfis- og tæknisvið Uppsveita
Yfirfarið
06 MAR 2018
Byggingarfulltrúi

Grunnmynd 1:50

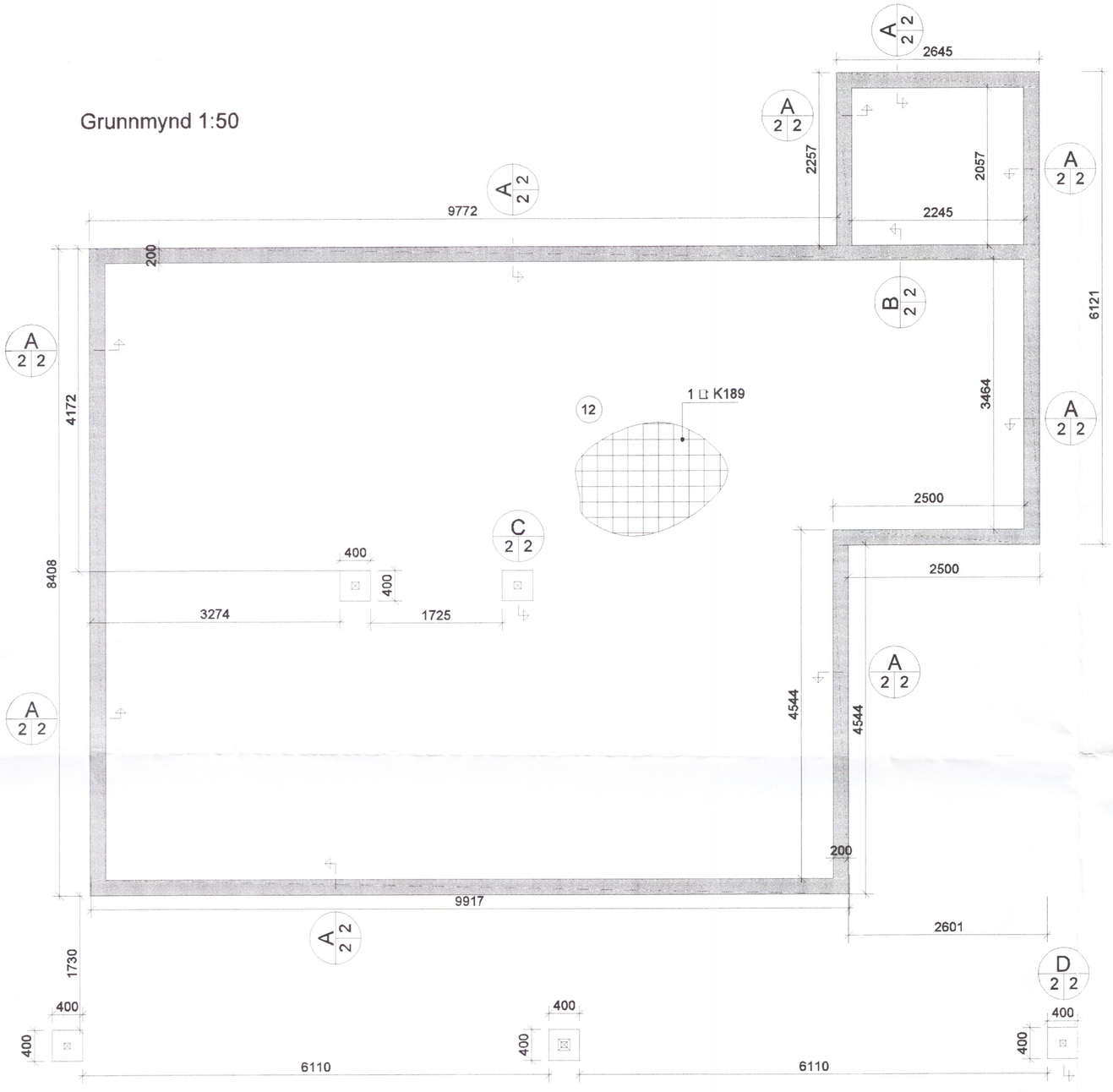

B 2 2 SNIÐ B-B 1:20

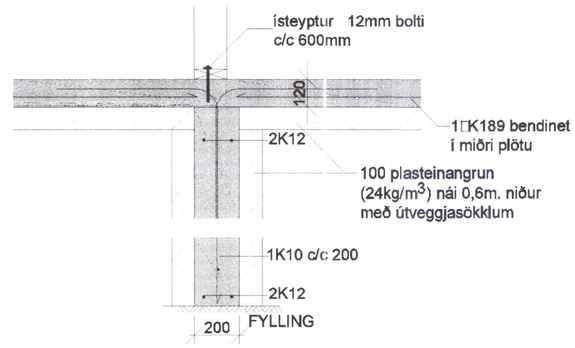

C 2 2 SNIÐ C-C 1:20

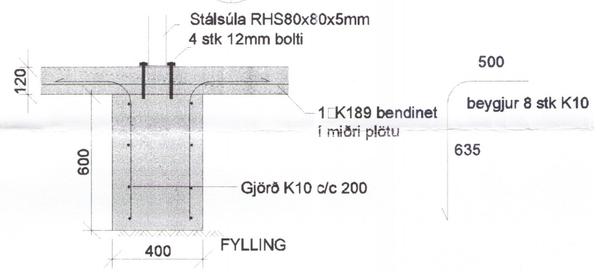

D 2 2 SNIÐ D-D 1:20

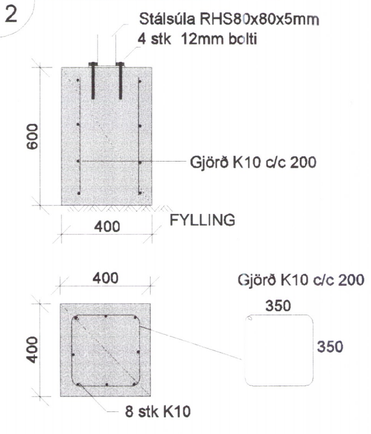

A 2 2 SNIÐ A-A 1:20

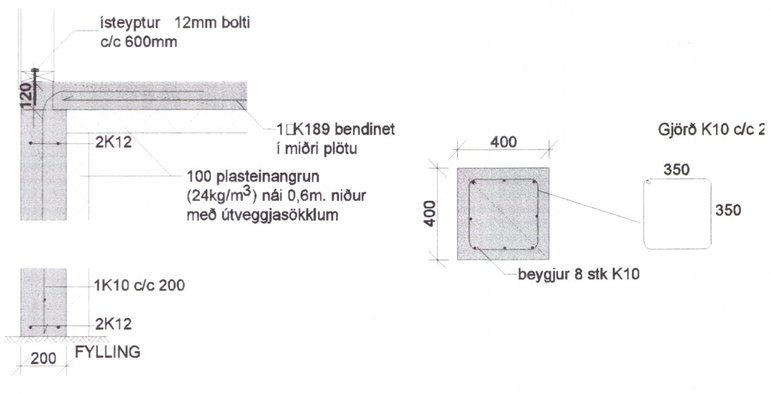

Samþykki arkitekts:

Giljatunga 33 í landi Ásgarðs

Grunnmynd og sniðsökkla og bot

4098

TEIKNINÚMER	MÆLIKVARÐI
B-02	1:50 1:20

Hafsteinn Kr. Halldórsson
Byggingatæknifræðingur FTFÍ
kt:120166-3449
hafsteinn.kh@gmail.com

	NAFN
HANNAÐ	hak
TEIKNAÐ	hak
YFIRFARIÐ	

SAMÞ. NR.