VATNSLAGNIR: Grunnmynd 1:50

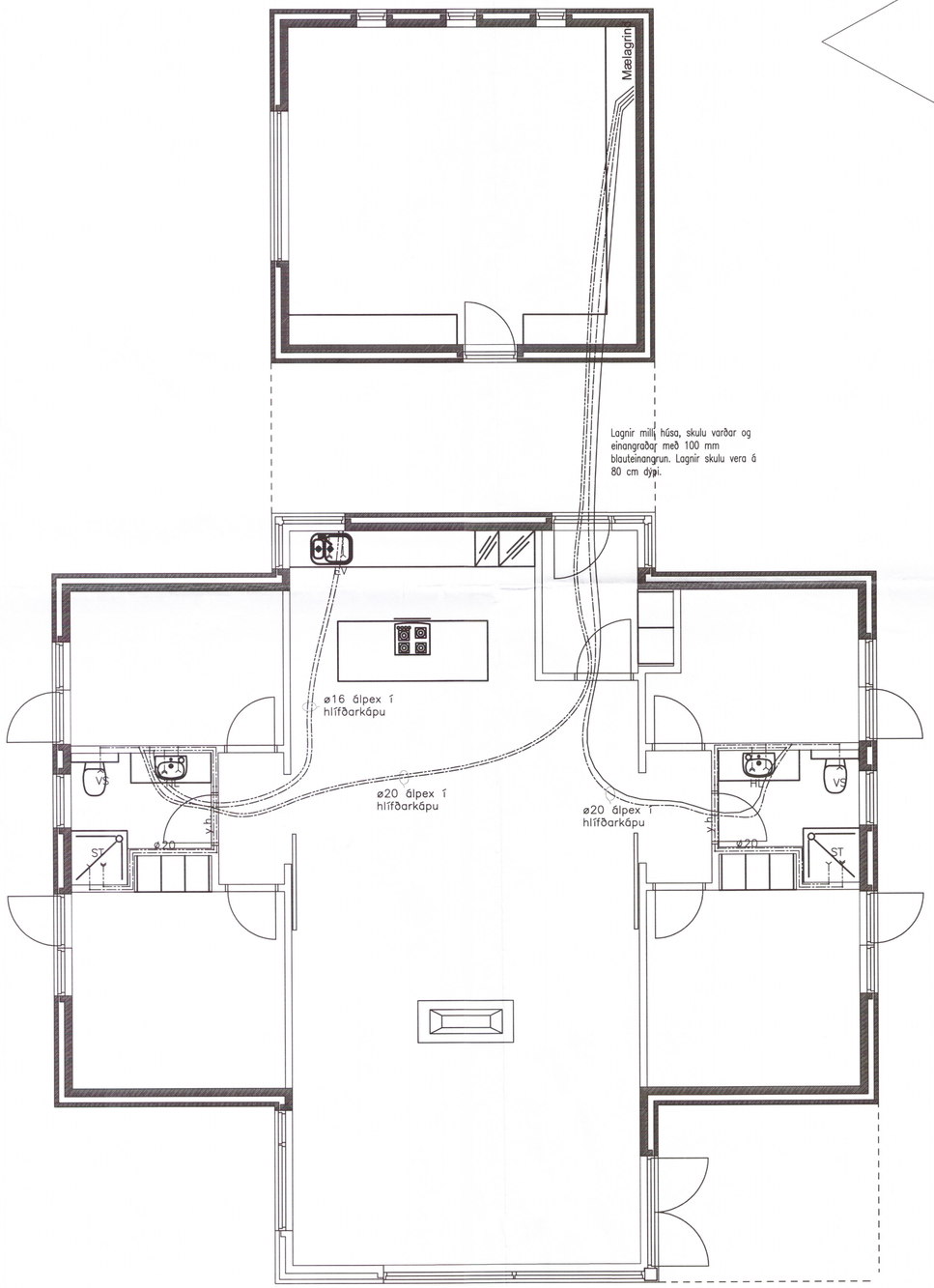

VATNSLAGNIR: Rúmmynd 1:50

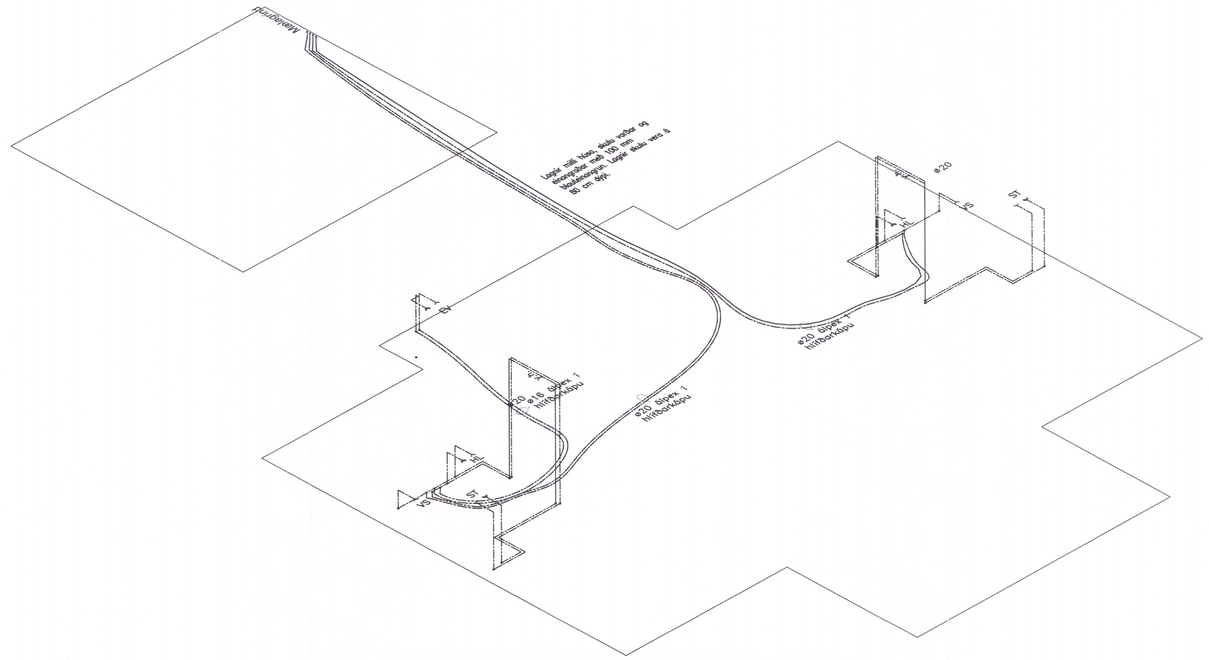

Snið í gólf. 1:10

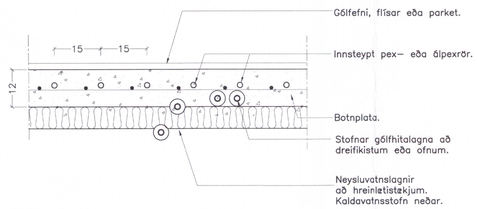

Umhverfis- og tæknisvið Úppsveita
Samþykkt
28. feb. 2018
Byggingarfulltrúi
Umhverfis- og tæknisvið Úppsveita
Yfirfarið
06. mars 2018
Byggingarfulltrúi

Breytingar:
–

TÓV
TEIKNISTOFAN ÓÐINSTORGI, VERKFRÆÐISTOFA ehf.
Óðinsgötu 7
101 Reykjavík
Netfang: gusti@to.is
Sími: 510 2210

Verkefni: SUDURBAKKI 12, GRÍMSNES OG GRAFNINSHR.

Heiti: VATNSLAGNIR: Grunnmynd hæðar, rúmmynd og snið

4/159

Hönnun: VIFILL ODDSSON kt. 101237-3629 — VERKFRÆÐINGUR FVFÍ – FRV
GÚSTAF VÍFILSSON kt. 231163-5069 — VERKFRÆÐINGUR FVFÍ
KRISTJÁN S. GUÐMUNDSSON kt. 070254-5819 — VERKFRÆÐINGUR FVFÍ

Áritun aðalhönnuðar:

M. 1:50, 1:10
R. G.V.
T. G.V./I.V.
Dags. Nóv. 2017. Nr. 1704-3-2