Umhverfis- og tæknisvið Uppsveita
Yfirfarið
20 MAR 2018
Byggingarfulltrúi

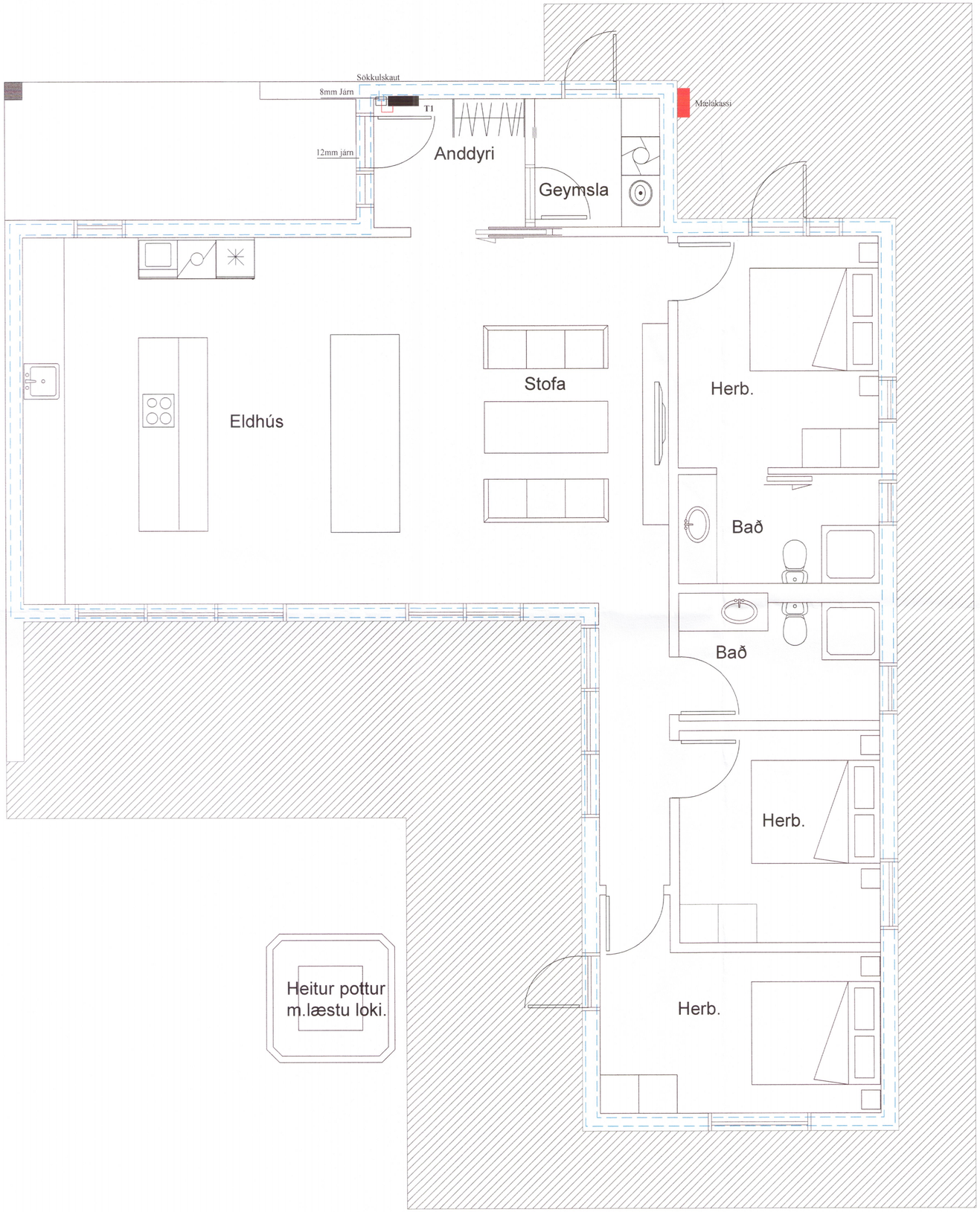

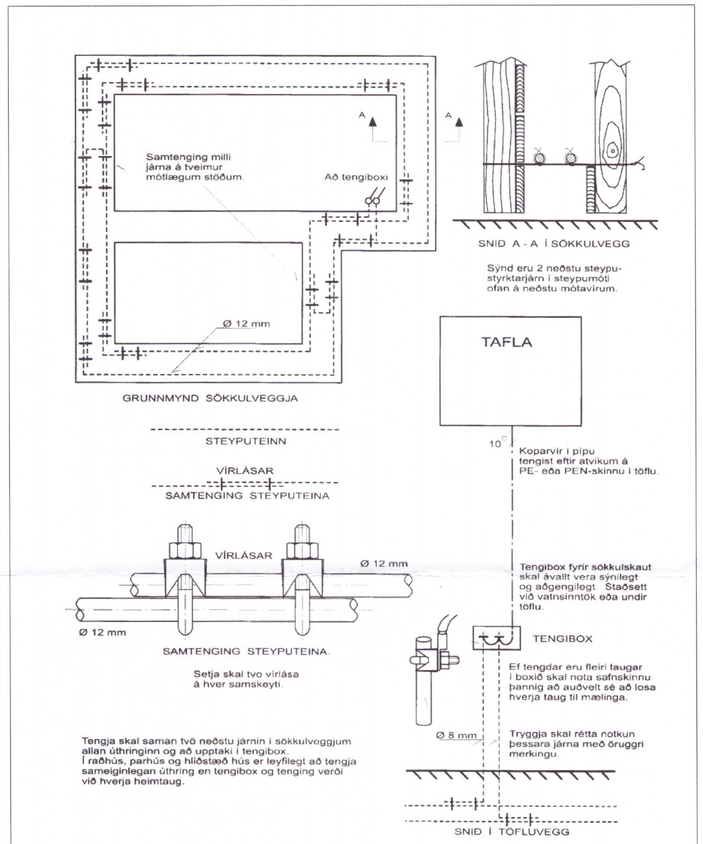

Raf-Bræður ehf
Svanur H. Þórhallsson. Raflagnahönnuður
kt. 010267-3319. S.5675880 GSM.8965086 4262

Verkefni: Gráhóltsbraut 4 - Öndverðarnesi.		Teikning: Sökkulskaut	
Teiknað: Svanur.	Kvarði: 1:50	Dags: 4.jan.2018	Teikning nr: 2 af 4
Svanur Þórhallss			