MILLIGÓLF, GRUNNMYND. 1:50

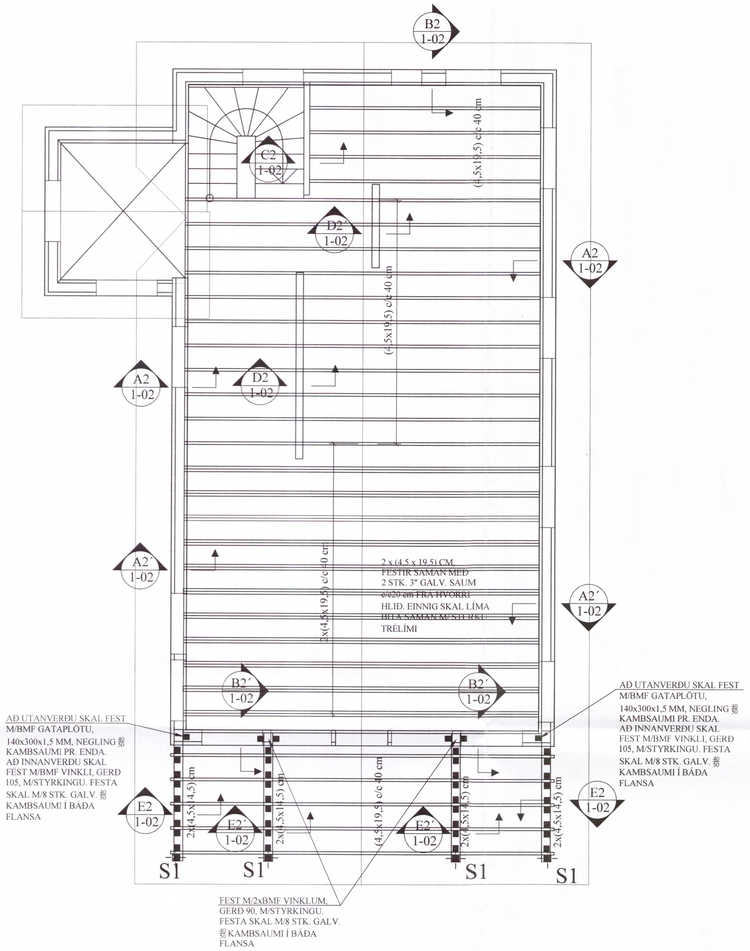

A2 / 1-02 SNIÐ. 1:10

SNIÐ A2´ ER EINS NEMA TVÖFALDUR GÓLFBITI OG BITASKÓR 90x145

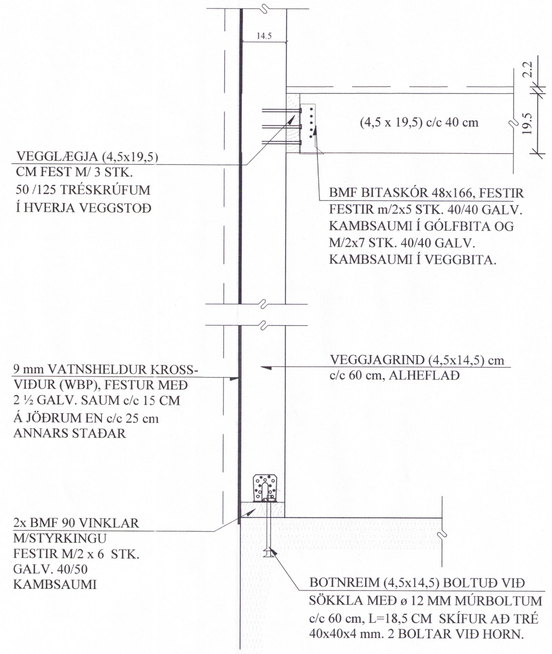

B2 / 1-02 SNIÐ. 1:10

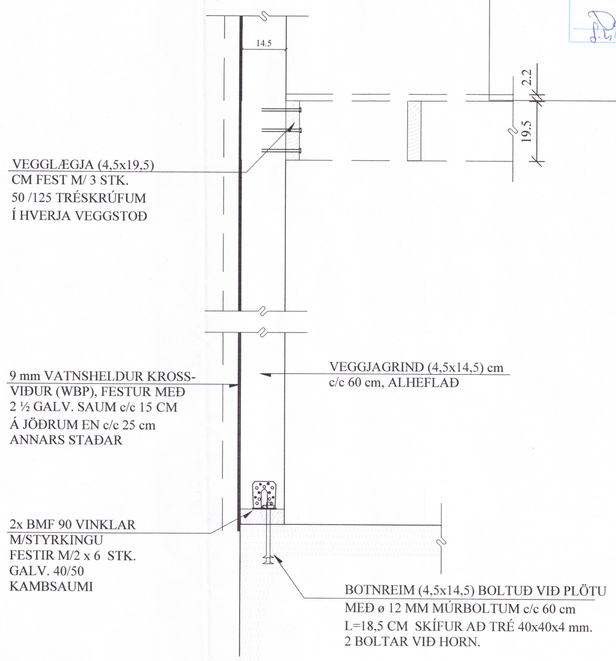

Umhverfis- og tæknisvið Uppsveita
Yfirfarið
01. okt. 2018
Byggingarfulltrúi

C2 / 1-02 SNIÐ. 1:10

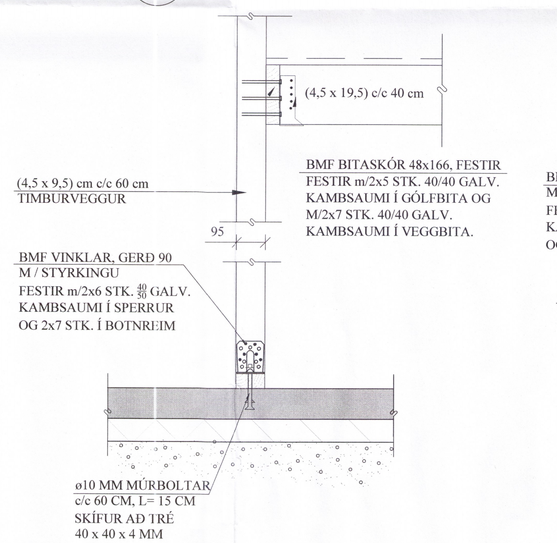

D2 / 1-02 SNIÐ. 1:10

SNIÐ D2´ ER EINS NEMA ENGINN UNDIR-STÖÐUVEGGUR

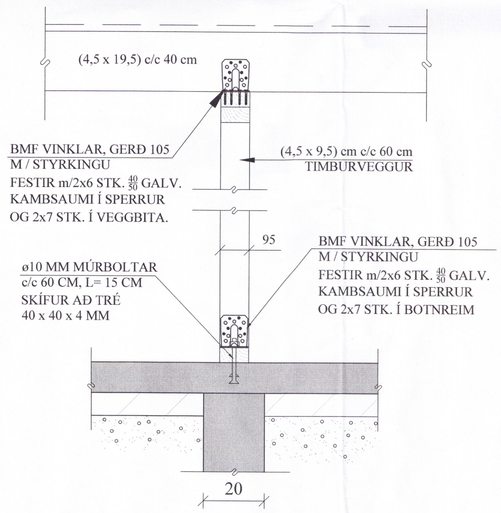

E2 / 1-02 SNIÐ. 1:10

SNIÐ E2´ ER EINS NEMA GÓLFBITI HELDUR ÁFRAM YFIR DREGARA

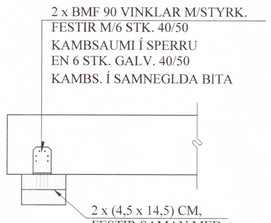

S1 / 1-02 SÉRMYND. 1:10

SÚLUR SVALA

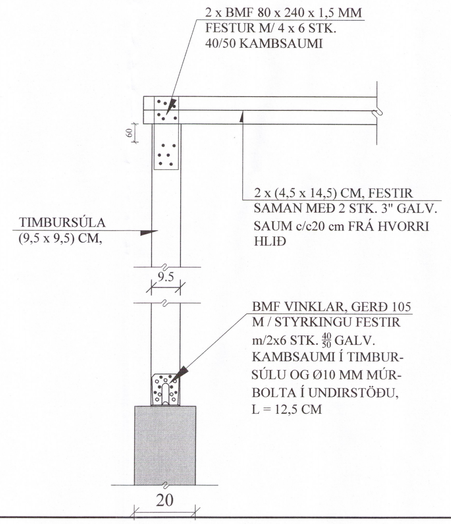

SKÝRINGAR FYRIR GÓLF YFIR 1.HÆÐ

Gólfplötur skuli vera nótaðar, sléttar spónaplötur, 22 mm þykkar. Plötur skal líma saman í nótunum. Plötur skal leggja þvert á bitastefnu og mega aldrei spanna minna en 2 bil.

Gólfplötur skal festa við gólfbita með sjálfborandi skrúfum Ø3,5-4 mm, l = 50 mm. Bil milli skrúfa skal vera 100 mm á jaðri en 200 mm annars staðar. Skrúfhausum skal sökkt undir yfirborðið.

Í milligólf skal setja 150 mm þéttull, tryggilega uppfesta.

Notálag = 200 kg/m²

BREYTINGAR

TILVÍSANIR:

SKÝRINGAR..... SJÁ TEIKN. NR. 1-01

Reikn.	JKR	Mars ´18	Útgefið:	20.04.2018
Teikn.	JKR	Mars ´18	Kvarði:	1:50, 1:10
Ath.			6087-18	
Samþ.				

LÆKJARBAKKI 1
Flóahreppi

Nr. 1-02

Verkhluti
MILLIGÓLF, GRUNNMYND, SNIÐ OG SKÝRINGAR. SÉRMYNDIR.

Verkfræðistofa
Jóns Kristjánssonar ehf
Ármúla 19
108 Reykjavík
Sími: 537-0002 Gsm: 772-3154
Kt: 540817-0300
Netfang: jokris54@gmail.com