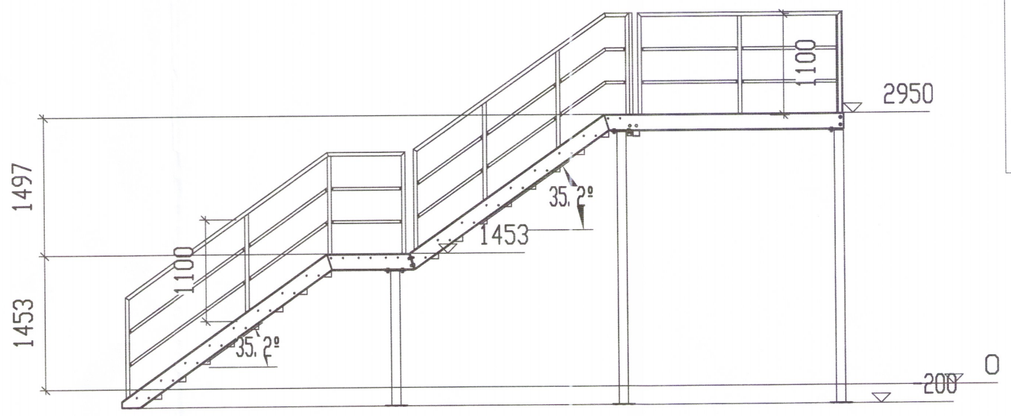

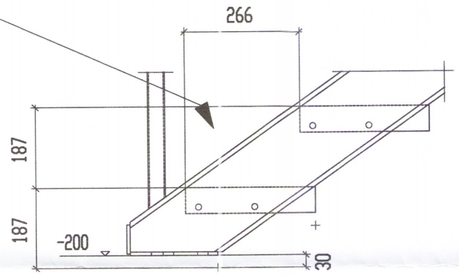

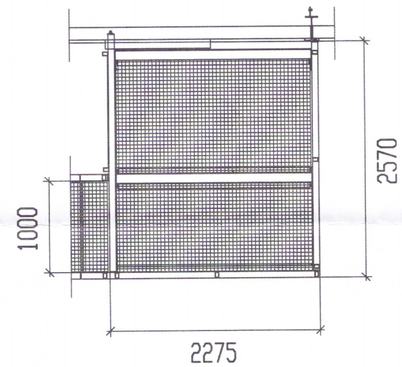

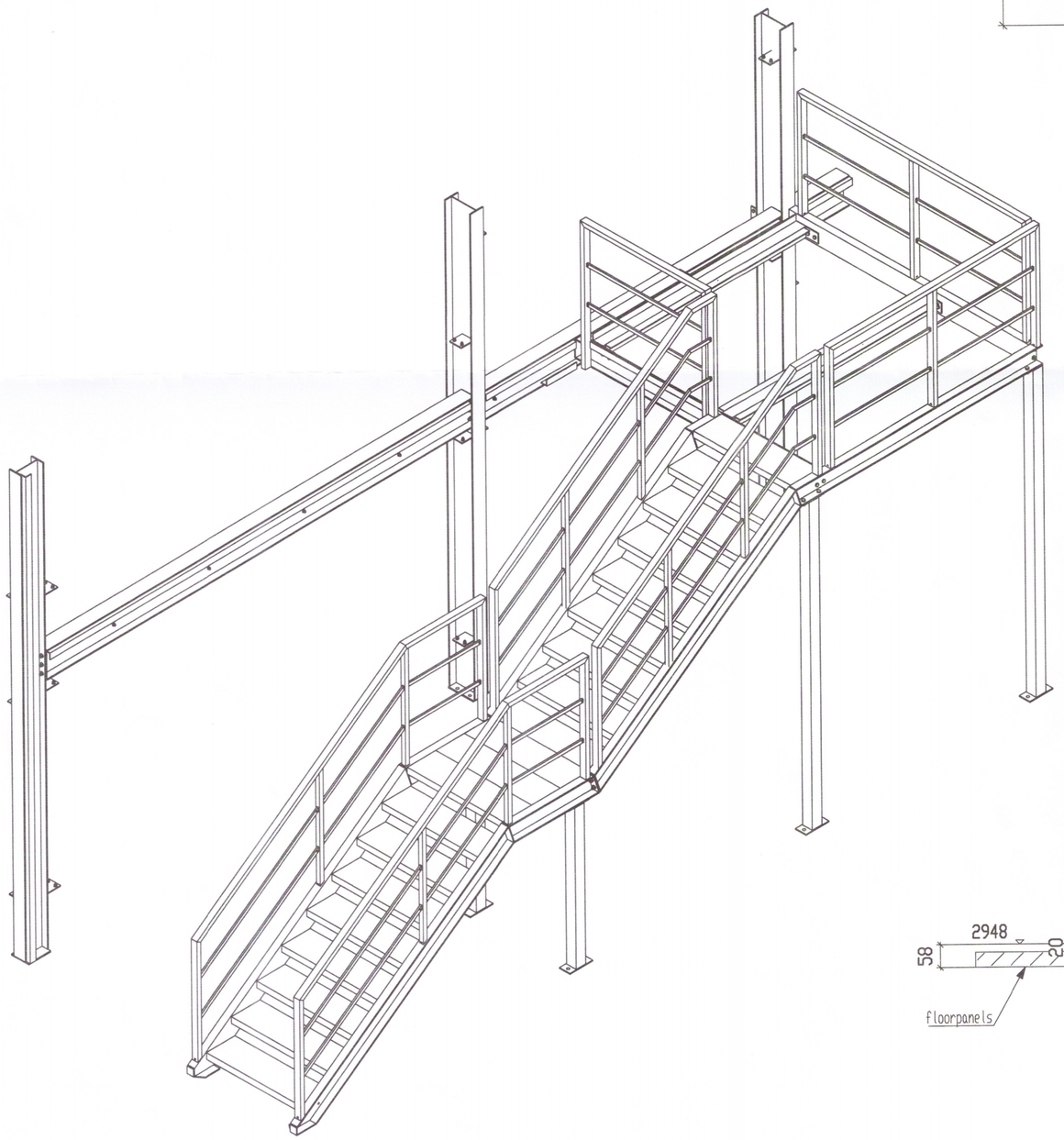

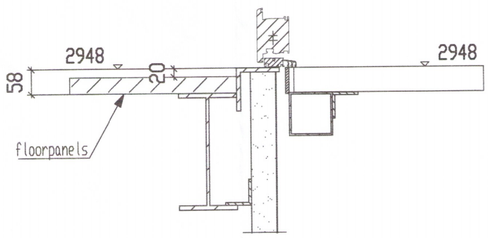

Umhverfis- og tæknisvið Uppsveita
Yfirfarið
14. nov. 2018
Byggingarfulltrúi

Yfirfarið og samþykkt 23.10.2018

EFLA VERKFRÆÐISTOFA
Sími: 412 6000 www.efla.is

Guðmundur Hjaltason kt. 070966-5579

Wijziging	Index	Datum
-	E	-
-	D	-
-	C	-
-	B	30-08-2018
-	A	29-08-2018

Opdrachtgever: Landstolpi EHF
Projekt: Reykholti Blaskogabyggd Reykjavik

Friðheimar
Reykholti, Bláskógabyggð
801 Selfoss

Status: ' ' '
Schaal: 1:... | 1:..
Tekenaar: Fatima de Morgana
Datum: 18. 07. 2018

HARDEMAN VEENENDAAL
Telefoon 0318 - 521700
Fax 0318 - 540651
Internet www.hardeman.nl
Email: tekenkamer@hardeman.nl
Postbus 376 3900 AJ VEENENDAAL

Onderwerp: Stigi
2345-062-140-03

6524.13
STAIR

Werknummer: 38218
Bladnummer: A3_STAIR

Blaðstærð A2